METZ CONNECT

We realize ideas

BESTELLHILFE

Fiber In The Home (FITH)

LWL-Produkte

	BEZEICHNUNG	DEFINITION	VARIANTEN	ART.-NR.
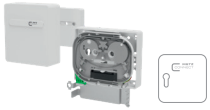	Hausübergabepunkt OpDAT APL	das Verteilergehäuse kann Mikrorohre mit bis zu 10 mm Durchmesser aufnehmen und bietet Platz für bis zu 8 Fasern	OpDAT APL 1xLC-D APC OpDAT APL 2xLC-D APC OpDAT APL 2xSC-S APC OpDAT APL 4xSC-S APC	1501597G01HC 1501597G02HC 1501591H02HC 1501591H04HC
	Hausübergabepunkt OpDAT HP	der Hausübergabepunkt verbindet das externe Glasfaser-Kabel mit der internen Verkabelung; weitere Varianten auf Anfrage	mit 2 x LC-D APC-Kupplungen und 4 SM-Pigtails ohne Schloss mit 4 x LC-D APC-Kupplungen und 8 SM-Pigtails mit Schloss mit 6 x LC-D APC-Kupplungen und 12 SM-Pigtails ohne Schloss	1503597602-E 1503597604-F 1503597606-E
	Wohnungsübergabepunkt mit Kabeltrommel (WÜP) OpDAT VADT	Verbindung von Wohnung zum Glasfaserverteiler, mit offenem Ende zum Spleißen, mind. 5 m Reservelänge hinzurechnen! Länge von 10 bis 100 m erhältlich	Länge individuell verfügbar	150C049HK00xxE
	Wohnungsübergabepunkt ohne Kabeltrommel OpDAT ADT	ohne Kabel, für VIK geeignet, für bis zu 8 Fasern vorbereitet	Anschlussdose VIK für 2 x LC APC Anschlussdose VIK für 4 x LC APC	1501107G01HC 1501107G02HC
	Wandverteiler OpDAT WV	dient als zentraler Etagen-spleißverteiler für die Weiterleitung der Glasfaser-kabel bis in die Wohnungen	8 x LC-D APC Kupplungen und 16 Pigtails 12 x LC-D APC Kupplungen und 24 Pigtails 24 x LC-Q APC Kupplungen und 24 Pigtails 30 x LC-Q APC Kupplungen und 30 Pigtails	1503297608-E4 1503297612-E4 1503397A24-C 1503397A30-C
	Gebäudeverteiler OpDAT MV	ist ein universell einsetzbarer Verteiler für die Etagen-verkabelung oder als Haus-verteilpunkt im Technikraum	12 x Modulausschnitte IP54 9 x LC-D APC splice IP54 12 x LC-D APC splice IP54	1503600RJ00-E 15036C97609-E 15036C97612-E
	Glasfaser-Patchkabel	zum Anschluss des Hausüber-gabepunktes oder Netzab-schlussgerätes; Länge von 0,5 bis 20 m erhältlich	Längen und Varianten individuell verfügbar	siehe www.metz-connect.com/konfigurator/patchkabel-lwl
	Vorkonfektionierte Installationskabel (VIK)	zum Anschluss des Wohnungs-übergabepunktes; 4 Fasern, beidseitig fertig mit Steckern montiert; Länge von 5 bis 200 m erhältlich	Varianten individuell verfügbar	siehe www.metz-connect.com/konfigurator/vik
	Universalkabel (OpDAT)	für Innen- und Außenverlegung wie z. B. Gebäudeverbindung; ohne Stecker, Faseranzahl zwischen 4 und 48	4 Fasern E9/125 µm (OS2) 8 Fasern E9/125 µm (OS2) 12 Fasern E9/125 µm (OS2) 24 Fasern E9/125 µm (OS2) 48 Fasern E9/125 µm (OS2)	150U0049E120M 150U0089E120M 150U0129E120M 150U0249E240M 150U0489E120M
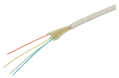	Mini-Breakoutkabel Compact	Innenkabel; für Kabelverlegung im Haus geeignet; ohne Stecker; 4 Fasern		150C0049D010M
	OpDAT FAST™ Hybrid LC APC	feldkonfektionierbarer Glas-faser-Stecker; für Kabel und Adern		1509QAJA010C-E

Kupfer-Produkte

	BEZEICHNUNG	DEFINITION	ART.-NR.
	LWL-Werkzeugtasche	die gebräuchlichsten Werkzeuge für die Vorbereitung von Glasfasern und LWL-Kabel	150800200-E
	LWL-Reinigungskoffer	alle notwendigen Mittel zur Trockenreinigung und anschliessenden Kontrolle von LWL-Steckern	150800100-E
	Ethernet Installationskabel MC GC1300 pro22 Cat.7_A S/FTP 4P LSHF-FR 100 m Ring	Brandverhalten: Klasse D_{ca} s2 d2 a1 für 10 Gigabit-Ethernet geeignet	**simplex** 1308427B34141 **duplex** 1308427B34143
	Unterputz Netzwerkdose mit einer oder zwei RJ45-Buchsen E-DAT $C6_A$ UP LSA+	für bis zu 10 Gigabit-Ethernet geeignet, reinweiß	**1 x RJ45** 130C371002-I **2 x RJ45** 130C381002-I
	Aufputz Netzwerkdose mit einer oder zwei RJ45-Buchsen E-DAT $C6_A$ AP LSA+	für bis zu 10 Gigabit-Ethernet geeignet, reinweiß	**1 x RJ45** 130C370002-I **2 x RJ45** 130C380002-I
	Netzwerk Anschlusseinheit für Tragschienen-Montage	zum Einbau im Schaltschrank REGplus inkl. $C6_A$modul 180°M (130B11-E); für bis zu 10 Gigabit-Ethernet geeignet	130B117003-E
	Modul AP-Gehäuse 6/12/16, unbestückt für $C6_A$modul 180° Jack 130B11-E	Modulgehäuse Aufputz unbestückt für Einzelmodule in Modulbauform, reinweiß	130861-0602-E 130861-1202-E 130861-1602-E
	Multimedia-Verteiler 12; 16; 24 Port	Modulhalterung leer zur Aufnahme von Daten-, KOAX- und LWL-Modulen, Einbauformen: Modul	130927-1200-E 130927-1600-E 130927-2400-E
	$C6_A$modul 180° Jack	Modulare Cat.6_A Anschlusseinheit RJ45 für 10 Gigabit-Ethernet geeignet; zum Einbau im Modul AP-Gehäuse	130B11-E
	Patchkabel Cat.6_A AWG 26 0,5 m	für 10 Gigabit-Ethernet geeignet, erhältlich in weiteren Farbvarianten sowie den Längen von 0,5 bis 20 m	1308450588-E
	Patchkabel Cat.6 Ultraflex500 VoIP AWG 26 0,3 m	besonders geeignet für ungeschirmte und geschirmte Class E_A Systeme, erhältlich in Weiß, Grau und Schwarz; Längen von 0,3 bis 20 m erhältlich	13084V0333-E
	Feldkonfektionierbarer RJ45-Stecker $C6_A$ RJ45 field plug pro	Direktanbindung, z. B. Access-Point Kamera; für 10 Gigabit-Ethernet geeignet	130E405032-E

Bereitstellung durch:

- Netzbetreiber
- Installateur/Bauherr
- Netzeigentümer

- Glasfaserkabel
- Patchkabel Glasfaser
- Kupferkabel
- Patchkabel Kupfer
- Aussenkabel
- Hausübergabepunkt APL
- Wohnungs-übergabepunkt
- Wandverteiler WV
- Gebäudeverteiler MV
- Netzabschlussgerät
- Stromanschluss
- Router mit WLAN
- Switch (optional)
- Patchfeld
- Netzwerkdose
- WLAN Dose

Einfamilienhaus

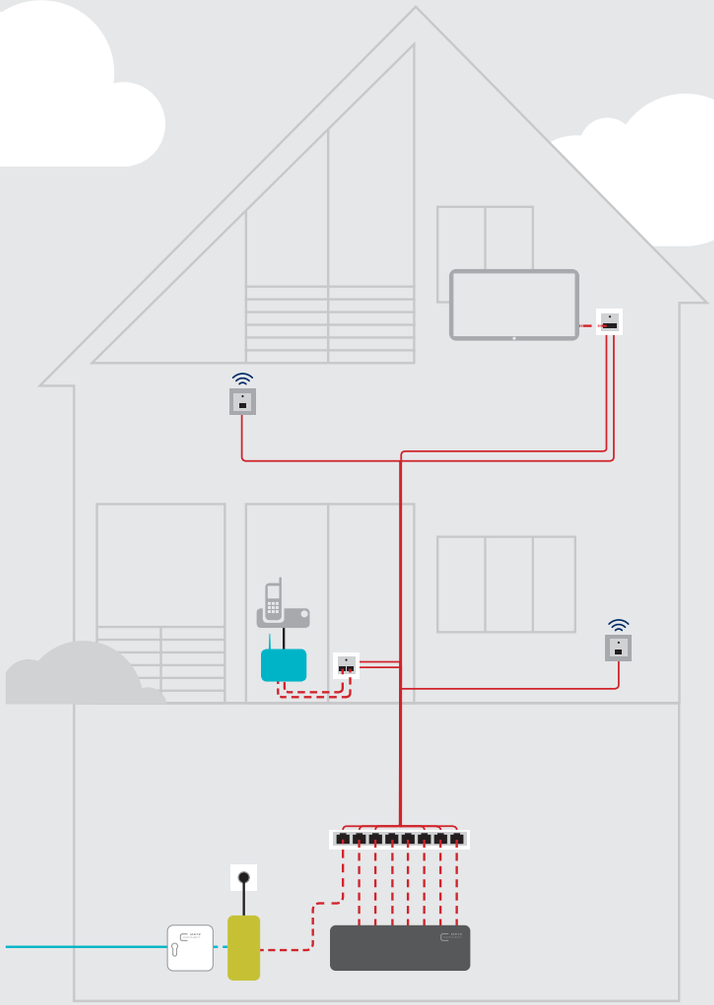

Mehrfamilienhaus

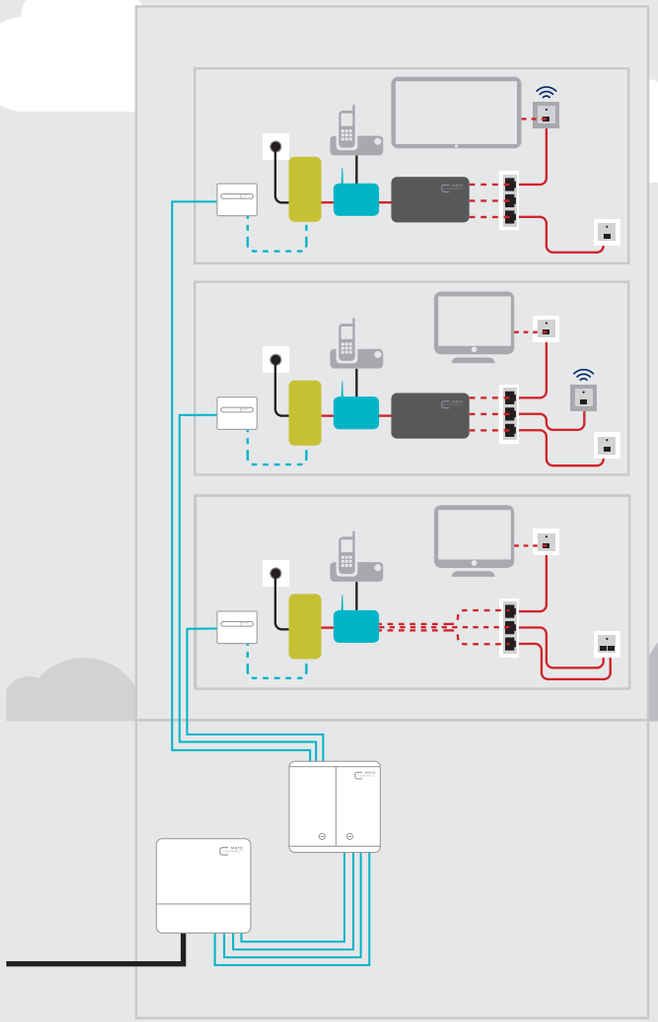

899670 | 04/2024

METZ CONNECT

We realize ideas

RIA CONNECT BTR NETCOM

METZ CONNECT GmbH
Im Tal 2
78176 Blumberg
Deutschland

Tel. +49 7702 533-0
Fax +49 7702 533-189

info@metz-connect.com
www.metz-connect.com