Fiche de spécifications
OpDAT Uniboot LC-D/LC-D OM4

Référence
151S6JOJOXXE

06.11.2026
Version: A

Illustrations

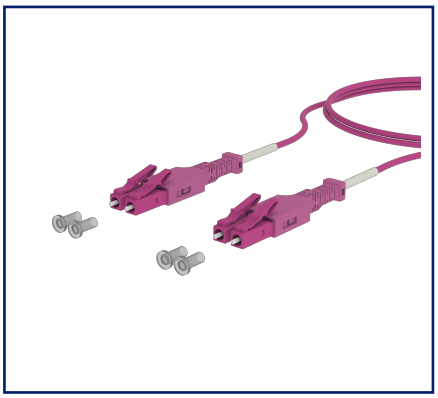

Schéma dimensionnel

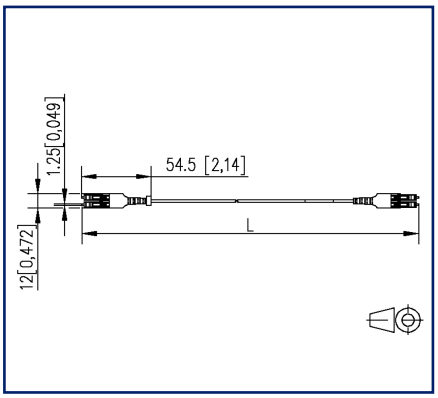

Schéma de principe

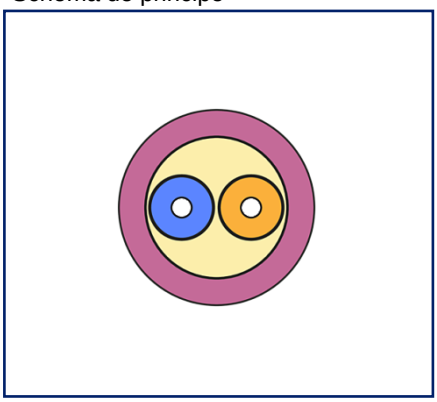

Voir schéma aggrandi en fin du document

Description du produit

- Cordon de brassage multimode I-V(ZN)H 2 50/125 OM4
- Fibre multimode OM4 G50/125 µm insensible au pliage, optimisée laser, selon IEC 60793-2-10 type A1a.3
- Diamètre extérieur 2,0 mm
- Matériau de la gaine sans halogène, avec faible dégagement de fumée, LSZH, non propagateur de l'incendie
- Câble duplex sous forme de câble rond (Uniboot) avec deux fibres à structure serrée et fil d'aramide comme décharge de traction
- Connecteur LC-D avec fonction easy Push-Pull
- Débranchement du connecteur en tirant sur la protection anti-pli
- Changement de polarité simple
- testé à 100 %
- Toutes les variantes disponibles peuvent être créées via le configurateur

© 2026 METZ CONNECT - Technische Änderungen vorbehalten! Subject to modifications! Sous réserve de modifications techniques!

Fiche de spécifications
OpDAT Uniboot LC-D/LC-D OM4

Référence
151S6JOJOXXE

06.11.2026
Version: A

Caractéristiques

Données générales	
Domaines d'application	zones de bureaux centre de données
Mesure mécanique selon MICE	M1
Mesure ingress selon MICE	I1
Mesure climatique selon MICE	C1
Mesure électromagnétique selon MICE	E3
Format	Uniboot cordon de brassage
Technique de transmission	Fibre optique
Raccordements	croisés
Couleur	violet
Type de mode de la fibre	Multimode
Classe de fibre	OM4
Type de câble	Uniboot Cordon de brassage duplex
Nombre de câbles / de brins	2
Type de polissage	PC (Physical Contact)
Structure d'une fibre	50/125 µm

Raccordements/interfaces	
Connectique interface 1	LC-D
Connectique interface 2	LC-D
Diamètre de la ferrule	1,25 mm
Diamètre de la ferrule	0,049 in.

Propriétés optiques	
Perte d'insertion	max. 0,4 dB
Atténuation de retour	min. 35 dB

Informations mécaniques	
décharge de traction	fibres d'aramide

© 2026 METZ CONNECT - Technische Änderungen vorbehalten! Subject to modifications! Sous réserve de modifications techniques!

OpDAT Uniboot LC-D/LC-D OM4

Référence
151S6JOJOXXE

06.11.2026
Version: A

Caractéristiques

Matériaux et propiétés des matériaux	
Résistance à la courbure	oui
Sans halogène	oui
RoHS	conforme
Conditions d'environnement	
Température (min. - max.)	
Température - Stockage °C	-10 °C - 60 °C
Température - Stockage °F	14 °F - 140 °F
Température - Service °C	-10 °C - 60 °C
Température - Service °F	14 °F - 140 °F
Température - Installation °C	-10 °C - 60 °C
Température - Installation °F	14 °F - 140 °F
Normes/Réglementations	
Câblage universel du bâtiment	
Exigences générales	ISO/IEC 11801
Interfaces de connecteurs à fibres optiques	IEC 61754-20
Fibres optiques : Spécifications de produit	
Spécification intermédiaire pour les fibres multimode de la catégorie A1	ISO/IEC 60793-2-10 (A1a.3)
Standard ITU-T	G.651.1
Classifications	
ETIM 9.0	EC001263
ETIM 10.0	EC001263
Spécifications d'emballage	
Type d'emballage	1 pc(s) / sachet plastique

Note d'utilisation

Ce produit est un produit standard de METZ CONNECT. METZ CONNECT n'a pas connaissance de l'utilisation spécifique prévue des marchandises par le client ou tout autre client du client. Le client garantit qu'il a entièrement et suffisamment testé l'utilisation des biens et toutes les modifications du produit, les changements du produit ou les améliorations du produit en ce qui concerne l'utilisation spécifique prévue conformément à l'état de l'art ou de toute autre manière.

© 2026 METZ CONNECT - Technische Änderungen vorbehalten! Subject to modifications! Sous réserve de modifications techniques!

Illustrations

Schéma dimensionnel

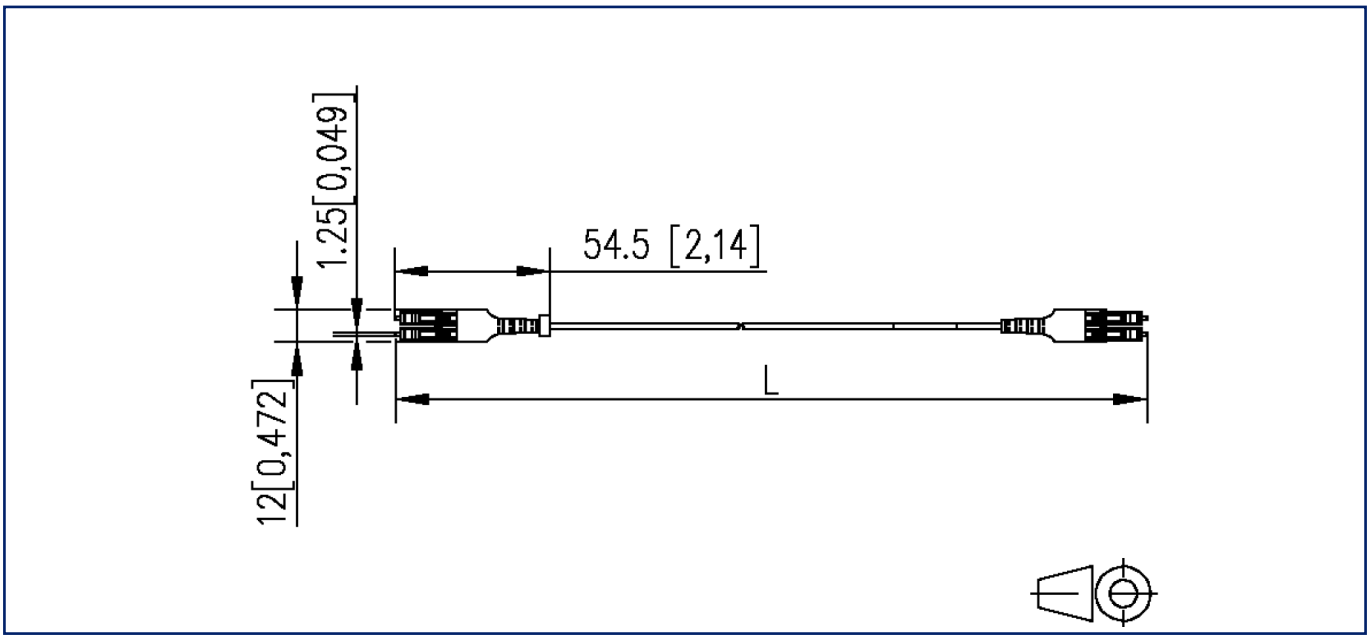

Schéma de principe

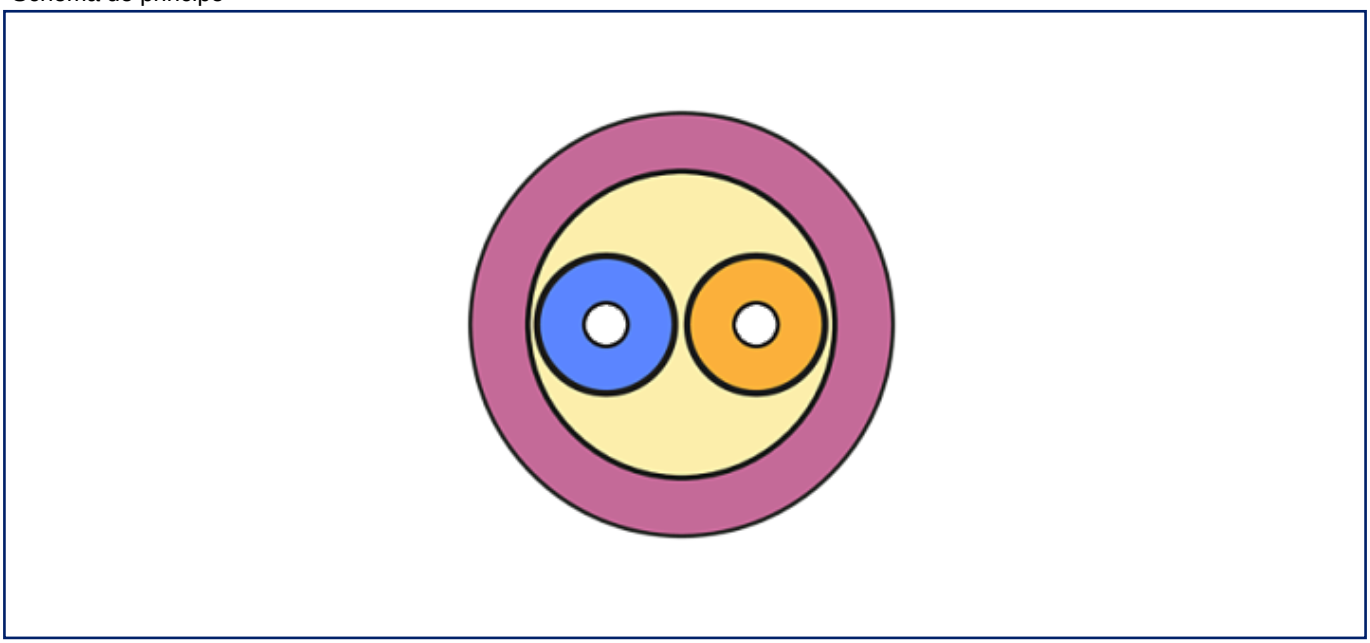

© 2026 METZ CONNECT - Technische Änderungen vorbehalten! Subject to modifications! Sous réserve de modifications techniques!