# Fiche de spécifications
## PR03320VBHC (Type 224), 20 pôles



**Référence**
**31224120**

13.11.2026
Version: A

## Illustrations

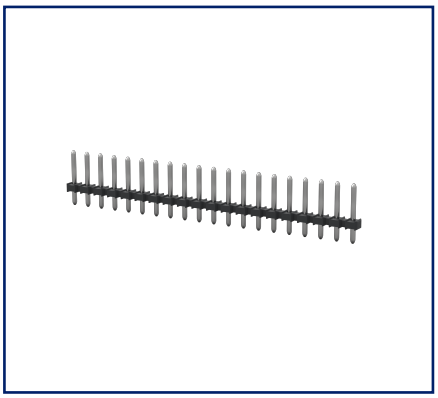

Schéma dimensionnel à titre d'exemple

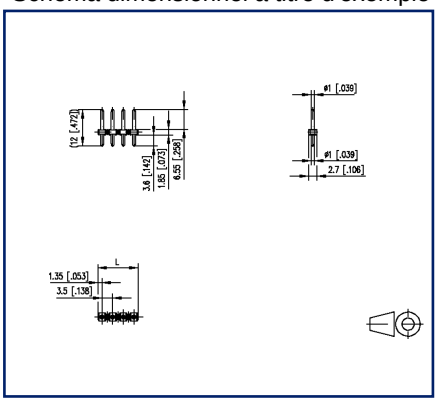


Schéma de perçage à titre d'exemple

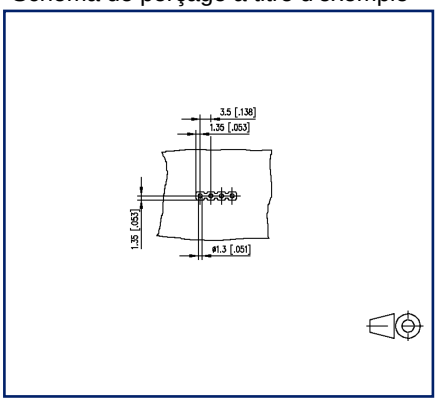


Voir schéma aggrandi en fin du document

### Description du produit

- embase à picots, soudable, convient pour THR
- pas 3,50 mm, sens de connexion vertical 0°
- juxtaposable sans perte de pôle
- emballage Tape & Reel possibles
- couleur noir

METZ CONNECT GmbH | Im Tal 2 | 78176 Blumberg | Germany
Phone +49 7702 533-0 | Fax +49 7702 533-433 | info@metz-connect.com
Weitere Dokumentation siehe / additional documentation see / documentation supplémentaire voir www.metz-connect.com

© 2026 METZ CONNECT - Technische Änderungen vorbehalten! Subject to modifications! Sous réserve de modifications techniques!

# Fiche de spécifications
# PR03320VBHC (Type 224), 20 pôles

**Référence**
**31224120**

13.11.2026
Version: A

## Caractéristiques

| | | | |
|---|---|---|---|
| **Données générales** | | | |
| Longueur picot soudable | 3,6 mm | | |
| nombre de pôles | 20 | | |
| Classe d'isolation | CTI 600 | | |
| distance air/ligne fuite | 2,5 mm | | |
| Degré de protection | IP00 | | |
| Courant assigné | 6 A | | |
| Catégorie de surtension | III | III | II |
| Degré de pollution | 3 | 2 | 2 |
| Tension assignée | 200 V | 500 V | 500 V |
| Tension d'essai | 4 kV | 4 kV | 4 kV |
| **Certifications** | | | |
| c UL us V / A | 300 / 15 | | |
| approbation fichier UL | E121004 | | |
| SEV | 200 V / 2.5 kV / 6 A / 1,0 mm | | |
| **Matériel** | | | |
| matériau isolant | PA46 | | |
| inflammibilité | V0 | | |
| matériau de picot | CuZnPb | | |
| surface de picot | Ni + Sn | | |
| Fil incandescent inflammabilité GWFI | - | | |
| Fil incandescent Ignition GWIT | - | | |
| **Données Climatiques** | | | |
| température plafond | 105 °C | | |
| température plancher | -40 °C | | |
| **Général** | | | |
| Tolérance | ISO 2768 -mH | | |
| Soudabilité | apte au reflow | | |
| **Note d'utilisation** | | | |

© 2026 METZ CONNECT - Technische Änderungen vorbehalten! Subject to modifications! Sous réserve de modifications techniques!

## Caractéristiques

Ce produit est un produit standard de METZ CONNECT. METZ CONNECT n'a pas connaissance de l'utilisation spécifique prévue des marchandises par le client ou tout autre client du client. Le client garantit qu'il a entièrement et suffisamment testé l'utilisation des biens et toutes les modifications du produit, les changements du produit ou les améliorations du produit en ce qui concerne l'utilisation spécifique prévue conformément à l'état de l'art ou de toute autre manière.

© 2026 METZ CONNECT - Technische Änderungen vorbehalten! Subject to modifications! Sous réserve de modifications techniques!

## Pendant de

| Référence | Désignation |
|---|---|
| 31166120 | RP02320HBWC (Type 166), 20 pôles |

© 2026 METZ CONNECT - Technische Änderungen vorbehalten! Subject to modifications! Sous réserve de modifications techniques!

## Illustrations

Schéma dimensionnel à titre d'exemple

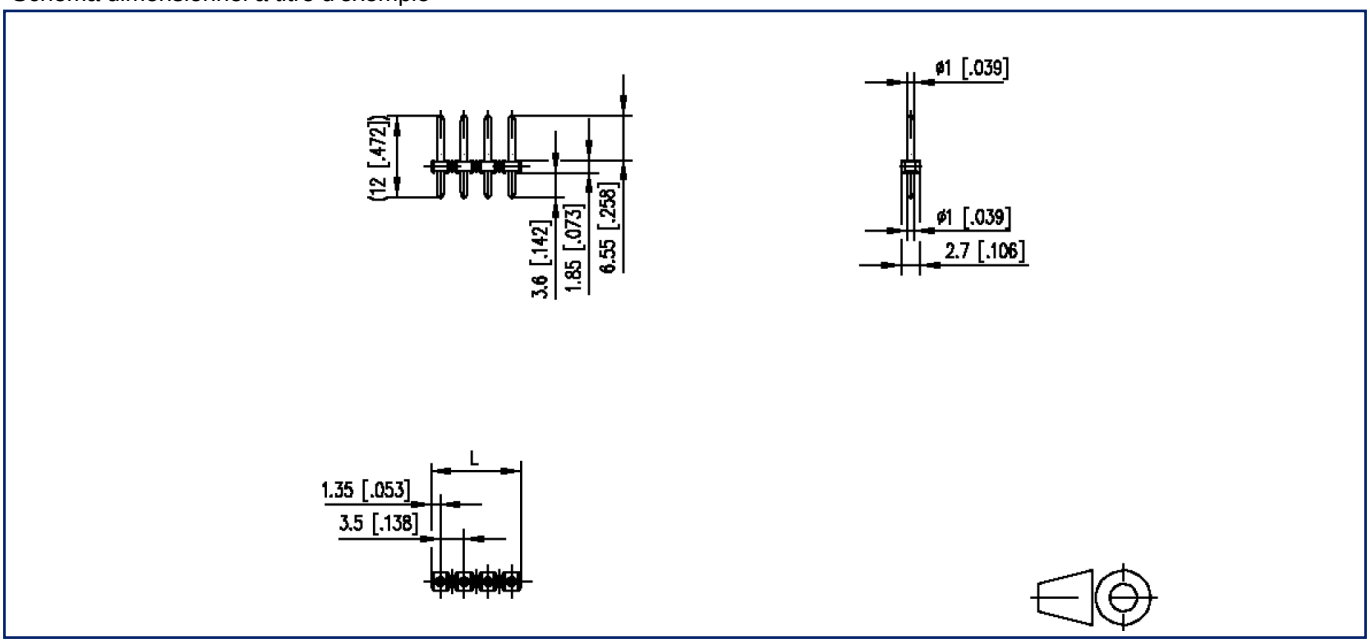


L=(Nbre de pôles - 1) x pas + 2.7 mm [0.106]

© 2026 METZ CONNECT - Technische Änderungen vorbehalten! Subject to modifications! Sous réserve de modifications techniques!

## Illustrations

Schéma de perçage à titre d'exemple

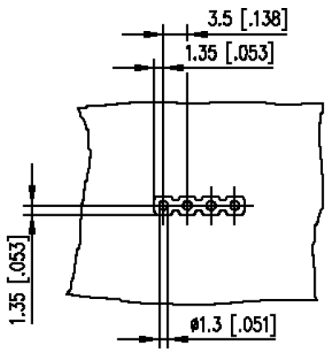


© 2026 METZ CONNECT - Technische Änderungen vorbehalten! Subject to modifications! Sous réserve de modifications techniques!