Fiche de spécifications

Keystone boîtier de raccordement montage en saillie 6/12 port non équipé blanc pur

Référence
1309190002KE
EAN 4250184140931
26.08.2026
Version: Y

Illustrations



Schéma dimensionnel

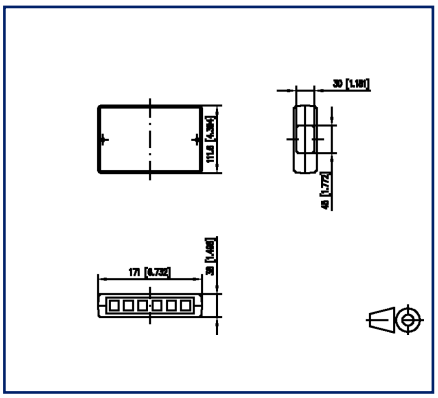

Schéma de perçage

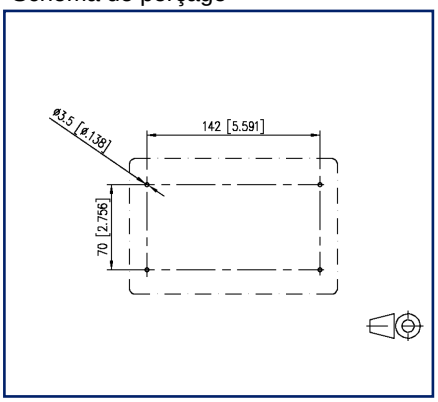

Voir schéma aggrandi en fin du document

Description du produit

- Unité de raccordement très compacte pour montage en saillie à 6/12 ports pour six/douze modules individuels Keystone
- Sens d'embrochage du module : vers le bas, incliné de 90°
- Décharge de traction avec attache-câbles sur le module
- Couleur des caches proche du blanc pur RAL 9010, surface brillante
- Convient pour 6 modules blindés

© 2026 METZ CONNECT - Technische Änderungen vorbehalten! Subject to modifications! Sous réserve de modifications techniques!

METZ CONNECT GmbH | Im Tal 2 | 78176 Blumberg | Germany
Phone +49 7702 533-0 | Fax +49 7702 533-433 | info@metz-connect.com

Fiche de spécifications

Keystone boîtier de raccordement montage en saillie 6/12 port non équipé blanc pur

Référence
1309190002KE

EAN 4250184140931

26.08.2026

Version: Y

Caractéristiques

Données générales	
Domaines d'application	zones de bureaux
Mesure mécanique selon MICE	M1
Mesure ingress selon MICE	I1
Mesure climatique selon MICE	C1
Mesure électromagnétique selon MICE	E3
Format	Boîtier de raccordement
Type de montage	AP
Couleur	blanc
Dimensions	
Dimension (L x L x H)	111,6 mm x 171 mm x 38 mm
Dimension (L x L x H)	4,394 in. x 6,732 in. x 1,496 in.
Possiblité d'étiquetage	sur boîtier
Raccordements/interfaces	
Nombre de ports interface 2	6
Nombre de ports équipés interface 2	0
Sens d'enfichage du module	incliné de 90° vers le bas
Informations mécaniques	
Découpe	Keystone
décharge de traction	attache-câble
Matériaux et propiétés des matériaux	
Sans halogène	oui
RoHS	conforme
Classifications	
ETIM 7.0	EC001264
ETIM 8.0	EC001264
ETIM 9.0	EC001264
ETIM 10.0	EC001264

© 2026 METZ CONNECT - Technische Änderungen vorbehalten! Subject to modifications! Sous réserve de modifications techniques!

Keystone boîtier de raccordement montage en saillie 6/12 port non équipé blanc pur

Référence
1309190002KE

EAN 4250184140931

26.08.2026

Version: Y

Caractéristiques

Spécifications d'emballage

Type d'emballage	1 pc(s) / sachet plastique

Note d'utilisation

Ce produit est un produit standard de METZ CONNECT. METZ CONNECT n'a pas connaissance de l'utilisation spécifique prévue des marchandises par le client ou tout autre client du client. Le client garantit qu'il a entièrement et suffisamment testé l'utilisation des biens et toutes les modifications du produit, les changements du produit ou les améliorations du produit en ce qui concerne l'utilisation spécifique prévue conformément à l'état de l'art ou de toute autre manière.

© 2026 METZ CONNECT - Technische Änderungen vorbehalten! Subject to modifications! Sous réserve de modifications techniques!

Fiche de spécifications

Keystone boîtier de raccordement montage en saillie 6/12 port non équipé blanc pur

Référence
1309190002KE

EAN 4250184140931

26.08.2026

Version: Y

Illustrations

Schéma dimensionnel

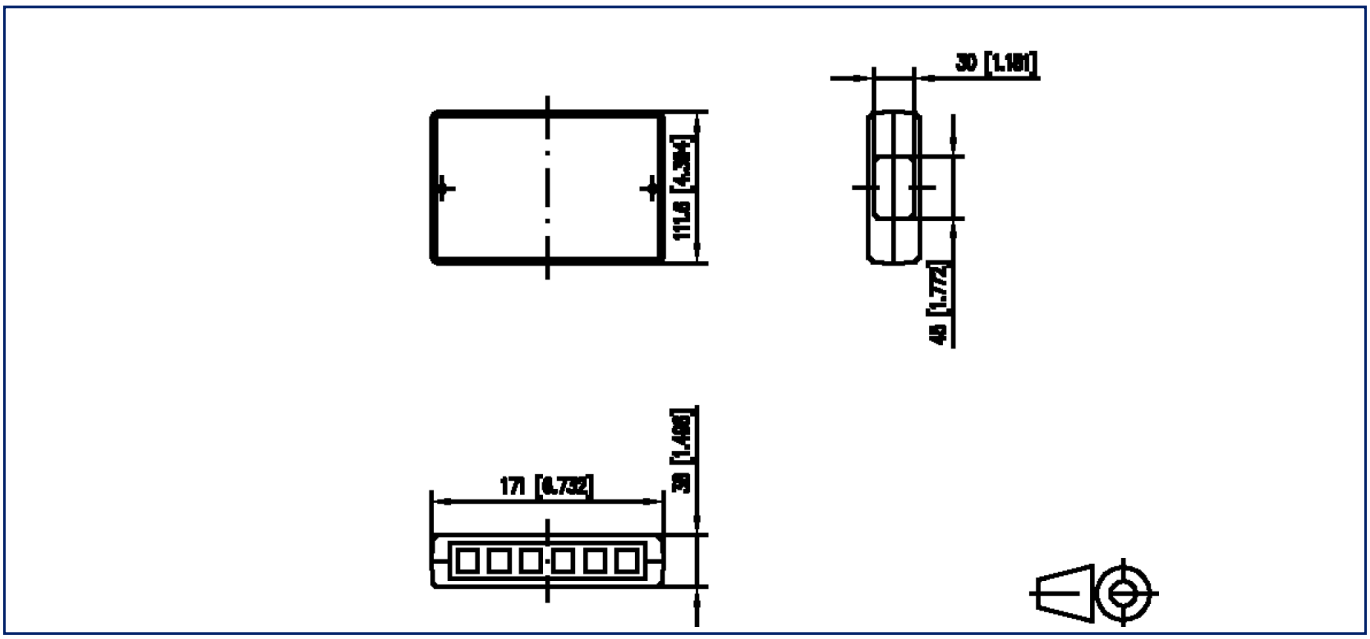

Schéma de perçage

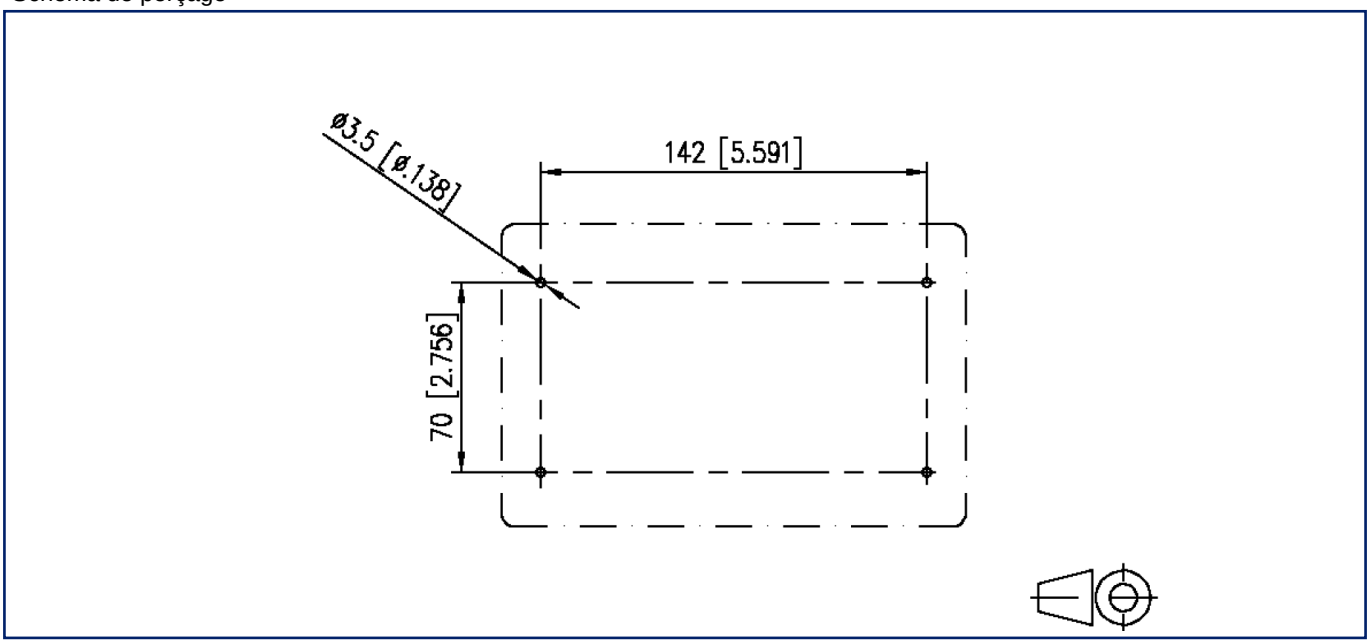

© 2026 METZ CONNECT - Technische Änderungen vorbehalten! Subject to modifications! Sous réserve de modifications techniques!

Keystone boîtier de raccordement montage en saillie 6/12 port non équipé blanc pur

Référence
1309190002KE

EAN 4250184140931

26.08.2026

Version: Y

Illustrations

Découpe

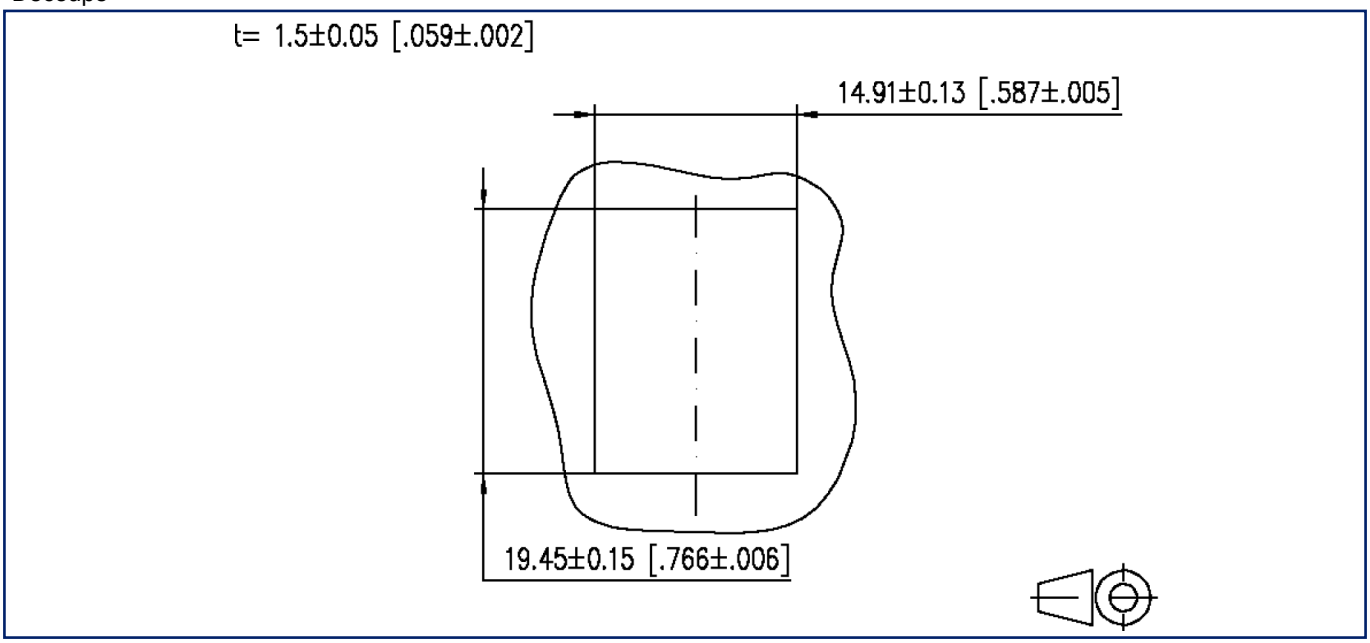

© 2026 METZ CONNECT - Technische Änderungen vorbehalten! Subject to modifications! Sous réserve de modifications techniques!