# Fiche de spécifications

## VZE-E05



**Référence**
**110098520067**

**EAN 4250184120223**

24.09.2026

Version: F

## Illustrations

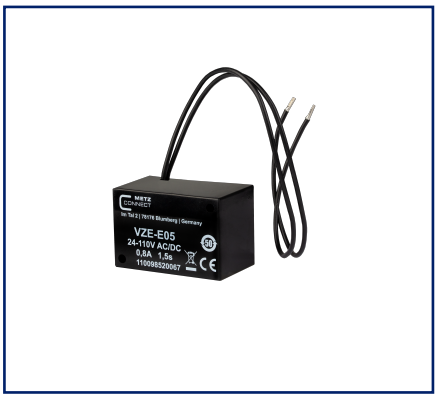


Schéma dimensionnel

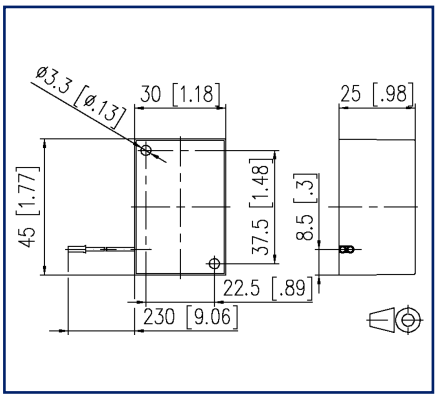


Raccordements

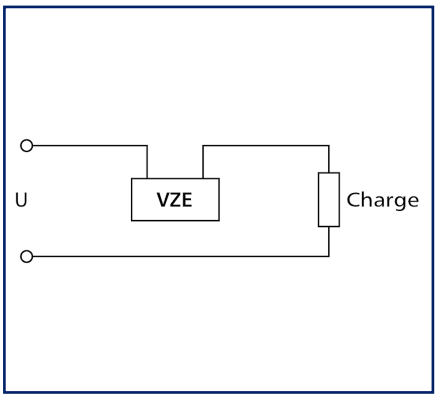


Voir schéma aggrandi en fin du document

## Description du produit

Relais temporisé à deux fils avec temps de retard fixe réglé. Construction modulaire compacte, étanche et moulée. Insensible aux vibrations, sans rebond et sans usure grâce à l'absence de composants mécaniques. Si la tension de service est appliquée au circuit de retard en série avec le consommateur, elle est activée après le temps de retard t

© 2026 METZ CONNECT - Technische Änderungen vorbehalten! Subject to modifications! Sous réserve de modifications techniques!

METZ CONNECT GmbH | Im Tal 2 | 78176 Blumberg | Germany
Phone +49 7702 533-0 | Fax +49 7702 533-433 | info@metz-connect.com

**Référence**
**110098520067**
**EAN 4250184120223**
24.09.2026
Version: F

## Caractéristiques

| | |
|---|---|
| **Sorties** | |
| Courant continu | 0,8 A |
| **Boîtier** | |
| Position de montage | tout |
| **Données Climatiques** | |
| Service | |
| Humidité relative | max. 85 % non condensé |
| **Classifications** | |
| ETIM 7.0 | EC001439 |
| ETIM 8.0 | EC001439 |
| ETIM 9.0 | EC001439 |
| ETIM 10.0 | EC001439 |

### Note d'utilisation

Ce produit est un produit standard de METZ CONNECT. METZ CONNECT n'a pas connaissance de l'utilisation spécifique prévue des marchandises par le client ou tout autre client du client. Le client garantit qu'il a entièrement et suffisamment testé l'utilisation des biens et toutes les modifications du produit, les changements du produit ou les améliorations du produit en ce qui concerne l'utilisation spécifique prévue conformément à l'état de l'art ou de toute autre manière.

© 2026 METZ CONNECT - Technische Änderungen vorbehalten! Subject to modifications! Sous réserve de modifications techniques!

# Fiche de spécifications
# VZE-E05

**Référence**
**110098520067**
**EAN 4250184120223**
24.09.2026
Version: F

## Illustrations

Schéma dimensionnel

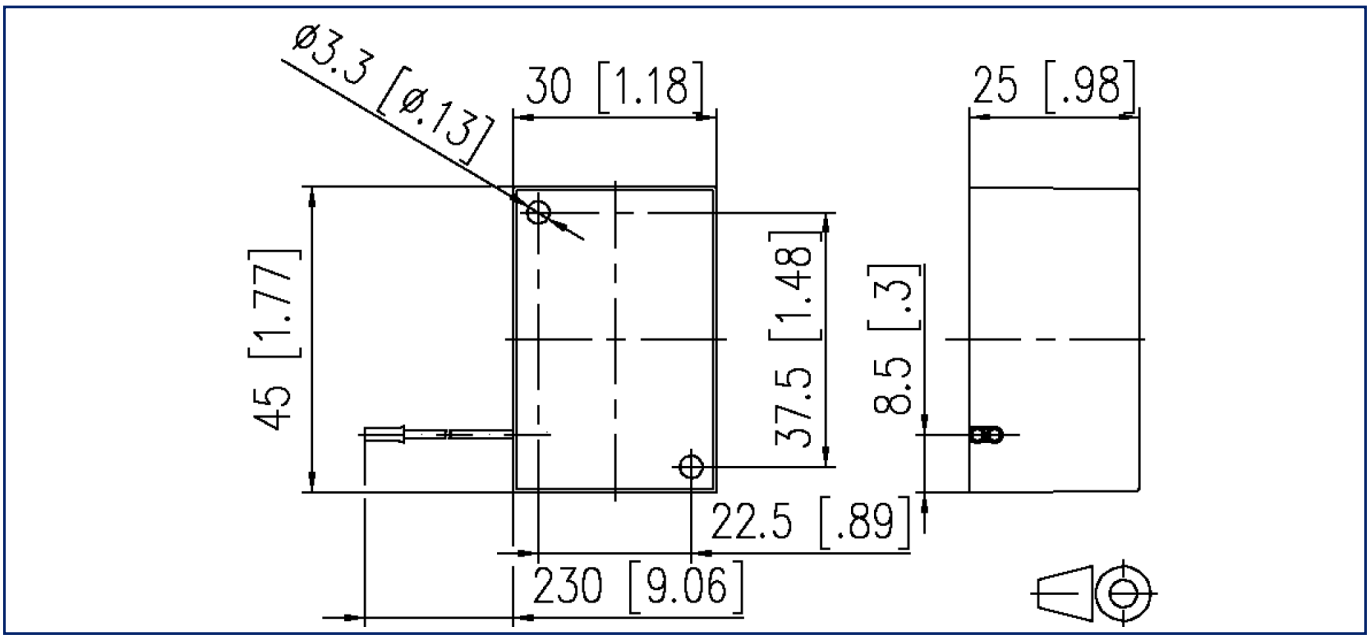


Raccordements

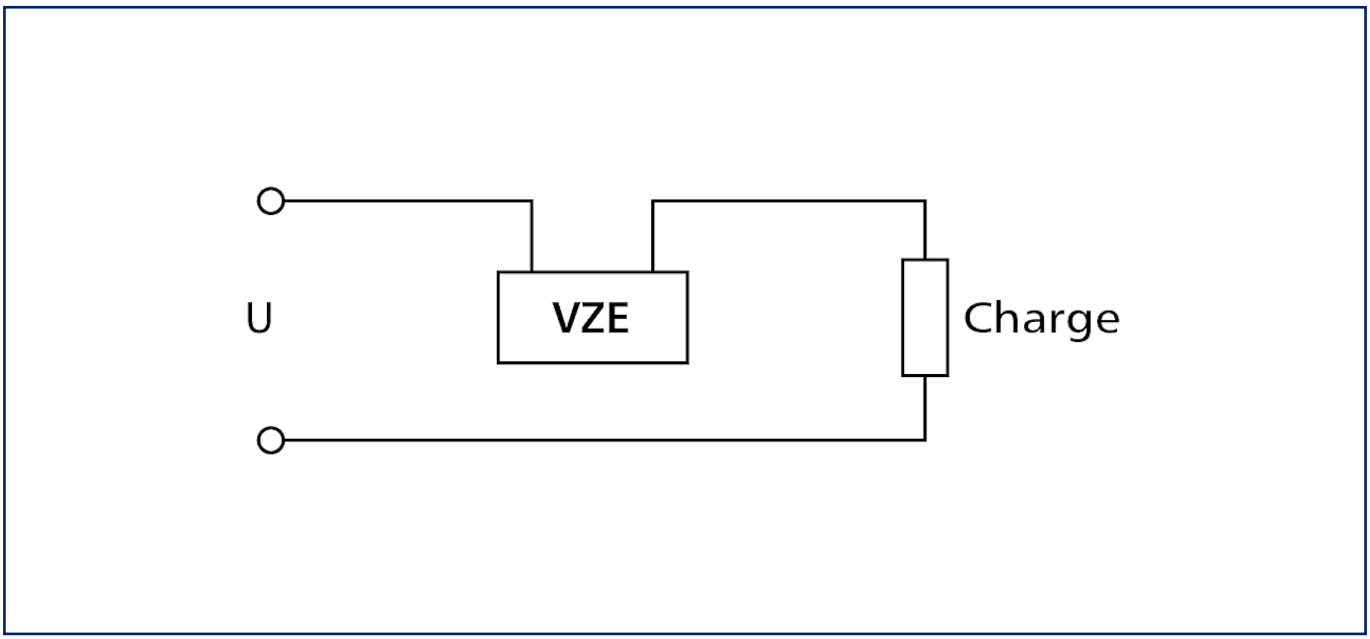


© 2026 METZ CONNECT - Technische Änderungen vorbehalten! Subject to modifications! Sous réserve de modifications techniques!

Référence
110098520067
EAN 4250184120223
24.09.2026
Version: F

## Illustrations

Diagramme fonctionnel

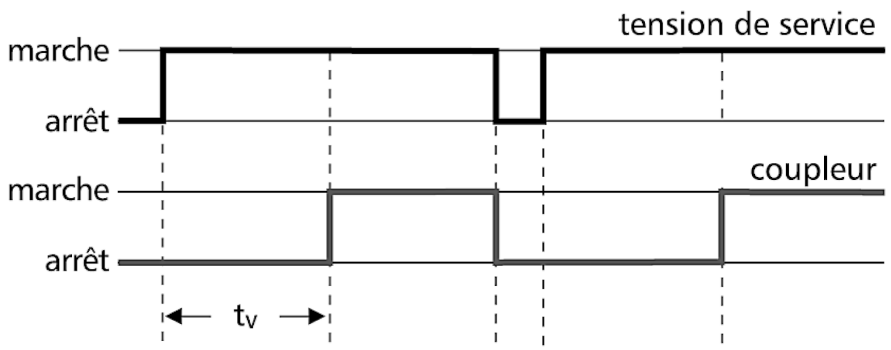


© 2026 METZ CONNECT - Technische Änderungen vorbehalten! Subject to modifications! Sous réserve de modifications techniques!