Fiche de spécifications

Keystone IP44 boîtier apparent non équipé

Référence
1309430003KE

EAN 4250184167044

26.08.2026

Version: V

Illustrations



Schéma dimensionnel

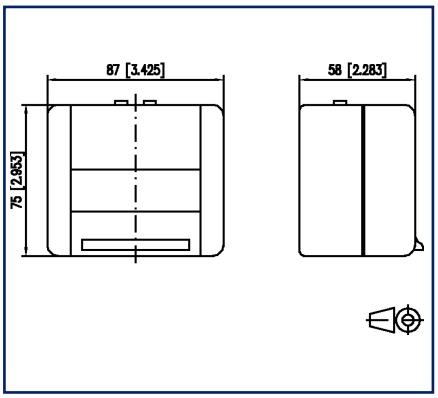

Schéma de perçage

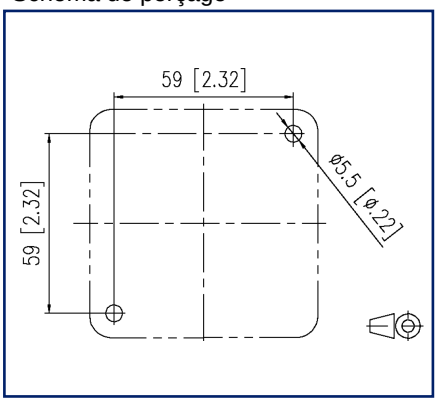

Voir schéma aggrandi en fin du document

Description du produit

- Boîtier IP44 pour montage en saillie pour deux modules individuels, format : Keystone
- Indice de protection IP44 seulement en état fermé (sans câble de brassage enfiché)
- Arrivée pour un ou deux câbles par le haut
- Incassable
- Couleur : gris

© 2026 METZ CONNECT - Technische Änderungen vorbehalten! Subject to modifications! Sous réserve de modifications techniques!

METZ CONNECT GmbH | Im Tal 2 | 78176 Blumberg | Germany
Phone +49 7702 533-0 | Fax +49 7702 533-433 | info@metz-connect.com

Fiche de spécifications

Keystone IP44 boîtier apparent non équipé

Référence
1309430003KE
EAN 4250184167044
26.08.2026
Version: V

Caractéristiques

Données générales	
Domaines d'application	zones de bureaux
Mesure mécanique selon MICE	M1
Mesure ingress selon MICE	I1
Mesure climatique selon MICE	C1
Mesure électromagnétique selon MICE	E3
Format	Boîtier de raccordement
Type de montage	AP
Couleur	gris
Dimensions	
Dimension (L x L x H)	55 mm x 76 mm x 188 mm
Dimension (L x L x H)	2,165 in. x 2,992 in. x 7,402 in.
Modularité	oui
Possiblité d'étiquetage	sur boîtier
Raccordements/interfaces	
Nombre de ports interface 2	2
Nombre de ports équipés interface 2	0
Sens d'enfichage du module	droit
Accès ou départ de câble	90° par le haut
Informations mécaniques	
Découpe	Keystone
Matériaux et propiétés des matériaux	
Matériau - Boîtier	Thermoplastique
Sans halogène	oui
RoHS	conforme
Classifications	
ETIM 7.0	EC001264
ETIM 8.0	EC001264
ETIM 9.0	EC001264
ETIM 10.0	EC001264

© 2026 METZ CONNECT - Technische Änderungen vorbehalten! Subject to modifications! Sous réserve de modifications techniques!

Keystone IP44 boîtier apparent non équipé

Référence
1309430003KE

EAN 4250184167044

26.08.2026

Version: V

Caractéristiques

Spécifications d'emballage

Type d'emballage	10 pc(s) / carton

Note d'utilisation

Ce produit est un produit standard de METZ CONNECT. METZ CONNECT n'a pas connaissance de l'utilisation spécifique prévue des marchandises par le client ou tout autre client du client. Le client garantit qu'il a entièrement et suffisamment testé l'utilisation des biens et toutes les modifications du produit, les changements du produit ou les améliorations du produit en ce qui concerne l'utilisation spécifique prévue conformément à l'état de l'art ou de toute autre manière.

© 2026 METZ CONNECT - Technische Änderungen vorbehalten! Subject to modifications! Sous réserve de modifications techniques!

Keystone IP44 boîtier apparent non équipé

Référence
1309430003KE
EAN 4250184167044
26.08.2026
Version: V

Illustrations

Schéma dimensionnel

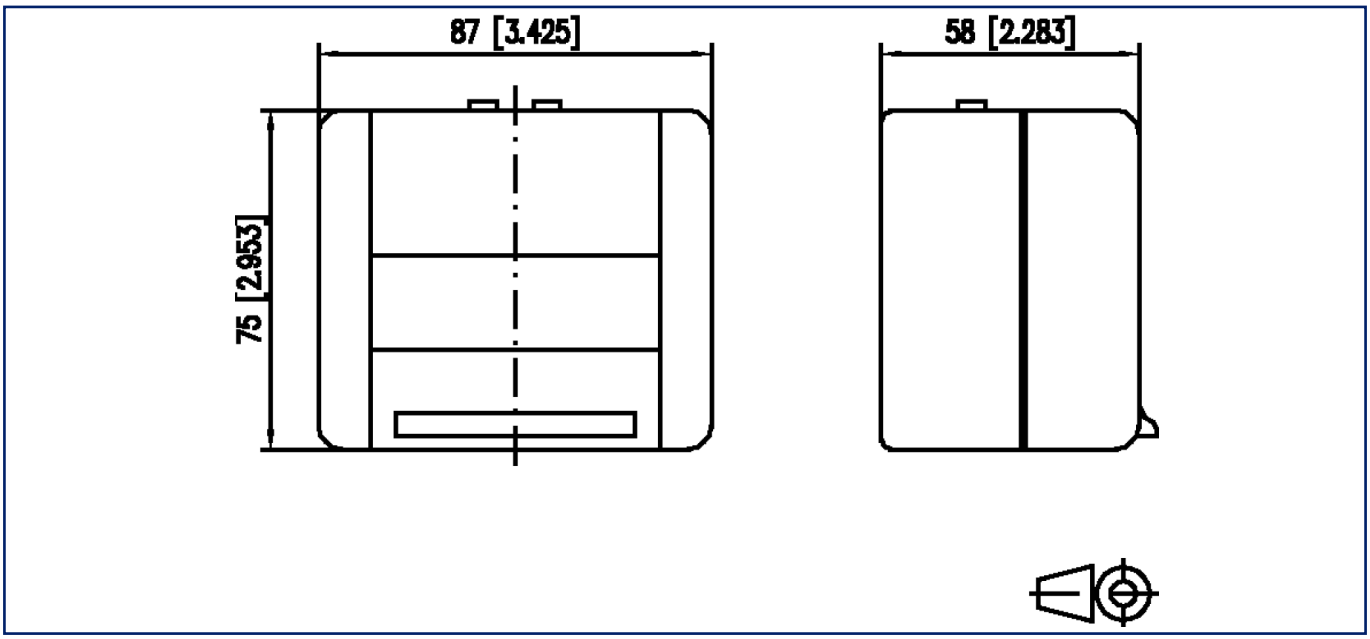

Schéma de perçage

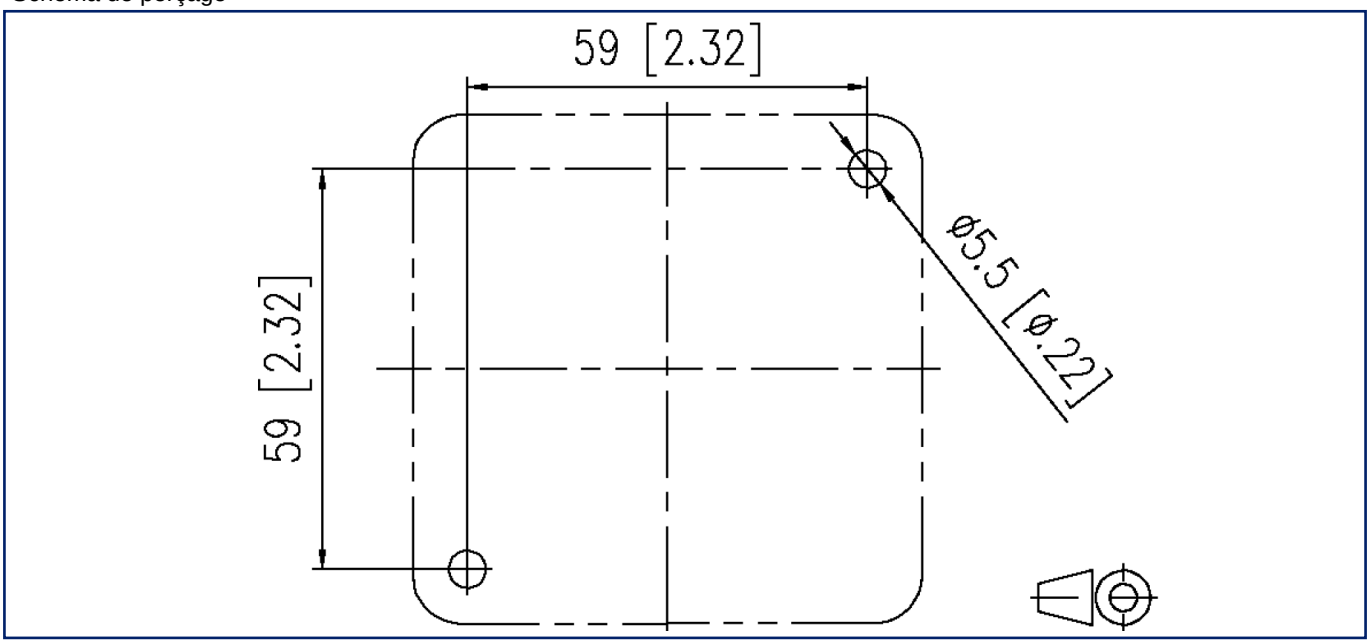

METZ CONNECT GmbH | Im Tal 2 | 78176 Blumberg | Germany
Phone +49 7702 533-0 | Fax +49 7702 533-433 | info@metz-connect.com
Weitere Dokumentation siehe / additional documentation see / documentation supplémentaire voir www.metz-connect.com

© 2026 METZ CONNECT - Technische Änderungen vorbehalten! Subject to modifications! Sous réserve de modifications techniques!

Keystone IP44 boîtier apparent non équipé

Référence
1309430003KE
EAN 4250184167044
26.08.2026
Version: V

Illustrations

Découpe

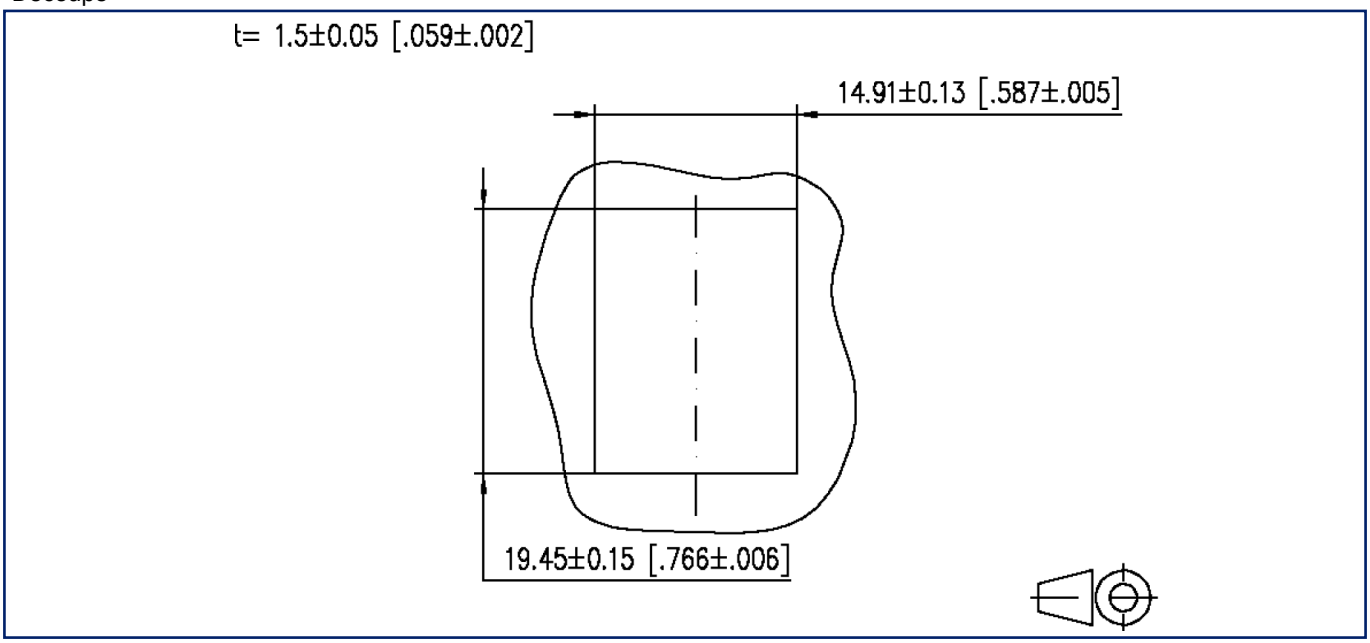

© 2026 METZ CONNECT - Technische Änderungen vorbehalten! Subject to modifications! Sous réserve de modifications techniques!