Fiche de spécifications

MR-F-GW

Passerelle Modbus RTU / Modbus TCP

Référence
1108300170
EAN 4251394654904
28.09.2026
Version: J

Illustrations

Schéma de principe

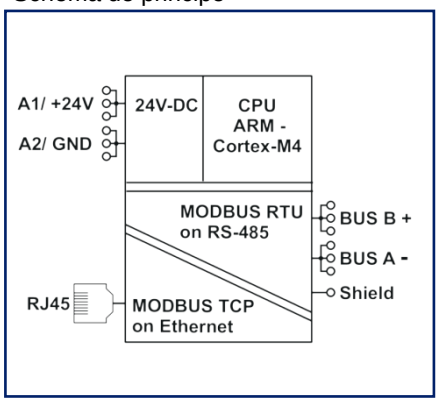

Raccordements

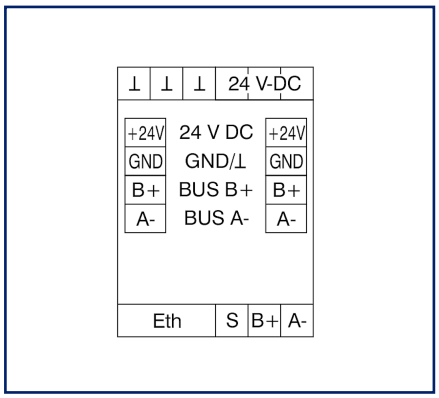

Voir schéma aggrandi en fin du document

Description du produit

MR-(F)-GW est une passerelle Modbus RTU/Modbus TCP compacte. Le MR-Gateway permet un échange de données bidirectionnel entre les appareils de bus de terrain Modbus RTU et un Modbus TCP maître (client). Le MR-(F)-GW peut être utilisé en deux modes de fonctionnement. Soit en tant que passerelle transparente en Modbus RTU sur TCP ou en tant que convertisseur de protocole (mode Modbus TCP). Le MR-Gateway peut être connectée aux appareils Modbus RTU METZ CONNECT via deux bornes de connexion à 4 broches situées à l'avant de l'appareil et une fiche de cavalier. Un serveur Web intégré permet le paramétrage, la gestion et la surveillance des deux interfaces (Ethernet/RS485). L'interface Web est également utilisée pour mettre à jour le firmware. Le MR-Gateway convient pour une installation décentralisée dans des sous-distributeurs électriques ou dans des armoires de commande sur rails de montage TH35 selon CEI 60715.

- Accès simultané à partir de 32 clients Modbus TCP
- Échange de données bidirectionnel entre les dispositifs esclaves Modbus RTU et un maître Modbus TCP (client)
- Protocole : Modbus RTU over TCP (Passerelle transparente), Modbus TCP/IP v1.0b, HTTP 1.0
- Serveur Web intégré
- Configuration intuitive et indépendante du logiciel via l'interface Web
- Recherche aisée des dispositifs Modbus RTU METZ CONNECT sur le bus RS485
- Connexion rapide des dispositifs Modbus RTU de METZ CONNECT grâce à la technique éprouvée des cavaliers
- Isolation galvanique triple (alimentation Ethernet RS485)
- Surveillance du statut de la communication TCP et RS485

© 2026 METZ CONNECT - Technische Änderungen vorbehalten! Subject to modifications! Sous réserve de modifications techniques!

Fiche de spécifications
MR-F-GW
Passerelle Modbus RTU / Modbus TCP

Référence
1108300170

EAN 4251394654904
28.09.2026
Version: J

Caractéristiques

Certifications	
c UL US LISTED	Open Energy Management Equipment 34TZ
Interface Ethernet	
Connexion au réseau	1 x Port Ethernet (RJ-45 IEC 60603-7-51 (2010))
Vitesse	10/100 Mbits avec auto-négociation
Protocole	Modbus RTU over TCP (Passerelle transparente) Modbus TCP/IP v1.0b HTTP 1.0
Interface RS485	
Protocole	Modbus RTU v1.1b3
Paramètres de transmission	
Taux de transfert	min. 300 Bit/s (Bd) max. 115200 Bit/s (Bd)
Taux de transfert configuration d'usine	19200 Bit/s (Bd)
Parité	Odd Even (réglage en usine) None
Bits d'arrêt	1 (réglage en usine) 2
Isolation galvanique	1,5 kV
Résistance de terminaison de bus	120 ohms commutable
Nombre de participants au bus	32 ; pour 1 Unit Load par participant
Alimentation	
Tension de service	24 V CC +/- 10 % (SELV)
Consommation électrique (max)	50 mA
Perte de puissance (max)	1,3 W
Boîtier	
Dimensions	
Dimension (L x H x P)	35 mm x 69,3 mm x 60 mm
Dimension (L x H x P)	1,378 in. x 2,728 in. x 2,362 in.
Poids	64 g
Type de montage	Rail DIN TH35
Position de montage	tout

© 2026 METZ CONNECT - Technische Änderungen vorbehalten! Subject to modifications! Sous réserve de modifications techniques!

Fiche de spécifications
MR-F-GW
Passerelle Modbus RTU / Modbus TCP

Référence
1108300170

EAN 4251394654904
28.09.2026
Version: J

Caractéristiques

Boîtier	
Juxtaposition	sans espacement
Type de connexion	Borniers à ressort
Affichage	
Opération "RDY"	DEL verte
Raccordement LAN "LINK 10/100"	DEL verte (100 Mbit), DEL jaune (10 Mbit)
RS485 bus "TX" / "RX"	DEL verte
Borniers	
Alimentation et bus	
Bornier	à 4 pôles, enfichable, sur le devant du boîtier
Monobrin (AWG)	max. 1.5 mm² / max. 16 AWG
Multibrins (AWG)	max. 1 mm² / max. 18 AWG
Diamètre de fil	min. 0,3 mm max. 1,4 mm
Raccordement de l´appareil	
Section de raccordement solide	0,2 mm² - 2,5 mm² / AWG 24-14
Section de raccordement multibrins	0,25 mm² - 2,5 mm² / AWG 24-12
Section de raccordement avec embout de fil	0,25 mm² - 1,5 mm² / AWG 24-16
Longueur de dénudage (min)	8 mm
Connexion Ethernet	RJ45-connecteur femelle
Matériel	
Matériau - Boîtier	Polyamid 6.6 V0
Couleur	gris
Matériau - blocs de jonction	Polyamid 6.6 V0
Matériau - Cache	Polycarbonat
Degré de protection selon IEC 60529	
Degré de protection - boîtier (selon IEC 60529)	IP40
Degré de protection - borniers (selon IEC 60529)	IP20

© 2026 METZ CONNECT - Technische Änderungen vorbehalten! Subject to modifications! Sous réserve de modifications techniques!

MR-F-GW
Passerelle Modbus RTU / Modbus TCP

Référence
1108300170
EAN 4251394654904
28.09.2026
Version: J

Caractéristiques

Données Climatiques	
Service	
Température - Service °C	-5 °C - 55 °C
Température - Service °F	23 °F - 131 °F
Humidité relative	max. 85 % non condensé
Stockage	
Température - Stockage °C	-20 °C - 70 °C
Température - Stockage °F	-4 °F - 158 °F
Classifications	
ETIM 7.0	EC001099
ETIM 8.0	EC001099
ETIM 9.0	EC001099
ETIM 10.0	EC001099
Logiciel et documentation supplémentaire	
Logiciel	MC Search Tool: outil gratuit et basé sur Windows pour configurer et rechercher le MR-(F)-GW dans un réseau TCP/IP (téléchargement gratuit sur www.metz-connect.com)

Note d'utilisation

Ce produit est un produit standard de METZ CONNECT. METZ CONNECT n'a pas connaissance de l'utilisation spécifique prévue des marchandises par le client ou tout autre client du client. Le client garantit qu'il a entièrement et suffisamment testé l'utilisation des biens et toutes les modifications du produit, les changements du produit ou les améliorations du produit en ce qui concerne l'utilisation spécifique prévue conformément à l'état de l'art ou de toute autre manière.

© 2026 METZ CONNECT - Technische Änderungen vorbehalten! Subject to modifications! Sous réserve de modifications techniques!

Accessoires

Référence	Désignation
110369	Bornier type 259
110561	Bloc d´alimentation NG4 24 V CC
11056170	Bloc d´alimentation NG4-F 24 V CC
11083013	MR-TO4 Modbus RTU
1108301370	MR-F-TO4 Modbus RTU
1108311319	MR-DI10 Modbus RTU
110831131970	MR-F-DI10 Modbus RTU
11083213	MR-AI8 Modbus RTU
1108321370	MR-F-AI8 Modbus RTU
1108331326	MR-DIO4/2 Modbus RTU
110833132601	MR-DIO4/2S Modbus RTU
11083313260170	MR-F-DIO4/2S Modbus RTU
110833132670	MR-F-DIO4/2 Modbus RTU
1108341319	MR-DI4 Modbus RTU
110834131970	MR-F-DI4 Modbus RTU
1108351302	MR-AO4 Modbus RTU
110835130270	MR-F-AO4 Modbus RTU
1108361321	MR-DO4 Modbus RTU
110836132101	MR-DOA4 Modbus RTU
11083613210170	MR-F-DOA4 Modbus RTU
110836132170	MR-F-DO4 Modbus RTU
1108371302	MR-AOP4 Modbus RTU
110837130270	MR-F-AOP4 Modbus RTU
11083813	MR-TP Modbus RTU
11083813-01	MR-TPS Modbus RTU
1108381370	MR-F-TP Modbus RTU
1108381370-01	MR-F-TPS Modbus RTU
11083913	MR-SI4 Modbus RTU
1108391370	MR-F-SI4 Modbus RTU
1108401332	MR-CI4 Modbus RTU
110840133270	MR-F-CI4 Modbus RTU
11084113	MR-SM3 Modbus RTU
1108411370	MR-F-SM3 Modbus RTU

© 2026 METZ CONNECT - Technische Änderungen vorbehalten! Subject to modifications! Sous réserve de modifications techniques!

Accessoires

11084114	MR-SM4i Modbus RTU
1108411470	MR-F-SM4i Modbus RTU
11084115	MR-SM4u Modbus RTU
1108411570	MR-F-SM4u Modbus RTU
11084313	MR-Multi E/S Modbus RTU
11084413	MR-LD6 Modbus RTU
1108441370	MR-F-LD6 Modbus RTU
31135104	Typ 135 RIACON 135_3.5

© 2026 METZ CONNECT - Technische Änderungen vorbehalten! Subject to modifications! Sous réserve de modifications techniques!

Accessoires de

Référence	Désignation
1108110526IP	MB-DIO2/1-IP Modbus/BACnet 230 V
1108111326IP	MB-DIO2/1-IP Modbus/BACnet 24V AC/DC
1108120526IP	MB-DIO4/2-IP Modbus/BACnet 230 V
1108121326IP	MB-DIO4/2-IP Modbus/BACnet 24V AC/DC

© 2026 METZ CONNECT - Technische Änderungen vorbehalten! Subject to modifications! Sous réserve de modifications techniques!

Illustrations

Schéma dimensionnel

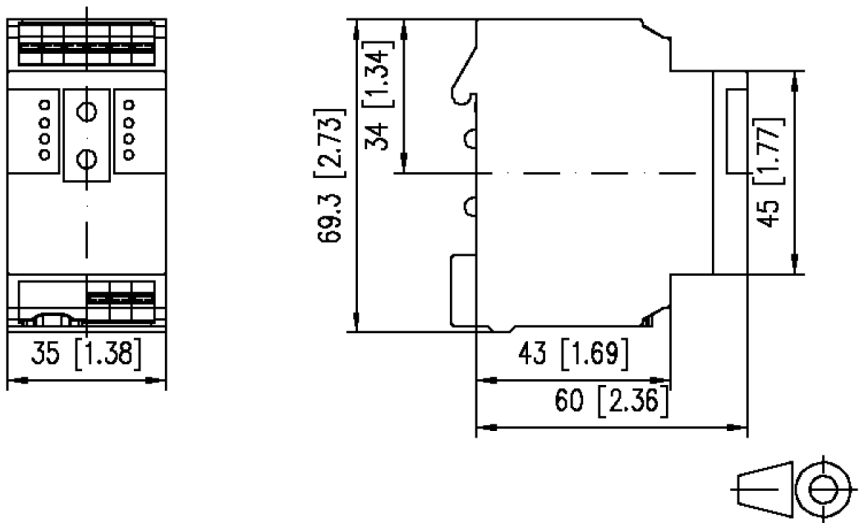

Raccordements

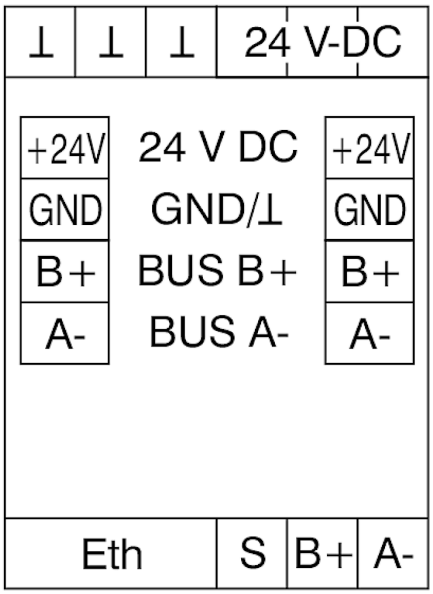

© 2026 METZ CONNECT - Technische Änderungen vorbehalten! Subject to modifications! Sous réserve de modifications techniques!

Illustrations

Schéma de principe

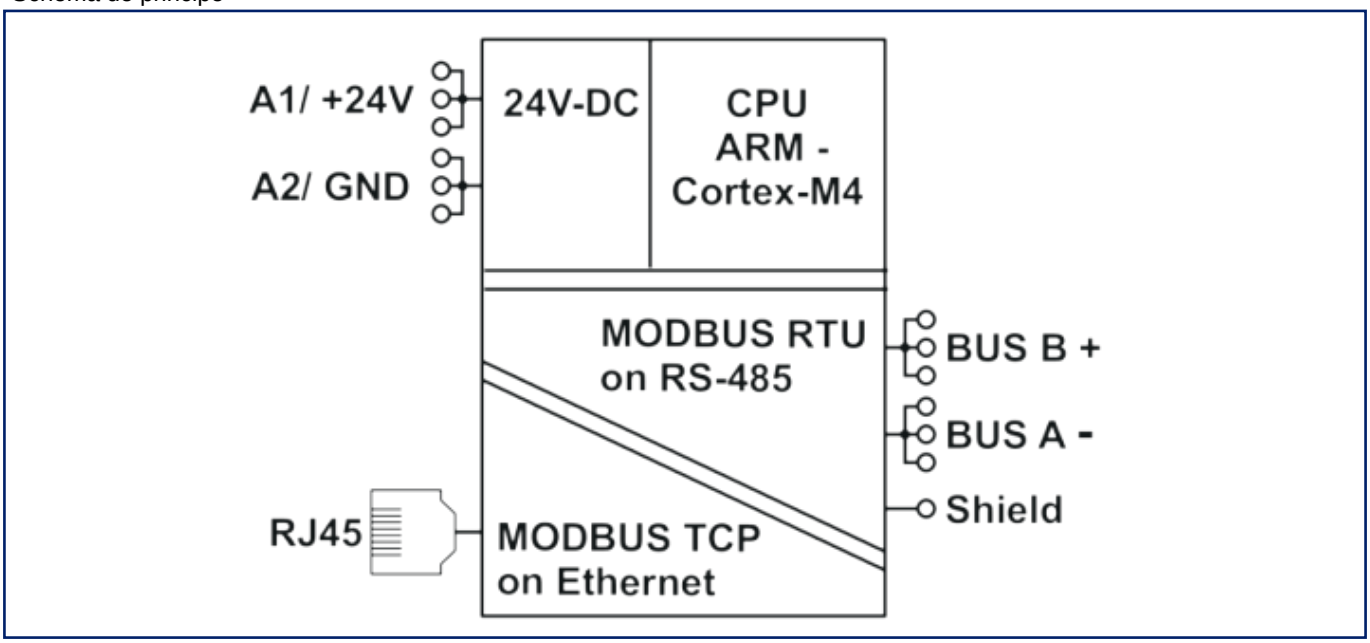

© 2026 METZ CONNECT - Technische Änderungen vorbehalten! Subject to modifications! Sous réserve de modifications techniques!