Fiche de spécifications

Câble Ethernet industriel M12, codage D, 1,0 m, M12 connecteur droit - M12 connecteur coudée, chaîne porte-câbles, PUR

Référence
142M1D19010
EAN 4250184175018
29.09.2026
Version: BG

Illustrations

Schéma dimensionnel

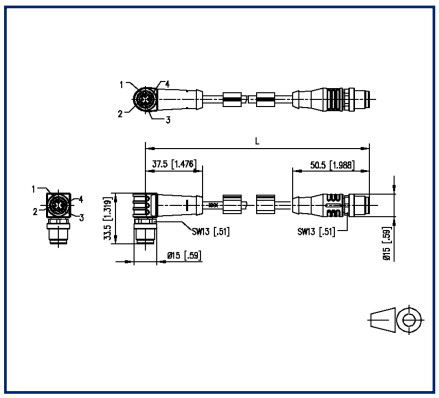

Raccordements

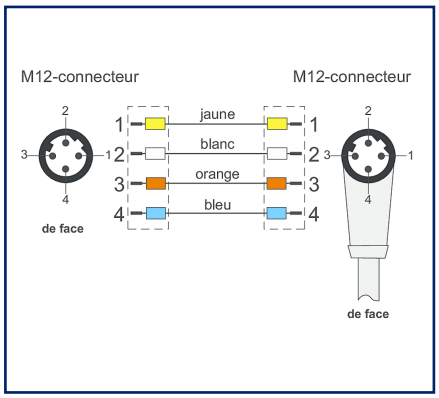

Voir schéma aggrandi en fin du document

Description du produit

Câble PUR blindé pour la transmission sûre et industrielle de données dans le domaine de l'automatisation et des bus de terrain. Le câble est vérifié par CMX et répond aux exigences de Cat5e (propriétés électriques basées sur EN50288-2-1). Les matériaux et la construction permettent une augmentation des contraintes mécaniques (abrasion, flexion, vibrations, etc.) du câble. L'utilisation dans les chaînes porteuses avec jusqu'à 3 millions de cycles de flexion est possible sans risque. Propriétés particulières : Retardateur de flamme, résistant à l'eau de mer, recyclable, sans LABS, conforme RoHs, résistant aux acides et aux alcalis, résistant à l'ozone, résistant aux UV, résistant à l'hydrolyse, compatible avec les chaînes porteuses, sans halogène, résistant à l'huile, haute flexibilité, résistant aux microbes, UN ECER118, PROFINET Type C.

- Versions standard : 1,0 m, 2,0 m, 5,0 m, 10,0 m.
- Autres longueurs sur demande.

© 2026 METZ CONNECT - Technische Änderungen vorbehalten! Subject to modifications! Sous réserve de modifications techniques!

Fiche de spécifications

Câble Ethernet industriel M12, codage D, 1,0 m, M12 connecteur droit - M12 connecteur coudée, chaîne porte-câbles, PUR

Référence
142M1D19010
EAN 4250184175018
29.09.2026
Version: BG

Caractéristiques

Données générales	
Domaines d'application	Ethernet Industriel
Format	Ethernet-Câble de liaison
Longueur de câble (m)	1 m
Longueur de câble (ft)	3,28 ft
Câble	
Type de câble	SF/FTP
Raccordements	Profinet
Couleur des conducteurs	jaune, blanc, orange, bleu
Couleur - Gaine du câble	verte
Propriétés de transmission	5e
Connexion 1	
Blindage	blindé
Dimension (L x L x H)	50,5 mm x 15 mm x 15 mm
Dimension (L x L x H)	1,988 in. x 0,591 in. x 0,591 in.
Connexion 2	
Blindage	blindé
Dimension (L x L x H)	37,5 mm x 15 mm x 33,5 mm
Dimension (L x L x H)	1,476 in. x 0,591 in. x 1,319 in.

Raccordements/interfaces	
Câble	
Section du conducteur AWG	AWG 22/7
Diamètre du conducteur (mm)	0,75 m
Diamètre du conducteur (inch)	0.03 in.
Diamètre extérieur de la gaine du câble (mm)	6,5 mm
Diamètre extérieur de la gaine du câble (pouces)	0.256 in.
Connexion 1	
Type de connecteur	M12-connecteur
Codage	codage D
Type de contact à fiche, côté terrain	Male (fiche)
Disposition des câbles, côté terrain	droit
Nombre de pôles	4
Affectation des broches	1 YE, 2 WH, 3 OG, 4 BU

© 2026 METZ CONNECT - Technische Änderungen vorbehalten! Subject to modifications! Sous réserve de modifications techniques!

Fiche de spécifications

Câble Ethernet industriel M12, codage D, 1,0 m, M12 connecteur droit - M12 connecteur coudée, chaîne porte-câbles, PUR

Référence
142M1D19010
EAN 4250184175018
29.09.2026
Version: BG

Caractéristiques

Raccordements/interfaces	
Connexion 1	
Protection du levier d'enclenchement	non
Couleur de la manchon anti-pli	noir
Connexion 2	
Type de connecteur	M12-connecteur coudée
Codage	codage D
Type de contact à fiche, côté terrain	Male (fiche)
Disposition des câbles, côté terrain	coudée
Nombre de pôles	4
Affectation des broches	1 YE, 2 OG, 3 WH, 4 BU
Protection du levier d'enclenchement	non
Couleur de la manchon anti-pli	noir
Propriétés électriques	
Connexion 1	
Capacité de courant par quille (à 40 °C)	4 A
Connexion 2	
Capacité de courant par quille (à 40 °C)	4 A
Informations mécaniques	
Câble	
conviennent pour les chaînes porte câbles	oui
Rayon de courbure (fixe)	26 mm
Rayon de courbure (déplacé)	52 mm
Nombre de cycles de flexion répétés (résistance mécanique) de:	3 millions de cycles de flexion
Rayon de la flexion alternée	100 mm
vitesse	4 m/s
accélération	4 m/s²
Connexion 1	
Endurance mécanique	min. 100 cycles de connexion
Connexion 2	
Endurance mécanique	min. 100 cycles de connexion

© 2026 METZ CONNECT - Technische Änderungen vorbehalten! Subject to modifications! Sous réserve de modifications techniques!

Câble Ethernet industriel M12, codage D, 1,0 m, M12 connecteur droit - M12 connecteur coudée, chaîne porte-câbles, PUR

Référence
142M1D19010
EAN 4250184175018
29.09.2026
Version: BG

Caractéristiques

Matériaux et propiétés des matériaux

Câble	
Matériau - Gaine du câble	PUR
Matériau - anodisation des veines	FRNC
Difficilement inflammable	oui, selon IEC 60332-1-2
Connexion 1	
Matériau - Contact	CuZnPb (laiton)
Matériau - Contact surface	Au (or)
Matériau - Porte-contacts	Matière plastique, PA, BK
Matériau - Corps de manchon	Matière plastique, TPU, BK
Matériau - Ecrou de serrage	Métal, CuZn, nickelé
Connexion 2	
Matériau - Contact	CuZnPb (laiton)
Matériau - Contact surface	Au (or)
Matériau - Porte-contacts	Matière plastique, PA, BK
Matériau - Corps de manchon	Matière plastique, TPU, BK
Matériau - Ecrou de serrage	Métal, CuZn, nickelé

Conditions d'environnement

Câble	
Plage de température (fixe)	-30 °C - max. 70 °C
Plage de température (fixe)	-22 °F - 158 °F
Connexion 1	
	-40 °C
	-40 °F
Degré de protection (monté)	IP67 (-30 °C...+90 °C), IP65 (-40 °C...+90 °C)
Connexion 2	
Degré de protection (monté)	IP67 (-30 °C...+90 °C), IP65 (-40 °C...+90 °C)

© 2026 METZ CONNECT - Technische Änderungen vorbehalten! Subject to modifications! Sous réserve de modifications techniques!

Câble Ethernet industriel M12, codage D, 1,0 m, M12 connecteur droit - M12 connecteur coudée, chaîne porte-câbles, PUR

Référence
142M1D19010

EAN 4250184175018
29.09.2026
Version: BG

Caractéristiques

Normes/Réglementations	
Profinet	Type C

Classifications	
ETIM 9.0	EC002599
ETIM 10.0	EC002599

Spécifications d'emballage	
Type d'emballage	1 pc(s) / sachet plastique

Note d'utilisation

Ce produit est un produit standard de METZ CONNECT. METZ CONNECT n'a pas connaissance de l'utilisation spécifique prévue des marchandises par le client ou tout autre client du client. Le client garantit qu'il a entièrement et suffisamment testé l'utilisation des biens et toutes les modifications du produit, les changements du produit ou les améliorations du produit en ce qui concerne l'utilisation spécifique prévue conformément à l'état de l'art ou de toute autre manière.

© 2026 METZ CONNECT - Technische Änderungen vorbehalten! Subject to modifications! Sous réserve de modifications techniques!

Fiche de spécifications

Câble Ethernet industriel M12, codage D, 1,0 m, M12 connecteur droit - M12 connecteur coudée, chaîne porte-câbles, PUR

Référence
142M1D19010

EAN 4250184175018
29.09.2026
Version: BG

Illustrations

Schéma dimensionnel

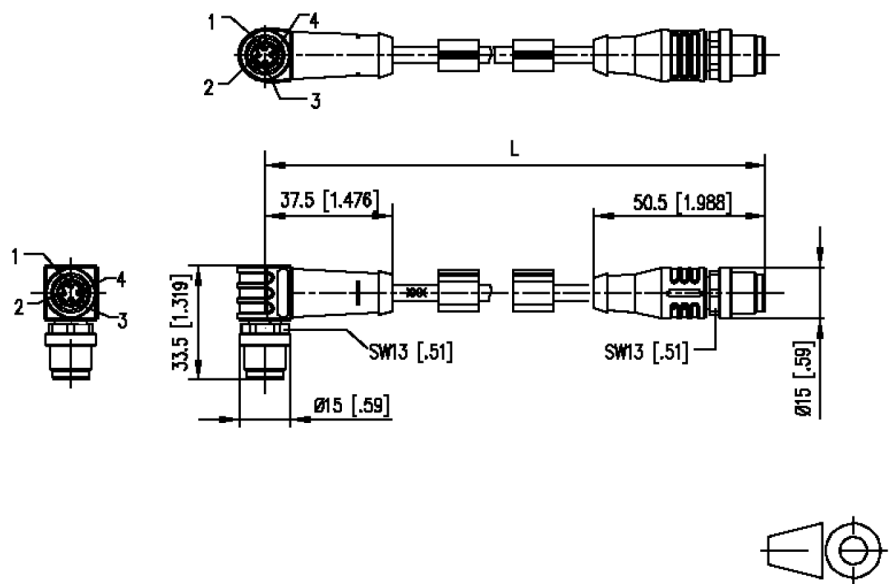

Raccordements

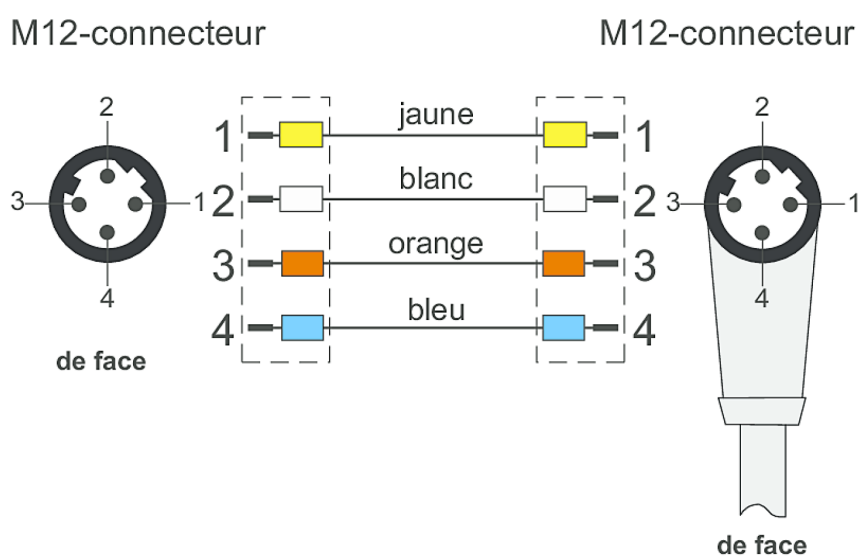

© 2026 METZ CONNECT - Technische Änderungen vorbehalten! Subject to modifications! Sous réserve de modifications techniques!

Câble Ethernet industriel M12, codage D, 1,0 m, M12 connecteur droit - M12 connecteur coudée, chaîne porte-câbles, PUR

Référence
142M1D19010

EAN 4250184175018
29.09.2026
Version: BG

Illustrations

Schéma de principe

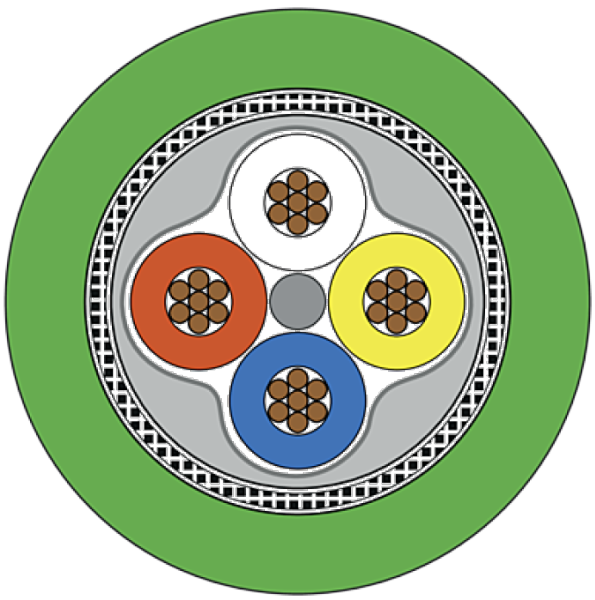

© 2026 METZ CONNECT - Technische Änderungen vorbehalten! Subject to modifications! Sous réserve de modifications techniques!