Fiche de spécifications

BMT-DIO4/2-IP65 BACnet MS/TP

Référence
1108831326IP

EAN 4250184138730
24.09.2026
Version: N

Illustrations

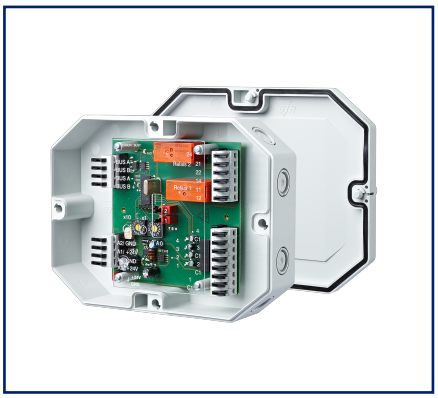

Schéma de principe

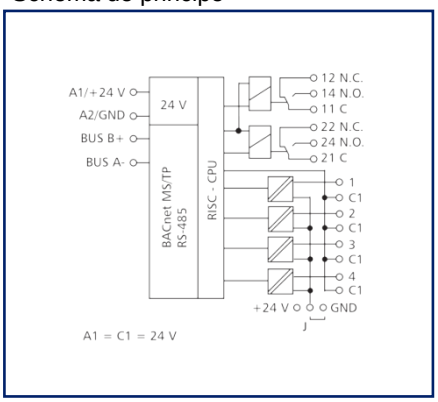

Raccordements

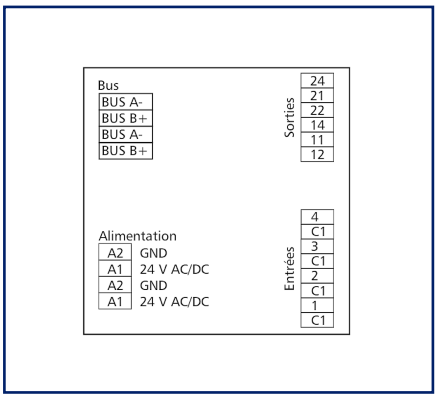

Voir schéma aggrandi en fin du document

Description du produit

Le module BACnet MS/TP dans le boîtier IP65 avec 4 entrées numériques et 2 sorties de relais avec fonction de commande manuelle a été conçu pour les tâches de commutation décentralisées. Convient par ex. pour intégrer des commutateurs d'éclairage et des contacts de fenêtre et pour commuter deux lignes continues ou comme commande de persiennes dans une pièce. Il permet également de commander 2 clapets coupe-feu motorisés. A ce sujet il faut protéger les contacts relais par des mesures appropriées en fonction de la charge. Les entrées peuvent être utilisées comme entrées de contact ou de tension. Un client BACnet permet de commuter et d'interroger les entrées et les sorties via des objets standards. Le réglage de l'adresse du module et de la vitesse de transmission s'effectue par deux interrupteurs.

© 2026 METZ CONNECT - Technische Änderungen vorbehalten! Subject to modifications! Sous réserve de modifications techniques!

Référence
1108831326IP
EAN 4250184138730
24.09.2026
Version: N

Caractéristiques

Certifications

	BACnet is a registered trademark of ASHRAE. ASHRAE does not endorse, approve or test products for compliance with ASHRAE standards. Compliance of listed products to the requirements of ASHRAE Standard 135 is the responsibility of BACnet International (BI). BTL is a registered trademark of BI.

Interface RS485

Protocole	BACnet MS/TP
Plage d'adresse	00 - F9
Interface bus	RS485 bus à deux fils avec équilibrage de potentiel en topologie bus ou en ligne terminer avec 120 ohms
Paramètres de transmission	
Taux de transfert	min. 9600 Bit/s (Bd) max. 115200 Bit/s (Bd)
Taux de transfert configuration d'usine	9600 Bit/s (Bd)
Parité	None
Bits d'arrêt	1

Alimentation

Tension de service	24 V CA/CC +/- 10 % (SELV)
Consommation	
Consommation électrique AC (max)	200 mA
Consommation électrique DC (max)	75 mA
Fonctionnement permanent	100 %

Entrées

Entrées numériques	4
Entrée de tension	30 V CA/CC
Détection de signal élevé	> 7 V CA/CC

© 2026 METZ CONNECT - Technische Änderungen vorbehalten! Subject to modifications! Sous réserve de modifications techniques!

Référence
1108831326IP
EAN 4250184138730
24.09.2026
Version: N

Caractéristiques

Sorties	
Sorties numériques	2
Sortie relais	2 inverseurs
Tension de commutation sortie relais (max)	250 V CA
Courant continu sortie relais	10 A / relais
Courant de démarrage sortie relais (max)	80 A < 20 ms
Durée de vie mécanique	$30x10^6$ cycles de fonctionnement
Durée de vie électrique	$9x10^4$ cycles de fonctionnement
Isolation	
Tension nominale du système d'alimentation électrique	230 / 400 V CA
Catégorie de surtension	III | II
Degré d'encrassement	2 | 2
Tension d'essai	4 kV | 2,5 kV
Forme d'isolation	isolation basique | isolation renforcée
Boîtier	
Dimensions	
Dimension (L x H x P)	160 mm x 40,7 mm x 120 mm
Dimension (L x H x P)	6,299 in. x 1,602 in. x 4,724 in.
Poids	350 g
Type de montage	directement sur une surface plane, 8 entrées défonçables pour presses-étoupes M12 et M16
Position de montage	tout
Type de connexion	Borniers à ressort
Affichage	DEL verte, rouge, jaune
Borniers	
Alimentation et bus	
Bornier	à 4 pôles
Monobrin (AWG)	max. 1.5 mm² / max. 16 AWG
Multibrins (AWG)	max. 1 mm² / max. 18 AWG
Diamètre de fil	min. 0,3 mm max. 1,4 mm
Raccordement de l´appareil	
Section de raccordement solide	0,2 mm² - 1,5 mm² / AWG 28-18
Section de raccordement multibrins	0,08 mm² - 0,75 mm² / AWG 28-18

© 2026 METZ CONNECT - Technische Änderungen vorbehalten! Subject to modifications! Sous réserve de modifications techniques!

Référence
1108831326IP
EAN 4250184138730
24.09.2026
Version: N

Caractéristiques

Borniers	
Raccordement de l´appareil	
Section de raccordement avec embout de fil	0,08 mm² - 0,75 mm² / AWG 28-20
Longueur de dénudage (min)	4 mm
Circuit de protection	Protection sur l'inversion de polarité pour la tension de service en CC
Matériel	
Couleur	gris
Matériau - blocs de jonction	Polyamid 6.6 V0
Matériau - Cache	Polycarbonat
Degré de protection selon IEC 60529	
Degré de protection - boîtier (selon IEC 60529)	IP65
Degré de protection - borniers (selon IEC 60529)	IP20
Données Climatiques	
Service	
Température - Service °C	-5 °C - 55 °C
Température - Service °F	23 °F - 131 °F
Humidité relative	max. 85 % non condensé
Stockage	
Température - Stockage °C	-20 °C - 70 °C
Température - Stockage °F	-4 °F - 158 °F
Classifications	
ETIM 7.0	EC001584
ETIM 8.0	EC001584
ETIM 9.0	EC001584
ETIM 10.0	EC001584

© 2026 METZ CONNECT - Technische Änderungen vorbehalten! Subject to modifications! Sous réserve de modifications techniques!

Caractéristiques

Logiciel et documentation supplémentaire

Logiciels et documentation	D'autres documents peuvent être téléchargés gratuitement à l'adresse suivante: www.metz-connect.com

Note d'utilisation

Ce produit est un produit standard de METZ CONNECT. METZ CONNECT n'a pas connaissance de l'utilisation spécifique prévue des marchandises par le client ou tout autre client du client. Le client garantit qu'il a entièrement et suffisamment testé l'utilisation des biens et toutes les modifications du produit, les changements du produit ou les améliorations du produit en ce qui concerne l'utilisation spécifique prévue conformément à l'état de l'art ou de toute autre manière.

© 2026 METZ CONNECT - Technische Änderungen vorbehalten! Subject to modifications! Sous réserve de modifications techniques!

Accessoires

Référence	Désignation
110368	TSH 35 Hutschienenhalter für IP65
110486	HUB DC
110561	Bloc d´alimentation NG4 24 V CC
ASP0250404	SP025xxHDNC ASP025

© 2026 METZ CONNECT - Technische Änderungen vorbehalten! Subject to modifications! Sous réserve de modifications techniques!

Accessoires de

Référence	Désignation
11088001	BMT-RTR BACnet-Router
1108800170	BMT-F-RTR BACnet-Router
11088101	BMT-RTR/SC BACnet/SC Router
1108810170	BMT-F-RTR/SC BACnet/SC Router

© 2026 METZ CONNECT - Technische Änderungen vorbehalten! Subject to modifications! Sous réserve de modifications techniques!

Référence
1108831326IP
EAN 4250184138730
24.09.2026
Version: N

Illustrations

Schéma dimensionnel

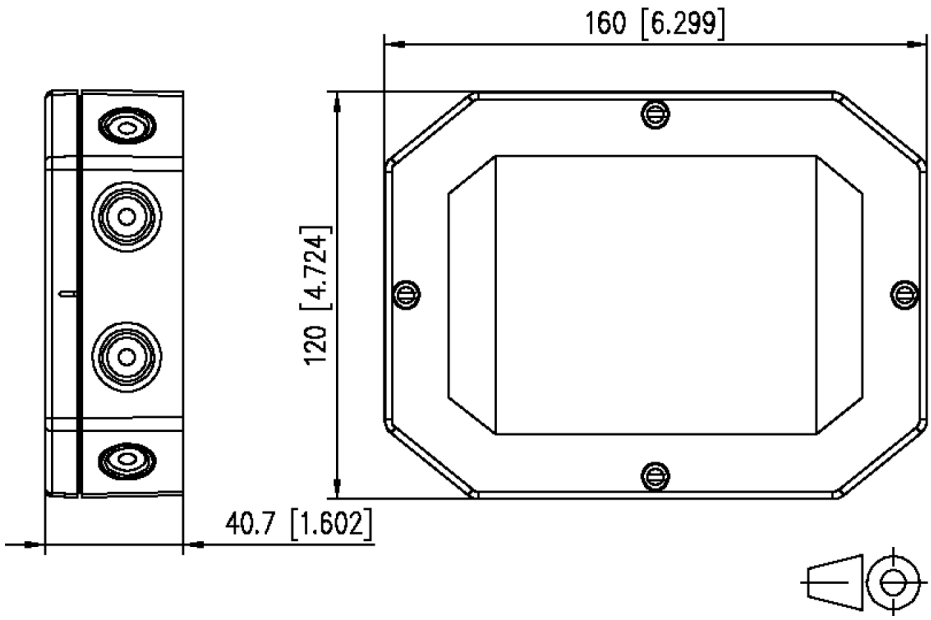

Raccordements

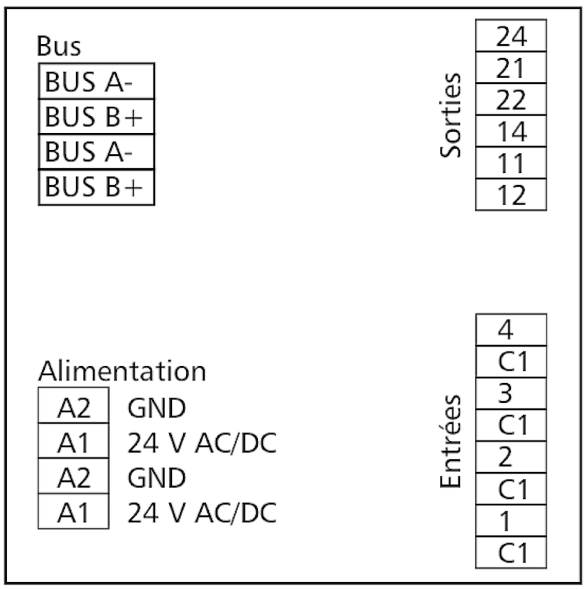

© 2026 METZ CONNECT - Technische Änderungen vorbehalten! Subject to modifications! Sous réserve de modifications techniques!

Référence
1108831326IP
EAN 4250184138730
24.09.2026
Version: N

Illustrations

Exemple de connexion

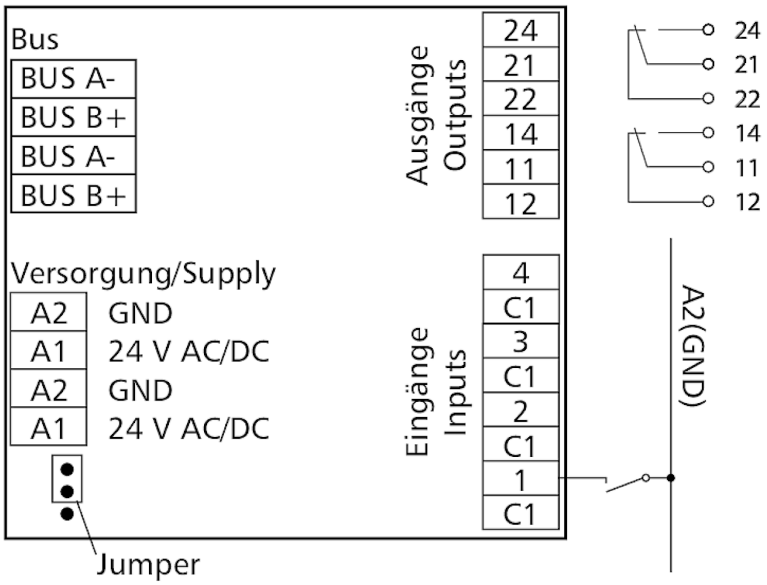

Exemple de connexion

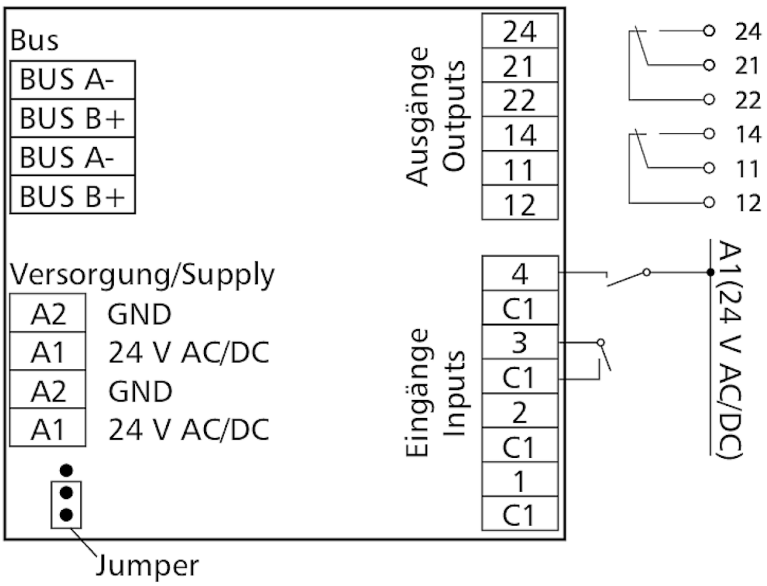

© 2026 METZ CONNECT - Technische Änderungen vorbehalten! Subject to modifications! Sous réserve de modifications techniques!

Référence
1108831326IP
EAN 4250184138730
24.09.2026
Version: N

Illustrations

Schéma de principe

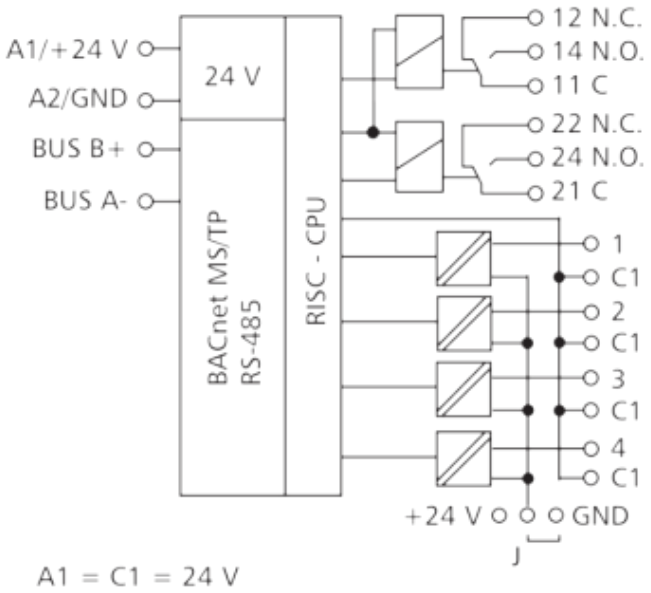

© 2026 METZ CONNECT - Technische Änderungen vorbehalten! Subject to modifications! Sous réserve de modifications techniques!