Fiche de spécifications

FRAS 4/21 24 V CA/CC CAN

Référence
1105701321

EAN 4250184122517
24.09.2026
Version: J

Illustrations

Schéma de principe

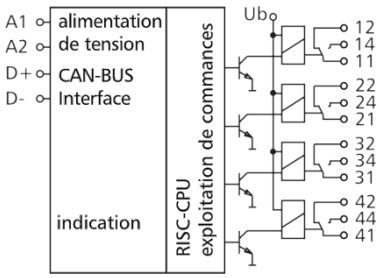

Raccordements

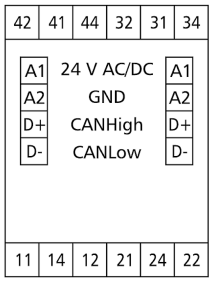

Voir schéma aggrandi en fin du document

Description du produit

Module CAN avec 4 sorties numériques. Convient pour commuter des composants électriques, par ex. des moteurs, des contacteurs, des lampes, des persiennes etc. En cas de fortes charges inductives, nous recommandons de protéger les contacts de relais en plus au moyen d'un circuit RC. Le module bus de terrain est un module d'entrée universel qui peut être commandé via le bus CAN. À cet effet, le module est adressé via une adresse réglable et les octets des données transmis contiennent l'indication si des données sont demandées ou si des commandes doivent être exécutées. Si un module d'entrée numérique existe avec la même adresse dans le système, le module peut être télécommandé.

- Raccordement avec borniers à vis

© 2026 METZ CONNECT - Technische Änderungen vorbehalten! Subject to modifications! Sous réserve de modifications techniques!

Référence
1105701321
EAN 4250184122517
24.09.2026
Version: J

Caractéristiques

Interface RS485	
Protocole	CAN
Plage d'adresse	00 - 99
Interface bus	2.0B passif (bus à deux fils)
Paramètres de transmission	
Taux de transfert	min. 20 Kbit/s max. 500 Kbit/s
Taux de transfert configuration d'usine	125 Kbit/s
Alimentation	
Tension de service	24 V CA/CC +/- 10 % (SELV)
Consommation	
Consommation électrique AC (max)	205 mA
Consommation électrique DC (max)	67 mA
Fonctionnement permanent	100 %
Temps de récupération	550 ms
Sorties	
Sorties numériques	4 inverseurs
Tension de commutation (max.)	250 V CA
Courant continu	5 A
Courant total sur toutes les sorties	12 A
Matériau du contact	AgNi
Fréquence de commutation	360 cycles de fonctionnement/h
Durée de vie mécanique	$1x10^7$ cycles de fonctionnement
Durée de vie électrique	$1x10^5$ cycles de fonctionnement
Isolation	
Tension nominale du système d'alimentation électrique	230 / 400 V CA
Catégorie de surtension	III | II
Degré d'encrassement	2 | 2
Tension d'essai	4 kV | 2,5 kV
Forme d'isolation	isolation basique | isolation renforcée

© 2026 METZ CONNECT - Technische Änderungen vorbehalten! Subject to modifications! Sous réserve de modifications techniques!

Référence
1105701321
EAN 4250184122517
24.09.2026
Version: J

Caractéristiques

Boîtier	
Dimensions	
Dimension (L x H x P)	35 mm x 69,3 mm x 60 mm
Dimension (L x H x P)	1,378 in. x 2,728 in. x 2,362 in.
Poids	104 g
Type de montage	Rail DIN TH35
Position de montage	tout
Type de connexion	Borniers à vis
Affichage	DEL verte, rouge, jaune
Borniers	
Alimentation et bus	
Bornier	à 4 pôles
Monobrin (AWG)	max. 1.5 mm² / max. 16 AWG
Multibrins (AWG)	max. 1 mm² / max. 18 AWG
Diamètre de fil	min. 0,3 mm max. 1,4 mm
Raccordement de l´appareil	
Section de raccordement solide	0,34 mm² - 2,5 mm² / AWG 22-12
Section de raccordement multibrins	0,25 mm² - 2,5 mm² / AWG 22-12
Section de raccordement avec embout de fil	0,25 mm² - 2,5 mm² / AWG 22-12
Couple de la vis (max)	0,5 Nm
Longueur de dénudage (min)	8 mm
Circuit de protection	Protection sur l'inversion de polarité pour la tension de service en CC
Matériel	
Couleur	gris
Matériau - blocs de jonction	Polyamid 6.6 V0
Matériau - Cache	Polycarbonat

© 2026 METZ CONNECT - Technische Änderungen vorbehalten! Subject to modifications! Sous réserve de modifications techniques!

Référence
1105701321
EAN 4250184122517
24.09.2026
Version: J

Caractéristiques

Degré de protection selon IEC 60529	
Degré de protection - boîtier (selon IEC 60529)	IP40
Degré de protection - borniers (selon IEC 60529)	IP20
Données Climatiques	
Service	
Température - Service °C	-5 °C - 55 °C
Température - Service °F	23 °F - 131 °F
Humidité relative	max. 85 % non condensé
Stockage	
Température - Stockage °C	-20 °C - 70 °C
Température - Stockage °F	-4 °F - 158 °F
Classifications	
ETIM 7.0	EC001097
ETIM 8.0	EC001097
ETIM 9.0	EC001097
ETIM 10.0	EC001097
Logiciel et documentation supplémentaire	
Logiciels et documentation	D'autres documents peuvent être téléchargés gratuitement à l'adresse suivante: www.metz-connect.com

Note d'utilisation

Ce produit est un produit standard de METZ CONNECT. METZ CONNECT n'a pas connaissance de l'utilisation spécifique prévue des marchandises par le client ou tout autre client du client. Le client garantit qu'il a entièrement et suffisamment testé l'utilisation des biens et toutes les modifications du produit, les changements du produit ou les améliorations du produit en ce qui concerne l'utilisation spécifique prévue conformément à l'état de l'art ou de toute autre manière.

© 2026 METZ CONNECT - Technische Änderungen vorbehalten! Subject to modifications! Sous réserve de modifications techniques!

Référence
1105701321
EAN 4250184122517
24.09.2026
Version: J

Accessoires

Référence	Désignation
110369	Bornier type 259
110486	HUB DC
110561	Bloc d´alimentation NG4 24 V CC
31135104	Typ 135 RIACON 135_3.5

© 2026 METZ CONNECT - Technische Änderungen vorbehalten! Subject to modifications! Sous réserve de modifications techniques!

Référence
1105701321
EAN 4250184122517
24.09.2026
Version: J

Illustrations

Schéma dimensionnel

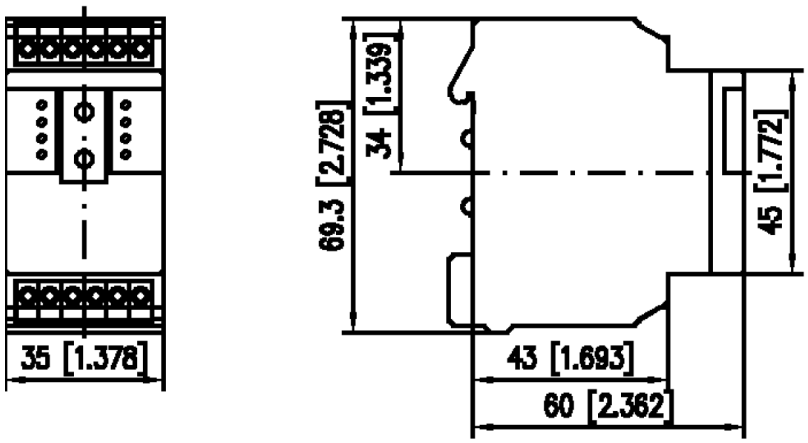

Raccordements

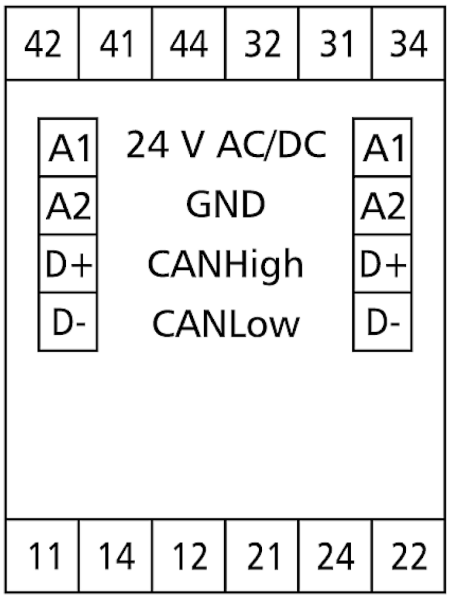

© 2026 METZ CONNECT - Technische Änderungen vorbehalten! Subject to modifications! Sous réserve de modifications techniques!

Référence
1105701321
EAN 4250184122517
24.09.2026
Version: J

Illustrations

Schéma de principe

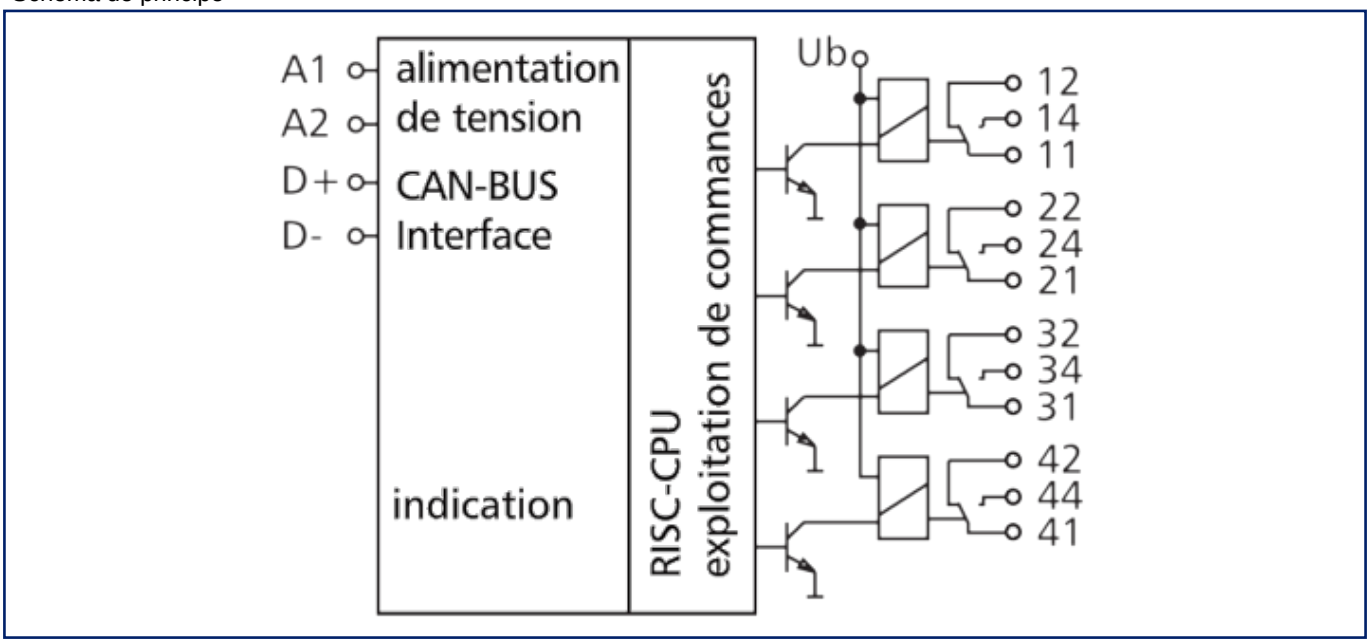

© 2026 METZ CONNECT - Technische Änderungen vorbehalten! Subject to modifications! Sous réserve de modifications techniques!