Fiche de spécifications

OpDAT cordon de brassage E2000-S APC/E2000-S APC OS2

Référence
151P3MAMAXXE

17.09.2026
Version: X

Illustrations

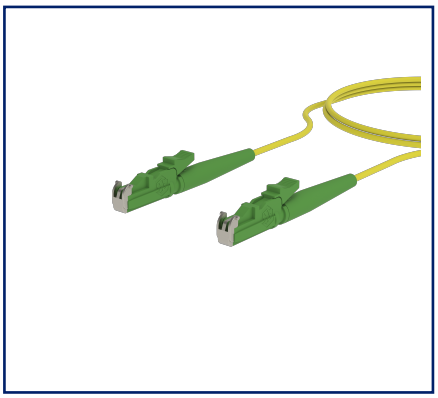

Schéma dimensionnel

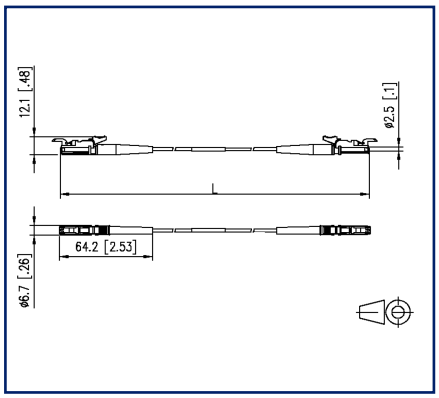

Schéma de principe

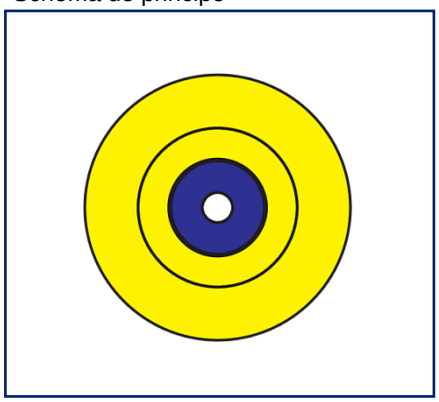

Voir schéma aggrandi en fin du document

Description du produit

- Cordon de brassage singlemode I-V(ZN)H1 E9/125 OS2
- Fibre singlemode OS2, E9/125 µm, insensible au pliage selon IEC 60793-2-50 type B6_a et B6_b et G.657.A2 et B2, compatible à G.652.D
- Diamètre extérieur 2,0 mm
- Matériau de la gaine sans halogène, avec faible dégagement de fumée, LSHF-FR, non propagateur de l'incendie
- Testé à 100 % sur la perte d'insertion et l'attenuation de retour
- Chaque cordon de brassage a un numéro de série
- Toutes les variantes disponibles peuvent être créées via le configurateur

© 2026 METZ CONNECT - Technische Änderungen vorbehalten! Subject to modifications! Sous réserve de modifications techniques!

OpDAT cordon de brassage E2000-S APC/E2000-S APC OS2

Référence
151P3MAMAXXE

17.09.2026
Version: X

Caractéristiques

Données générales	
Domaines d'application	zones de bureaux centre de données
Mesure mécanique selon MICE	M1
Mesure ingress selon MICE	I1
Mesure climatique selon MICE	C1
Mesure électromagnétique selon MICE	E3
Format	cordon de brassage
Technique de transmission	Fibre optique
Couleur	jaune
Dimensions	
Dimension - Interface 1 (L x L x H)	64,2 mm x 6,7 mm x 12,1 mm
Dimension - Interface 1 (L x L x H)	2,528 in. x 0,264 in. x 0,476 in.
Dimension - Interface 2 (L x l x H)	64,2 mm x 6,7 mm x 12,1 mm
Dimension - Interface 2 (L x l x H)	2,528 in. x 0,264 in. x 0,476 in.
Type de mode de la fibre	Monomode
Classe de fibre	OS2
Type de câble	Câble simplex
Nombre de câbles / de brins	1
Type de polissage	APC (Angled Physical Contact)
Structure d'une fibre	9/125 µm
Poids	4,5 kg/km

Raccordements/interfaces	
Connectique interface 1	E2000
Connectique interface 2	E2000
Diamètre de la ferrule	2,5 mm
Diamètre de la ferrule	0,098 in.

© 2026 METZ CONNECT - Technische Änderungen vorbehalten! Subject to modifications! Sous réserve de modifications techniques!

OpDAT cordon de brassage E2000-S APC/E2000-S APC OS2

Référence
151P3MAMAXXE

17.09.2026
Version: X

Caractéristiques

Propriétés optiques	
Perte d'insertion	max. 0,3 dB
Atténuation de retour	min. 65 dB
Informations mécaniques	
décharge de traction	fibres d'aramide
Rayon de courbure à l'installation	15 mm
Rayon de courbure à l'installation	0,591 in.
Matériaux et propiétés des matériaux	
Résistance à la courbure	oui
Difficilement inflammable	oui
Sans halogène	oui
RoHS	conforme
Conditions d'environnement	
Température (min. - max.)	
Température - Stockage °C	-10 °C - 60 °C
Température - Stockage °F	14 °F - 140 °F
Température - Service °C	-10 °C - 60 °C
Température - Service °F	14 °F - 140 °F
Température - Installation °C	-10 °C - 60 °C
Température - Installation °F	14 °F - 140 °F
Normes/Réglementations	
Câblage universel du bâtiment	
Exigences générales	ISO/IEC 11801
Interfaces de connecteurs à fibres optiques	IEC 61754-15
Fibres optiques : Câbles intérieurs à fibres optiques	
Spécification intermédiaire pour les fibres monomode de la catégorie B	ISO/IEC 60793-2-50 type B6_a/B6_b

© 2026 METZ CONNECT - Technische Änderungen vorbehalten! Subject to modifications! Sous réserve de modifications techniques!

OpDAT cordon de brassage E2000-S APC/E2000-S APC OS2

Référence
151P3MAMAXXE

17.09.2026
Version: X

Caractéristiques

Normes/Réglementations	
Fibres optiques - Dispositifs d'interconnexion et composants passifs - méthodes essentielles d'essai et de mesure	
Eléments de liaison & composants passives fibre optique - Contrôle visuel de l'extrémité de la fiche	IEC 61300-3-4 | IEC 61300-3-6
Essai sur les gaz émis lors de la combustion des matériaux prélevés sur câbles	
Détermination de la quantité de gaz acide halogéné	IEC 60754-1
Détermination de l'acidité (par une mesure du pH) et de la conductivité	IEC 60754-2
Essais des câbles électriques et à fibres optiques soumis au feu	
Essai de propagation verticale de la flamme sur conducteur ou câble isolé	ISO/IEC 60332-1-2
Essai de propagation verticale de la flamme des fils ou câbles montés en nappes en position vertica	ISO/IEC 60332-3-24
Mesure de la densité de fumées dégagées par des câbles brûlant dans des conditions définies	ISO/IEC 61034
Standard ITU-T	ITU-T G.657.A2 und G.657.B2, compatibles avec ITU-T G.652.D
Classifications	
ETIM 7.0	EC001263
ETIM 8.0	EC001263

Spécifications d'emballage	
Type d'emballage	1 pc(s) / sachet plastique

Note d'utilisation

Ce produit est un produit standard de METZ CONNECT. METZ CONNECT n'a pas connaissance de l'utilisation spécifique prévue des marchandises par le client ou tout autre client du client. Le client garantit qu'il a entièrement et suffisamment testé l'utilisation des biens et toutes les modifications du produit, les changements du produit ou les améliorations du produit en ce qui concerne l'utilisation spécifique prévue conformément à l'état de l'art ou de toute autre manière.

© 2026 METZ CONNECT - Technische Änderungen vorbehalten! Subject to modifications! Sous réserve de modifications techniques!

Fiche de spécifications

OpDAT cordon de brassage E2000-S APC/E2000-S APC OS2

Référence
151P3MAMAXXE

17.09.2026
Version: X

Illustrations

Schéma dimensionnel

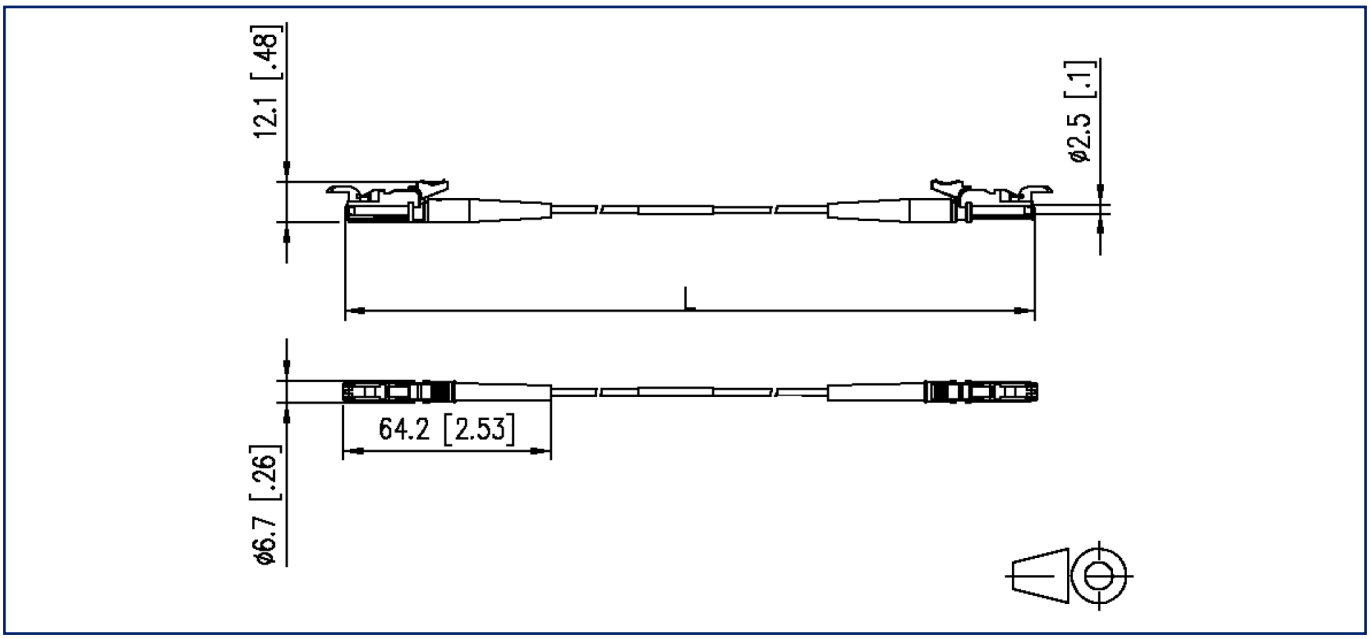

Schéma de principe

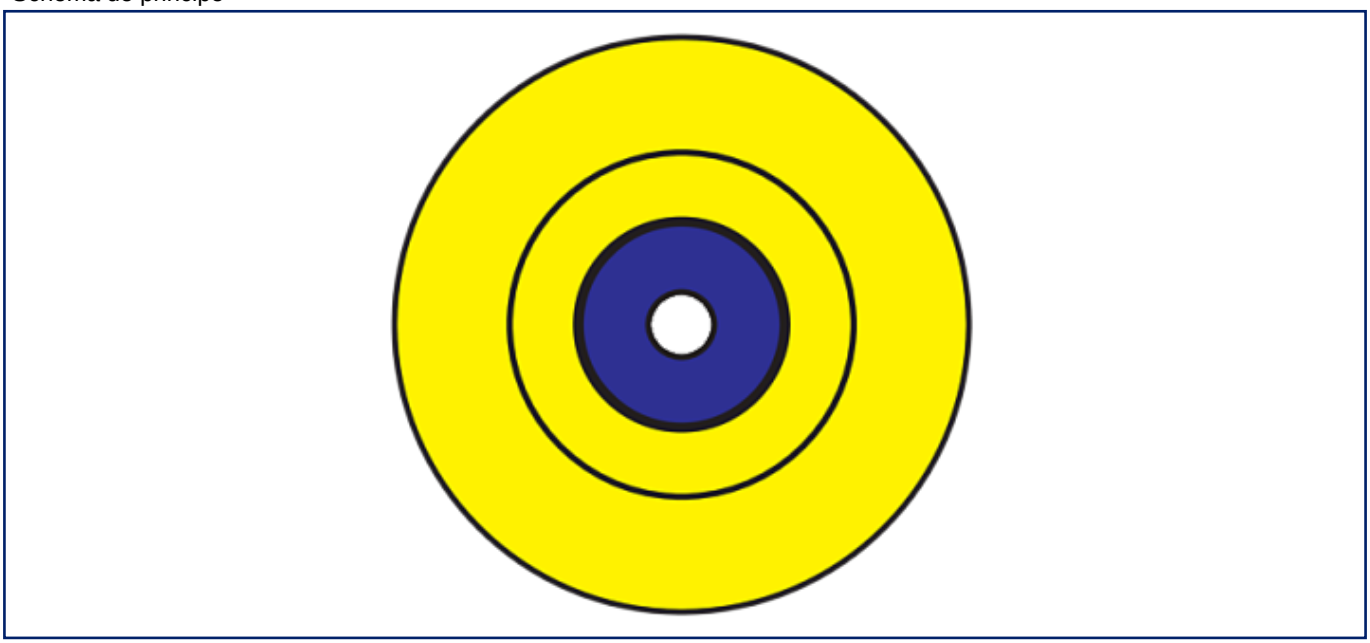

© 2026 METZ CONNECT - Technische Änderungen vorbehalten! Subject to modifications! Sous réserve de modifications techniques!