Fiche de spécifications

Câble de capteur/actionneur M12, codage A, 1,0 m, M12 connecteur droit - extrémité ouverte, non blind, 4 pôles, PVC

Référence
142MIA10010
EAN 4251394646534
07.09.2026
Version: C

Illustrations

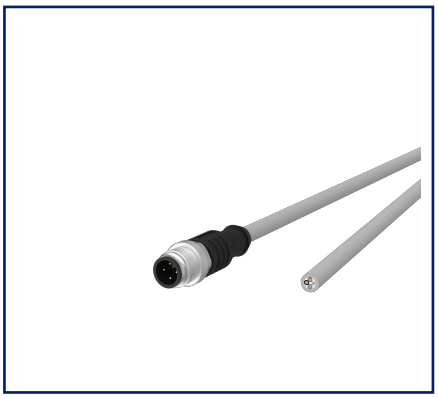

Schéma dimensionnel

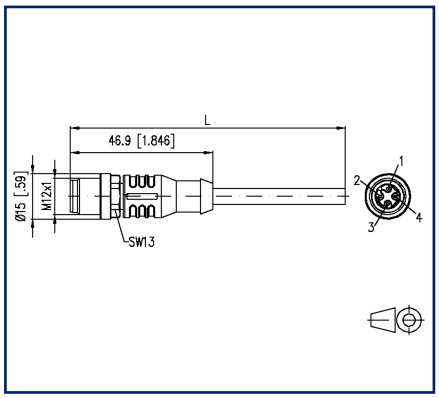

Raccordements

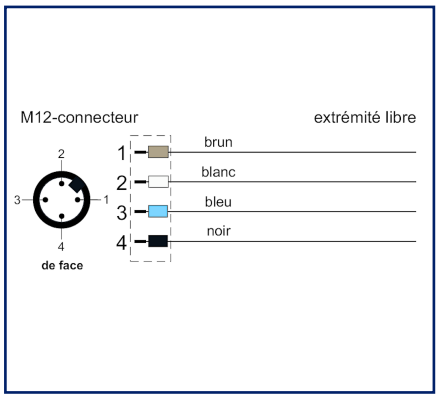

Voir schéma aggrandi en fin du document

Description du produit

Câble en PVC destiné à la régulation, au contrôle et à la technologie des capteurs. Convient pour une utilisation dans les zones sèches dans les machines d'emballage et les techniques d'assemblage et de transport. Grande flexibilité avec mouvement à vide (possibilité d'utiliser une chaîne de traînage conditionnelle). Prédestiné à être utilisé dans l'industrie alimentaire et des boissons. Caractéristiques particulières : résistant à l'eau de mer, recyclable, sans LABS, conforme à la directive RoHs, résistant aux acides et aux bases, résistant à l'ozone, résistant aux UV.

- Versions standard : 1,0 m, 2,0 m, 5,0 m, 10,0 m.
- Autres longueurs sur demande.

© 2026 METZ CONNECT - Technische Änderungen vorbehalten! Subject to modifications! Sous réserve de modifications techniques!

Câble de capteur/actionneur M12, codage A, 1,0 m, M12 connecteur droit - extrémité ouverte, non blind, 4 pôles, PVC

Référence
142MIA10010
EAN 4251394646534
07.09.2026
Version: C

Caractéristiques

Données générales	
Domaines d'application	Ethernet Industriel
Format	Câble de connexion capteur/actionneur M12, codage A
Blindage	non blindé
Technique de transmission	Cuivre
Codage couleur des fibre(s)/ des brin(s)	brun, blanc, bleu, noir
Couleur	gris
Dimensions	
Dimension - Interface 1 (L x L x H)	46,9 mm x 15 mm x 15 mm
Dimension - Interface 1 (L x L x H)	1,846 in. x 0,591 in. x 0,591 in.
Longueur de câble (m)	1 m
Longueur de câble (ft)	3,28 ft
Possiblité d'étiquetage	étiquettes d'identification de support

Raccordements/interfaces	
Connectique interface 1	M12-connecteur
Connectique interface 2	extrémité de ligne libre
Codage interface 1	codage A
Nombre de positions/contacts interface 1	4
Valeurs de raccordement, multibrins (min. - max.)	
Section du conducteur, multibrins (cuivre nu)	AWG 22/19
Section du conducteur, multibrins (cuivre nu)	0,34 mm²
Structure des brins	19x0,15mm
Diamètre de la gaine de câble (min. - max.)	
Diamètre de la gaine de câble	4,5 mm
Diamètre de la gaine de câble	0,177 in.

Propriétés électriques	
Capacité de courant	4 A à 40 °C
Tension assignée	60 V CC
Résistance d'isolation	min. 100 MOhm

© 2026 METZ CONNECT - Technische Änderungen vorbehalten! Subject to modifications! Sous réserve de modifications techniques!

Fiche de spécifications

Câble de capteur/actionneur M12, codage A, 1,0 m, M12 connecteur droit - extrémité ouverte, non blind, 4 pôles, PVC

Référence
142MIA10010
EAN 4251394646534
07.09.2026
Version: C

Caractéristiques

Informations mécaniques	
Endurance - Nombre de cycles de connexion	min. 100
Rayon de courbure en service	45 mm
Rayon de la flexion alternée	45 mm

Matériaux et propiétés des matériaux	
Câble	
Matériau - Conducteur	Cu (cuivre)
Matériau - Isolation du conducteur	PVC
Matériau - Gaine du câble	PVC
Interface 1	
Matériau - Corps de manchon interface 1	Matière plastique
Matériau - Contact interface 1	CuSn
Matériau - Contact, surface, interface 1	Au (or)
Matériau - Porte-contacts interface 1	Matière plastique
Matériau - Ecrou-raccord interface 1	CuZnPb (laiton)
Matériau - Surface de l'écrou-raccord, interface 1	Ni (nickel)
Résistance aux UV	oui
RoHS	conforme

Conditions d'environnement	
Température (min. - max.)	
Température - Service °C	-25 °C - 80 °C
Température - Service °F	-13 °F - 176 °F
Température - Installation °C	0 °C - 80 °C
Température - Installation °F	32 °F - 176 °F
Pénétration de particules interface 1	IP6X en état enfiché
Pénétration de liquide/immersion interface 1	IPX5, IPX7, IPX8 en état enfiché
Degré de pollution interface 1	3

© 2026 METZ CONNECT - Technische Änderungen vorbehalten! Subject to modifications! Sous réserve de modifications techniques!

Câble de capteur/actionneur M12, codage A, 1,0 m, M12 connecteur droit - extrémité ouverte, non blind, 4 pôles, PVC

Référence
142MIA10010
EAN 4251394646534
07.09.2026
Version: C

Caractéristiques

Certifications	
UL listed (file no.)	En cours d'homologation
Normes/Réglementations	
Connecteurs pour équipement électronique	
connecteur rond	DIN EN 61076-2-101
Classifications	
ETIM 7.0	EC001855
ETIM 8.0	EC001855
ETIM 9.0	EC001855
ETIM 10.0	EC001855

Spécifications d'emballage	
Type d'emballage	1 pc(s) / sachet plastique

Note d'utilisation

Ce produit est un produit standard de METZ CONNECT. METZ CONNECT n'a pas connaissance de l'utilisation spécifique prévue des marchandises par le client ou tout autre client du client. Le client garantit qu'il a entièrement et suffisamment testé l'utilisation des biens et toutes les modifications du produit, les changements du produit ou les améliorations du produit en ce qui concerne l'utilisation spécifique prévue conformément à l'état de l'art ou de toute autre manière.

© 2026 METZ CONNECT - Technische Änderungen vorbehalten! Subject to modifications! Sous réserve de modifications techniques!

Fiche de spécifications

Câble de capteur/actionneur M12, codage A, 1,0 m, M12 connecteur droit - extrémité ouverte, non blind, 4 pôles, PVC

Référence
142MIA10010
EAN 4251394646534
07.09.2026
Version: C

Illustrations

Schéma dimensionnel

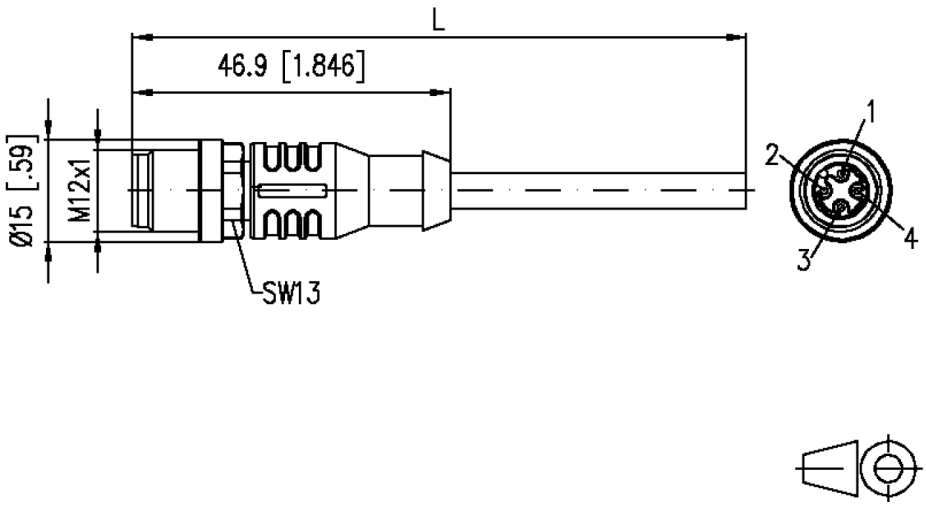

Raccordements

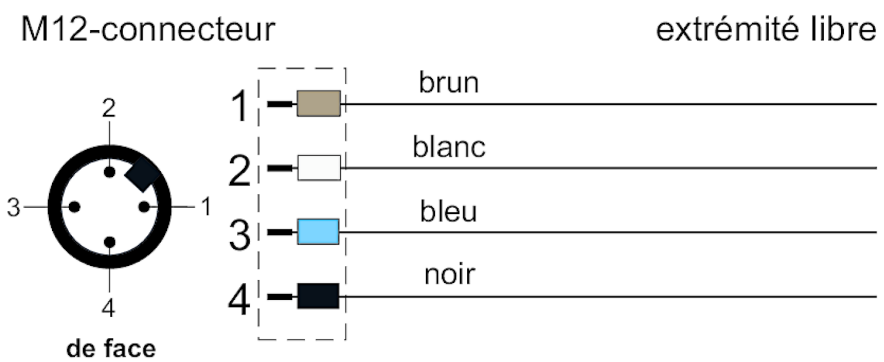

© 2026 METZ CONNECT - Technische Änderungen vorbehalten! Subject to modifications! Sous réserve de modifications techniques!

Câble de capteur/actionneur M12, codage A, 1,0 m, M12 connecteur droit - extrémité ouverte, non blind, 4 pôles, PVC

Référence
142MIA10010

EAN 4251394646534
07.09.2026
Version: C

Illustrations

Schéma de principe

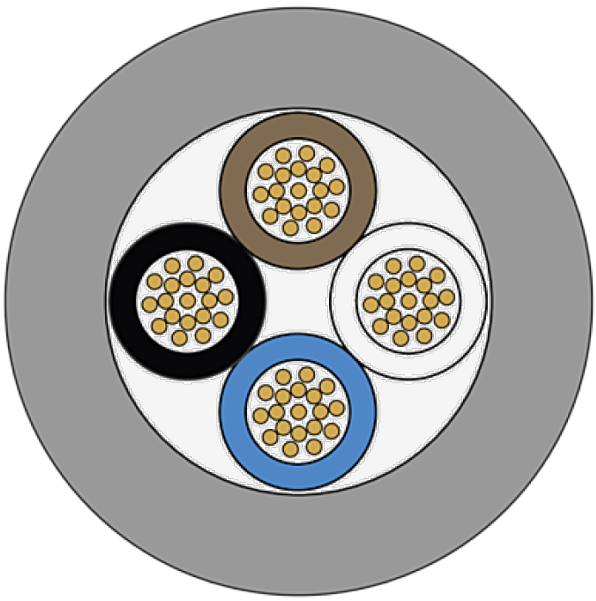

© 2026 METZ CONNECT - Technische Änderungen vorbehalten! Subject to modifications! Sous réserve de modifications techniques!