Fiche de spécifications

Câble de capteur/actionneur M12, codage A, 5,0 m, M12 connecteur femelle droit - M12 connecteur femelle droit, non blind, 4 pôles, PUR

Référence
142MCA22050
EAN 4251394648262
07.09.2026
Version: J

Illustrations

Schéma dimensionnel

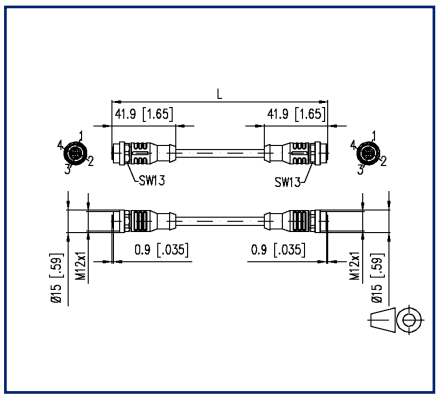

Raccordements

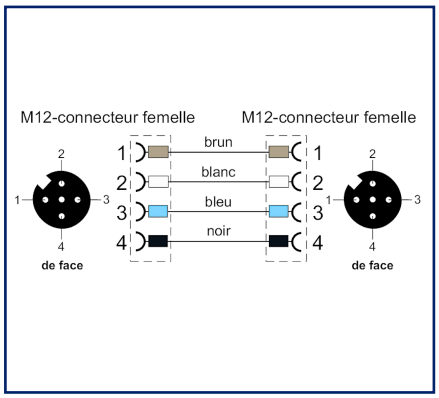

Voir schéma aggrandi en fin du document

Description du produit

Câble de commande flexible, sans silicone ni halogène, à haute résistance mécanique. Le câble est résistant aux produits chimiques, à l'hydrolyse et aux microbes. L'application de la chaîne de traction est possible à un rayon de courbure de 10xd minimum. En raison de son immunité au champ de soudure, le câble est très bien adapté à l'application flexible dans la robotique, les machines-outils et la production d'usinage des métaux. Les câbles sont conformes aux exigences UL et CSA (UL10493/20549 ; cULus). Caractéristiques particulières : ignifuge, résistant à l'eau de mer, recyclable, sans LABS, conforme à la directive RoHs, résistant aux acides et aux bases, résistant à l'ozone, résistant aux UV, résistant à l'hydrolyse, résistant à la chaîne de traction, résistant à la torsion, résistant aux étincelles de soudage, sans halogène, sans silicone, résistant à l'huile

- Versions standard : 1,0 m, 2,0 m, 5,0 m, 10,0 m.
- Autres longueurs sur demande.

© 2026 METZ CONNECT - Technische Änderungen vorbehalten! Subject to modifications! Sous réserve de modifications techniques!

Fiche de spécifications

Câble de capteur/actionneur M12, codage A, 5,0 m, M12 connecteur femelle droit - M12 connecteur femelle droit, non blind, 4 pôles, PUR

Référence
142MCA22050
EAN 4251394648262
07.09.2026
Version: J

Caractéristiques

Données générales	
Domaines d'application	Ethernet Industriel
Format	Câble de liaison capteur/actionneur M12, codage A
Blindage	non blindé
Technique de transmission	Cuivre
Codage couleur des fibre(s)/ des brin(s)	brun, blanc, bleu, noir
Couleur	noir
Dimensions	
Dimension - Interface 1 (L x L x H)	41,9 mm x 15 mm x 15 mm
Dimension - Interface 1 (L x L x H)	1,65 in. x 0,591 in. x 0,591 in.
Dimension - Interface 2 (L x l x H)	41,9 mm x 15 mm x 15 mm
Dimension - Interface 2 (L x l x H)	1,65 in. x 0,591 in. x 0,591 in.
Longueur de câble (m)	5 m
Longueur de câble (ft)	16,4 ft
Possiblité d'étiquetage	étiquettes d'identification de support

Raccordements/interfaces	
Connectique interface 1	M12-connecteur femelle
Connectique interface 2	M12-connecteur femelle
Codage interface 1	codage A
Codage interface 2	codage A
Nombre de positions/contacts interface 1	4
Nombre de positions/contacts interface 2	4
Valeurs de raccordement, multibrins (min. - max.)	
Section du conducteur, multibrins (cuivre nu)	AWG 22/42
Section du conducteur, multibrins (cuivre nu)	0,34 mm²
Structure des brins	42x0,10mm
Diamètre de la gaine de câble (min. - max.)	
Diamètre de la gaine de câble	4,7 mm
Diamètre de la gaine de câble	0,185 in.

© 2026 METZ CONNECT - Technische Änderungen vorbehalten! Subject to modifications! Sous réserve de modifications techniques!

Fiche de spécifications

Câble de capteur/actionneur M12, codage A, 5,0 m, M12 connecteur femelle droit - M12 connecteur femelle droit, non blind, 4 pôles, PUR

Référence
142MCA22050
EAN 4251394648262
07.09.2026
Version: J

Caractéristiques

Propriétés électriques	
Capacité de courant	4 A à 40 °C
Tension assignée	60 V CC
Résistance d'isolation	min. 100 MOhm
Informations mécaniques	
Endurance - Nombre de cycles de connexion	min. 100
torsion	+/-360°/m, >= 2 millions de cycles
Rayon de courbure en service	47 mm
Rayon de la flexion alternée	47 mm
accélération	5 m/s²

Matériaux et propiétés des matériaux	
Câble	
Matériau - Conducteur	Cu (cuivre)
Matériau - Isolation du conducteur	polypropylène
Matériau - Gaine du câble	PUR
Difficilement inflammable	oui
Interface 1	
Matériau - Corps de manchon interface 1	Matière plastique
Matériau - Boîtier de protection interface 1	FPM/FKM
Matériau - Contact interface 1	CuSn
Matériau - Contact, surface, interface 1	Au (or)
Matériau - Porte-contacts interface 1	Matière plastique
Matériau - Ecrou-raccord interface 1	CuZnPb (laiton)
Matériau - Surface de l'écrou-raccord, interface 1	Ni (nickel)
Interface 2	
Matériau - Corps de manchon interface 2	Matière plastique
Matériau - Boîtier de protection interface 2	FPM/FKM
Matériau - Contact interface 2	CuSn
Matériau - Contact, surface, interface 2	Au (or)
Matériau - Porte-contacts interface 2	Matière plastique
Matériau - Ecrou-raccord interface 2	CuZnPb (laiton)
Matériau - Surface de l'écrou-raccord, interface 2	Ni (nickel)
Résistance à l'huile	oui

© 2026 METZ CONNECT - Technische Änderungen vorbehalten! Subject to modifications! Sous réserve de modifications techniques!

Câble de capteur/actionneur M12, codage A, 5,0 m, M12 connecteur femelle droit - M12 connecteur femelle droit, non blind, 4 pôles, PUR

Référence
142MCA22050
EAN 4251394648262
07.09.2026
Version: J

Caractéristiques

Matériaux et propiétés des matériaux	
Résistance aux UV	oui
conviennent pour les chaînes porte câbles	oui
résistant à la torsion	oui
RoHS	conforme
Conditions d'environnement	
Température (min. - max.)	
Température - Service °C	-50 °C - 90 °C
Température - Service °F	-58 °F - 194 °F
Température - Installation °C	-30 °C - 90 °C
Température - Installation °F	-22 °F - 194 °F
Température - chaînes porte câbles °C	-25 °C - 60 °C
Température - chaînes porte câbles °F	-13 °F - 140 °F
Pénétration de particules interface 1	IP6X en état enfiché
Pénétration de liquide/immersion interface 1	IPX5, IPX7, IPX8 en état enfiché
Pénétration de particules interface 2	IP6X en état enfiché
Pénétration de liquide/immersion interface 2	IPX5, IPX7, IPX8 en état enfiché
Degré de pollution interface 1	3
Degré de pollution interface 2	3
Certifications	
UL listed (file no.)	En cours d'homologation
Normes/Réglementations	
Connecteurs pour équpement électronique	
connecteur rond	DIN EN 61076-2-101
Classifications	
ETIM 7.0	EC001855
ETIM 8.0	EC001855
ETIM 9.0	EC001855
ETIM 10.0	EC001855

© 2026 METZ CONNECT - Technische Änderungen vorbehalten! Subject to modifications! Sous réserve de modifications techniques!

Câble de capteur/actionneur M12, codage A, 5,0 m, M12 connecteur femelle droit - M12 connecteur femelle droit, non blind, 4 pôles, PUR

Référence
142MCA22050
EAN 4251394648262
07.09.2026
Version: J

Caractéristiques

Spécifications d'emballage

Type d'emballage	1 pc(s) / sachet plastique

Note d'utilisation

Ce produit est un produit standard de METZ CONNECT. METZ CONNECT n'a pas connaissance de l'utilisation spécifique prévue des marchandises par le client ou tout autre client du client. Le client garantit qu'il a entièrement et suffisamment testé l'utilisation des biens et toutes les modifications du produit, les changements du produit ou les améliorations du produit en ce qui concerne l'utilisation spécifique prévue conformément à l'état de l'art ou de toute autre manière.

© 2026 METZ CONNECT - Technische Änderungen vorbehalten! Subject to modifications! Sous réserve de modifications techniques!

Câble de capteur/actionneur M12, codage A, 5,0 m, M12 connecteur femelle droit - M12 connecteur femelle droit, non blind, 4 pôles, PUR

Référence
142MCA22050
EAN 4251394648262
07.09.2026
Version: J

Illustrations

Schéma dimensionnel

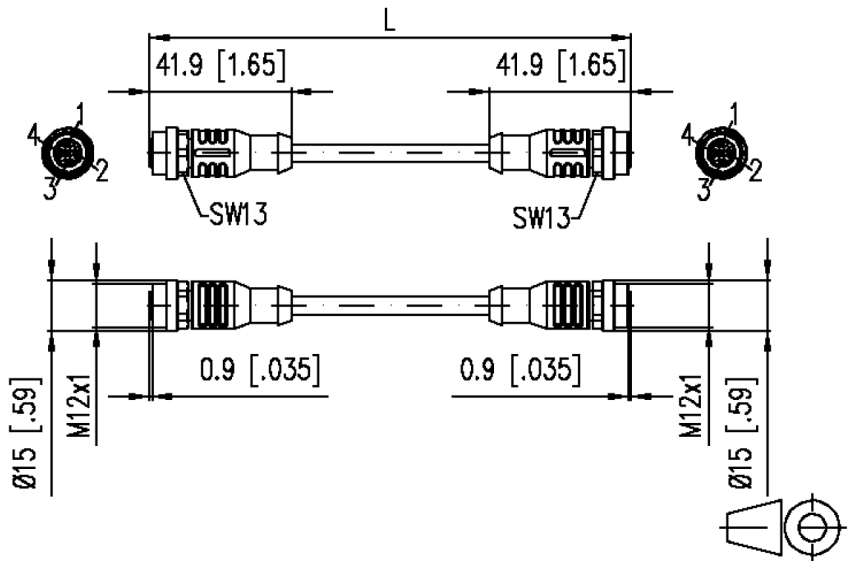

Raccordements

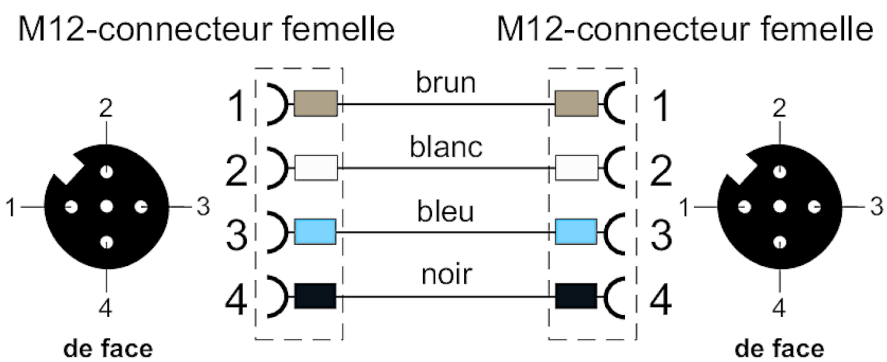

© 2026 METZ CONNECT - Technische Änderungen vorbehalten! Subject to modifications! Sous réserve de modifications techniques!

Câble de capteur/actionneur M12, codage A, 5,0 m, M12 connecteur femelle droit - M12 connecteur femelle droit, non blind, 4 pôles, PUR

Référence
142MCA22050
EAN 4251394648262
07.09.2026
Version: J

Illustrations

Schéma de principe

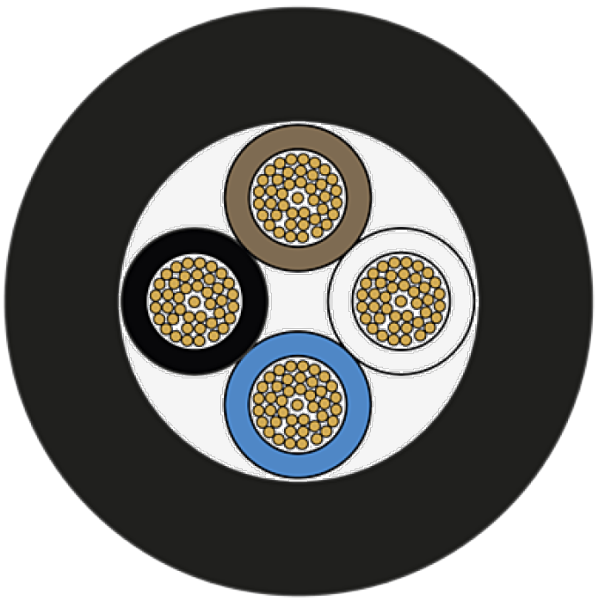

© 2026 METZ CONNECT - Technische Änderungen vorbehalten! Subject to modifications! Sous réserve de modifications techniques!