# Fiche de spécifications

## Câble Ethernet industriel M12, codage X, 5,0 m, M12 connecteur droit - RJ45 connecteur droit, chaîne porte-câbles, PUR

**Référence**
**142M6X18050**
**EAN 4250184198291**
04.09.2026
Version: M

## Illustrations

Schéma dimensionnel

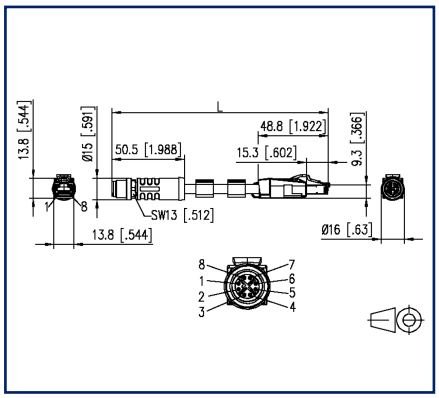


Raccordements

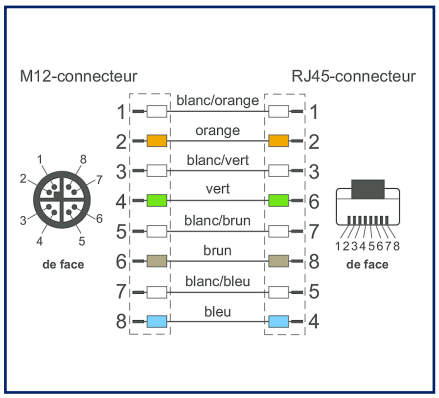


Voir schéma aggrandi en fin du document

## Description du produit

PROFINET 4x 2x AWG26/19 type C câble de données à haut débit très flexible de la catégorie de transmission Cat 6. Le câble est sans halogène, ignifuge, résistant à l'huile et, grâce à sa gaine extérieure en PUR, résistant à l'abrasion. Il est parfaitement adapté à une utilisation dans un environnement industriel. Grâce à un blindage de haute qualité, une grande sécurité de transmission des données est garantie dans les zones à forte charge électromagnétique. Convient pour des applications flexibles, en particulier dans des chaînes porte-câbles ou sur des pièces de machines en mouvement permanent dans des locaux secs et humides. Propriétés particulières : ignifugé, recyclable, sans LABS, conforme à RoHs, résistant à l'ozone, résistant aux UV, compatible avec les chaînes porte-câbles, sans halogène, résistant aux huiles, grande flexibilité.

- Versions standard : 1,0 m, 2,0 m, 5,0 m, 10,0 m.
- Autres longueurs sur demande.

© 2026 METZ CONNECT - Technische Änderungen vorbehalten! Subject to modifications! Sous réserve de modifications techniques!

## Fiche de spécifications

# Câble Ethernet industriel M12, codage X, 5,0 m, M12 connecteur droit - RJ45 connecteur droit, chaîne porte-câbles, PUR

**Référence**
**142M6X18050**
**EAN 4250184198291**
04.09.2026
Version: M

## Caractéristiques

| | |
|---|---|
| **Données générales** | |
| Domaines d'application | Ethernet Industriel<br>environnement dur |
| Format | Ethernet-Câble de liaison |
| Blindage | blindé |
| Technique de transmission | Cuivre |
| Type de câble | SF/UTP |
| Nombre d'éléments de câblage | 4 |
| Elément de câblage | Paire |
| Raccordements | T568B |
| Codage couleur des fibre(s)/ des brin(s) | blanc, orange, blanc, verte, blanc, brun, blanc, bleu |
| Couleur | verte |
| Dimensions | |
| Dimension - Interface 1 (L x L x H) | 50,5 mm x 15 mm x 15 mm |
| Dimension - Interface 1 (L x L x H) | 1,988 in. x 0,591 in. x 0,591 in. |
| Dimension - Interface 2 (L x l x H) | 48,8 mm x 13,8 mm x 13,8 mm |
| Dimension - Interface 2 (L x l x H) | 1,921 in. x 0,543 in. x 0,543 in. |
| Longueur de câble (m) | 5 m |
| Longueur de câble (ft) | 16,4 ft |

| | |
|---|---|
| **Propriétés de la technique de transmission** | |
| Catégorie (ISO) | $6_A$ |

| | |
|---|---|
| **Raccordements/interfaces** | |
| Connectique interface 1 | M12-connecteur |
| Connectique interface 2 | RJ45-connecteur |
| Codage interface 1 | codage X |
| Codage interface 2 | T568B |
| Nombre de positions/contacts interface 1 | 8 |
| Nombre de positions/contacts interface 2 | 8P/8C |

© 2026 METZ CONNECT - Technische Änderungen vorbehalten! Subject to modifications! Sous réserve de modifications techniques!

Fiche de spécifications

# Câble Ethernet industriel M12, codage X, 5,0 m, M12 connecteur droit - RJ45 connecteur droit, chaîne porte-câbles, PUR

**Référence**
**142M6X18050**
**EAN 4250184198291**
04.09.2026
Version: M

## Caractéristiques

| | |
|---|---|
| **Raccordements/interfaces** | |
| Valeurs de raccordement, multibrins (min. - max.) | |
| Section du conducteur, multibrins (cuivre nu) | AWG 26/19 |
| Diamètre du conducteur, multibrins (cuivre nu) | 0,55 mm |
| Diamètre du conducteur, multibrins (cuivre nu) | 0,022 in. |
| Diamètre de brin (min. -max.) | |
| Diamètre de brin (conducteur avec isolation) | 0,98 mm |
| Diamètre de brin (conducteur avec isolation) | 0,039 in. |
| Diamètre de la gaine de câble (min. - max.) | |
| Diamètre de la gaine de câble | 7,80 |
| Diamètre de la gaine de câble | 0,307 |

| | |
|---|---|
| **Propriétés électriques** | |
| Capacité de courant | 0,5 A à 40 °C |
| Résistance d'isolation | min. 100 MOhm |
| Impédance de transfert 10 MHz | max. 30 mOhm/m |
| Capacité à 800 Hz | 52 nF/km |
| Différence de propagation | 30 ns/100 m |
| **Informations mécaniques** | |
| Force de traction | 100 N |
| Endurance - Nombre de cycles de connexion | min. 100 |
| Rayon de courbure sans charge de traction | 31,2 mm |
| Rayon de courbure sans charge de traction | 1,228 in. |
| Rayon de courbure avec charge de traction | 58,5 mm |
| Rayon de courbure avec charge de traction | 2,303 in. |
| Rayon de courbure en service | 58,5 mm |
| Rayon de courbure en service | 2,303 in. |
| Nombre de cycles de flexion répétés (résistance mécanique) de: | 4 millions de cycles de flexion |
| Rayon de la flexion alternée | 58,5 mm |
| vitesse | 3 m/s |
| accélération | 3 m/s² |
| Recouvrement du treillis de blindage | 85 % |

© 2026 METZ CONNECT - Technische Änderungen vorbehalten! Subject to modifications! Sous réserve de modifications techniques!

Fiche de spécifications

# Câble Ethernet industriel M12, codage X, 5,0 m, M12 connecteur droit - RJ45 connecteur droit, chaîne porte-câbles, PUR

**Référence**
**142M6X18050**
**EAN 4250184198291**
04.09.2026
Version: M

## Caractéristiques

### Matériaux et propiétés des matériaux

| | |
|---|---|
| Câble | |
| Matériau - Conducteur | Cu (cuivre) |
| Matériau - Isolation du conducteur | polypropylène |
| Matériau - Gaine du câble | PUR |
| Matériau - Gaine intérieure du câble | FRNC, avec un film plastique aluminisé |
| Difficilement inflammable | selon IEC 60332-1-2 |
| Interface 1 | |
| Matériau - Contact interface 1 | CuZnPb (laiton) |
| Matériau - Contact, surface, interface 1 | Au (or) |
| Matériau - Porte-contacts interface 1 | Matière plastique |
| Interface 2 | |
| Matériau - Contact interface 2 | CuSn |
| Matériau - Contact, surface, interface 2 | Au (or) |
| Matériau - Porte-contacts interface 2 | Matière plastique |
| Matériau - Blindage complet | Treillis en Cu (cuivre) |
| Matériau - Blindage complet, surface | Sn |
| Résistance à l'huile | oui |
| Résistance aux UV | oui |
| conviennent pour les chaînes porte câbles | oui |
| RoHS | conforme |

### Conditions d'environnement

| | |
|---|---|
| Température (min. - max.) | |
| Température - Service °C | -30 °C - 70 °C |
| Température - Service °F | -22 °F - 158 °F |
| Pénétration de particules interface 1 | IP6X en état enfiché |
| Pénétration de liquide/immersion interface 1 | IPX5, IPX7 en état enfiché |
| Pénétration de particules interface 2 | IP2X en état enfiché |
| Pénétration de liquide/immersion interface 2 | IPX0 en état enfiché |
| Degré de pollution interface 1 | 2 |
| Degré de pollution interface 2 | 1 |

© 2026 METZ CONNECT - Technische Änderungen vorbehalten! Subject to modifications! Sous réserve de modifications techniques!

Fiche de spécifications

# Câble Ethernet industriel M12, codage X, 5,0 m, M12 connecteur droit - RJ45 connecteur droit, chaîne porte-câbles, PUR

**Référence**
**142M6X18050**

**EAN 4250184198291**
04.09.2026
Version: M

## Caractéristiques

| | |
|---|---|
| **Certifications** | |
| UL listed (file no.) | En cours d'homologation |
| **Normes/Réglementations** | |
| Câblage universel du bâtiment | |
| Exigences générales | ISO/IEC 11801 \| ANSI/TIA-568 |
| Connecteurs pour équipement électronique | |
| connecteur rond | DIN EN 61076-2-109 |
| Câbles métalliques à éléments multiples utilisés pour les transmissions et les commandes analogique | DIN EN 50288-5-2 |
| Essai de propagation verticale de la flamme sur conducteur ou câble isolé | IEC 60332-1-2 |
| Détermination de la quantité de gaz acide halogéné | IEC 60754-1 |
| **Classifications** | |
| ETIM 7.0 | EC002599 |
| ETIM 8.0 | EC002599 |
| ETIM 9.0 | EC002599 |
| ETIM 10.0 | EC002599 |

| | |
|---|---|
| **Spécifications d'emballage** | |
| Type d'emballage | 1 pc(s) / sachet plastique |

**Note d'utilisation**

Ce produit est un produit standard de METZ CONNECT. METZ CONNECT n'a pas connaissance de l'utilisation spécifique prévue des marchandises par le client ou tout autre client du client. Le client garantit qu'il a entièrement et suffisamment testé l'utilisation des biens et toutes les modifications du produit, les changements du produit ou les améliorations du produit en ce qui concerne l'utilisation spécifique prévue conformément à l'état de l'art ou de toute autre manière.

© 2026 METZ CONNECT - Technische Änderungen vorbehalten! Subject to modifications! Sous réserve de modifications techniques!

**Fiche de spécifications**

# Câble Ethernet industriel M12, codage X, 5,0 m, M12 connecteur droit - RJ45 connecteur droit, chaîne porte-câbles, PUR

**Référence**
**142M6X18050**
**EAN 4250184198291**
04.09.2026
Version: M

## Illustrations

Schéma dimensionnel

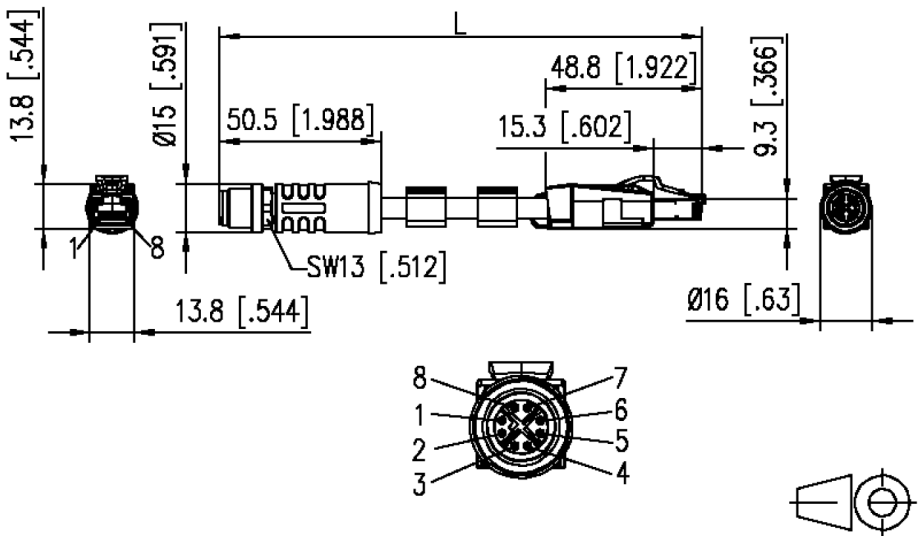


Raccordements

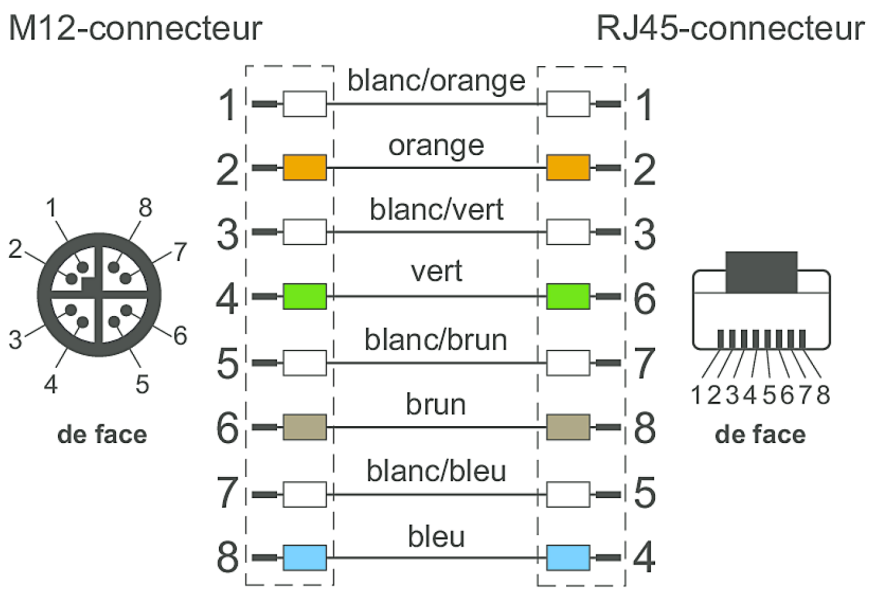


© 2026 METZ CONNECT - Technische Änderungen vorbehalten! Subject to modifications! Sous réserve de modifications techniques!

# Câble Ethernet industriel M12, codage X, 5,0 m, M12 connecteur droit - RJ45 connecteur droit, chaîne porte-câbles, PUR

**Référence**
**142M6X18050**

**EAN 4250184198291**
04.09.2026
Version: M

## Illustrations

Schéma de principe

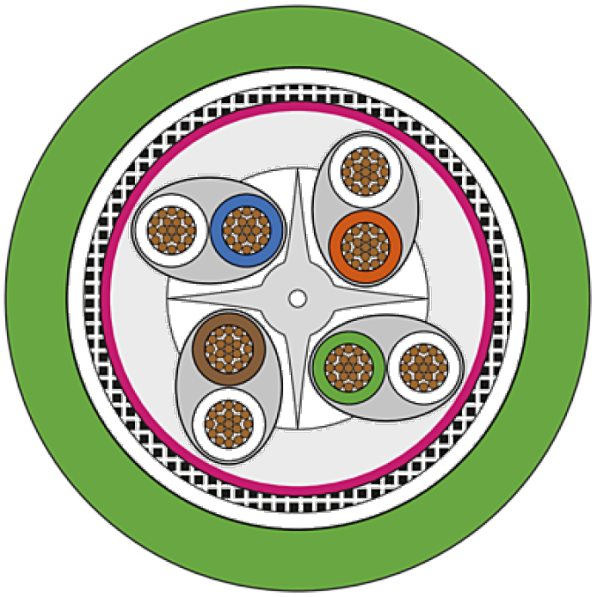

© 2026 METZ CONNECT - Technische Änderungen vorbehalten! Subject to modifications! Sous réserve de modifications techniques!