Fiche de spécifications

Câble Ethernet industriel M12, codage X, 2,0 m, M12 connecteur droit - extrémité ouverte, chaîne porte-câbles, PUR

Référence
142M6X10020
EAN 4250184199199
04.09.2026
Version: W

Illustrations

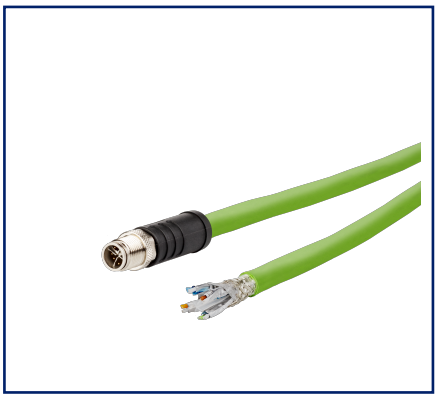

Schéma dimensionnel

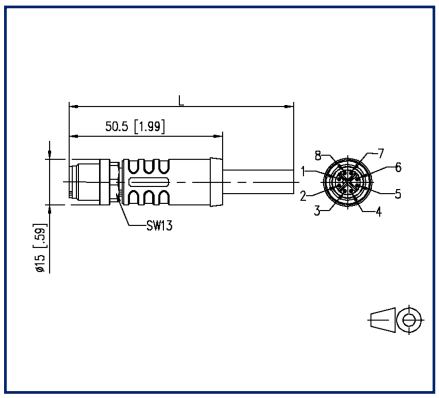

Raccordements

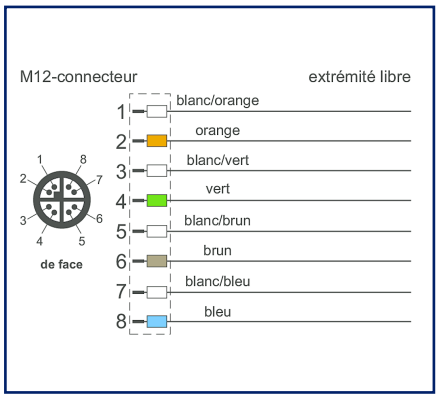

c UL US LISTED

Voir schéma aggrandi en fin du document

Description du produit

PROFINET 4x 2x AWG26/19 type C câble de données à haut débit très flexible de la catégorie de transmission Cat 6. Le câble est sans halogène, ignifuge, résistant à l'huile et, grâce à sa gaine extérieure en PUR, résistant à l'abrasion. Il est parfaitement adapté à une utilisation dans un environnement industriel. Grâce à un blindage de haute qualité, une grande sécurité de transmission des données est garantie dans les zones à forte charge électromagnétique. Convient pour des applications flexibles, en particulier dans des chaînes porte-câbles ou sur des pièces de machines en mouvement permanent dans des locaux secs et humides. Propriétés particulières : ignifugé, recyclable, sans LABS, conforme à RoHs, résistant à l'ozone, résistant aux UV, compatible avec les chaînes porte-câbles, sans halogène, résistant aux huiles, grande flexibilité.

- Versions standard : 1,0 m, 2,0 m, 5,0 m, 10,0 m.
- Autres longueurs sur demande.

© 2026 METZ CONNECT - Technische Änderungen vorbehalten! Subject to modifications! Sous réserve de modifications techniques!

Fiche de spécifications

Câble Ethernet industriel M12, codage X, 2,0 m, M12 connecteur droit - extrémité ouverte, chaîne porte-câbles, PUR

Référence
142M6X10020

EAN 4250184199199
04.09.2026
Version: W

Caractéristiques

Données générales	
Domaines d'application	Ethernet Industriel environnement dur
Format	Ethernet-Câble de connexion
Blindage	blindé
Technique de transmission	Cuivre
Type de câble	SF/UTP
Nombre d'éléments de câblage	4
Elément de câblage	Paire
Raccordements	1 - 1
Codage couleur des fibre(s)/ des brin(s)	blanc, orange, blanc, verte, blanc, brun, blanc, bleu
Couleur	verte
Dimensions	
Dimension - Interface 1 (L x L x H)	50,5 mm x 15 mm x 15 mm
Dimension - Interface 1 (L x L x H)	1,988 in. x 0,591 in. x 0,591 in.
Longueur de câble (m)	2 m
Longueur de câble (ft)	6,56 ft

Propriétés de la technique de transmission	
Catégorie (ISO)	6_A

Raccordements/interfaces	
Connectique interface 1	M12-connecteur
Connectique interface 2	extrémité de ligne libre
Codage interface 1	codage X
Nombre de positions/contacts interface 1	8
Valeurs de raccordement, multibrins (min. - max.)	
Section du conducteur, multibrins (cuivre nu)	AWG 26/19
Diamètre du conducteur, multibrins (cuivre nu)	0,55 mm
Diamètre du conducteur, multibrins (cuivre nu)	0,022 in.

© 2026 METZ CONNECT - Technische Änderungen vorbehalten! Subject to modifications! Sous réserve de modifications techniques!

Fiche de spécifications

Câble Ethernet industriel M12, codage X, 2,0 m, M12 connecteur droit - extrémité ouverte, chaîne porte-câbles, PUR

Référence
142M6X10020

EAN 4250184199199
04.09.2026
Version: W

Caractéristiques

Raccordements/interfaces	
Diamètre de brin (min. -max.)	
Diamètre de brin (conducteur avec isolation)	0,98 mm
Diamètre de brin (conducteur avec isolation)	0,039 in.
Diamètre de la gaine de câble (min. - max.)	
Diamètre de la gaine de câble	7,80
Diamètre de la gaine de câble	0,307

Propriétés électriques	
Capacité de courant	0,5 A à 40 °C
Tension assignée	60 V CC
Résistance d'isolation	min. 100 MOhm
Impédance de transfert 10 MHz	max. 30 mOhm/m
Impédance caractéristique 1-100 MHz	100
Capacité à 800 Hz	52 nF/km
Différence de propagation	30 ns/100 m
Informations mécaniques	
Force de traction	100 N
Endurance - Nombre de cycles de connexion	min. 100
Rayon de courbure sans charge de traction	31,2 mm
Rayon de courbure sans charge de traction	1,228 in.
Rayon de courbure avec charge de traction	58,5 mm
Rayon de courbure avec charge de traction	2,303 in.
Rayon de courbure en service	58,5 mm
Rayon de courbure en service	2,303 in.
Nombre de cycles de flexion répétés (résistance mécanique) de:	4 millions de cycles de flexion
Rayon de la flexion alternée	58,5 mm
vitesse	3 m/s
accélération	3 m/s²
Recouvrement du treillis de blindage	85 %

© 2026 METZ CONNECT - Technische Änderungen vorbehalten! Subject to modifications! Sous réserve de modifications techniques!

Câble Ethernet industriel M12, codage X, 2,0 m, M12 connecteur droit - extrémité ouverte, chaîne porte-câbles, PUR

Référence
142M6X10020
EAN 4250184199199
04.09.2026
Version: W

Caractéristiques

Matériaux et propiétés des matériaux

Câble	
Matériau - Conducteur	Cu (cuivre)
Matériau - Isolation du conducteur	polypropylène
Matériau - Gaine du câble	PUR
Matériau - Gaine intérieure du câble	FRNC, avec un film plastique aluminisé
Difficilement inflammable	selon IEC 60332-1-2
Interface 1	
Matériau - Corps de manchon interface 1	Matière plastique
Matériau - Contact interface 1	CuZnPb (laiton)
Matériau - Contact, surface, interface 1	Au (or)
Matériau - Porte-contacts interface 1	Matière plastique
Matériau - Blindage complet	Treillis en Cu (cuivre)
Matériau - Blindage complet, surface	Sn
Résistance à l'huile	oui
Résistance aux UV	oui
conviennent pour les chaînes porte câbles	oui
RoHS	conforme

Conditions d'environnement

Température (min. - max.)	
Température - Service °C	-30 °C - 90 °C
Température - Service °F	-22 °F - 194 °F
Pénétration de particules interface 1	IP6X en état enfiché
Pénétration de liquide/immersion interface 1	IPX5, IPX7 en état enfiché
Degré de pollution interface 1	2

Certifications

UL listed (file no.)	c UL us LISTED	DUXR.E178484

© 2026 METZ CONNECT - Technische Änderungen vorbehalten! Subject to modifications! Sous réserve de modifications techniques!

Câble Ethernet industriel M12, codage X, 2,0 m, M12 connecteur droit - extrémité ouverte, chaîne porte-câbles, PUR

Référence
142M6X10020

EAN 4250184199199
04.09.2026
Version: W

Caractéristiques

Normes/Réglementations	
Câblage universel du bâtiment	
Exigences générales	ISO/IEC 11801 | ANSI/TIA-568
Connecteurs pour équpement électronique	
connecteur rond	DIN EN 61076-2-109
Câbles métalliques à éléments multiples utilisés pour les transmissions et les commandes analogique	DIN EN 50288-5-2
Essai de propagation verticale de la flamme sur conducteur ou câble isolé	IEC 60332-1-2
Détermination de la quantité de gaz acide halogéné	IEC 60754-1

Classifications	
ETIM 7.0	EC002599
ETIM 8.0	EC002599
ETIM 9.0	EC002599
ETIM 10.0	EC002599

Spécifications d'emballage	
Type d'emballage	1 pc(s) / sachet plastique

Note d'utilisation

Ce produit est un produit standard de METZ CONNECT. METZ CONNECT n'a pas connaissance de l'utilisation spécifique prévue des marchandises par le client ou tout autre client du client. Le client garantit qu'il a entièrement et suffisamment testé l'utilisation des biens et toutes les modifications du produit, les changements du produit ou les améliorations du produit en ce qui concerne l'utilisation spécifique prévue conformément à l'état de l'art ou de toute autre manière.

© 2026 METZ CONNECT - Technische Änderungen vorbehalten! Subject to modifications! Sous réserve de modifications techniques!

Fiche de spécifications

Câble Ethernet industriel M12, codage X, 2,0 m, M12 connecteur droit - extrémité ouverte, chaîne porte-câbles, PUR

Référence
142M6X10020
EAN 4250184199199
04.09.2026
Version: W

Illustrations

Schéma dimensionnel

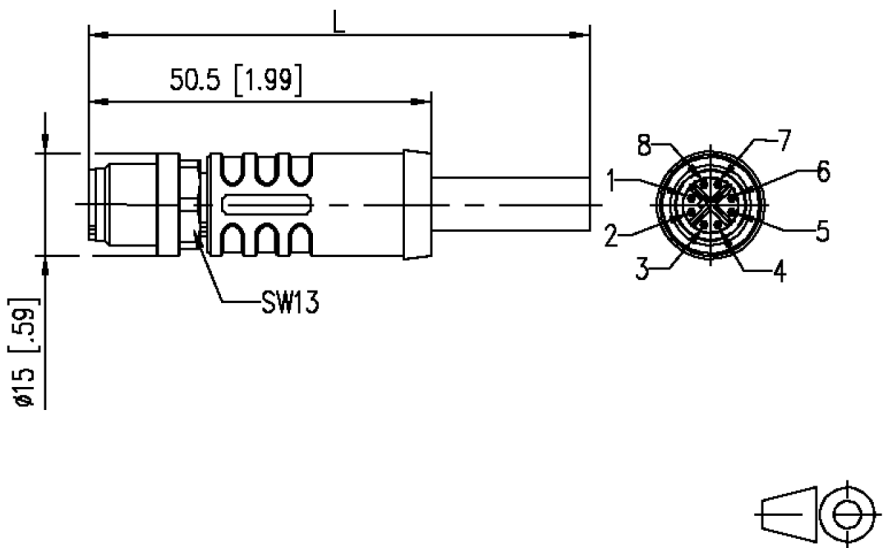

Raccordements

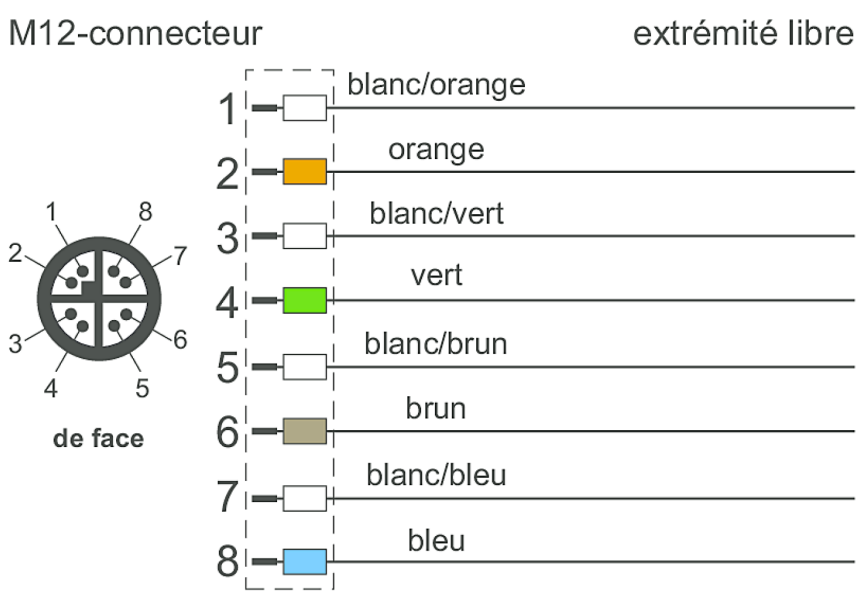

© 2026 METZ CONNECT - Technische Änderungen vorbehalten! Subject to modifications! Sous réserve de modifications techniques!

Câble Ethernet industriel M12, codage X, 2,0 m, M12 connecteur droit - extrémité ouverte, chaîne porte-câbles, PUR

Référence
142M6X10020

EAN 4250184199199
04.09.2026
Version: W

Illustrations

Schéma de principe

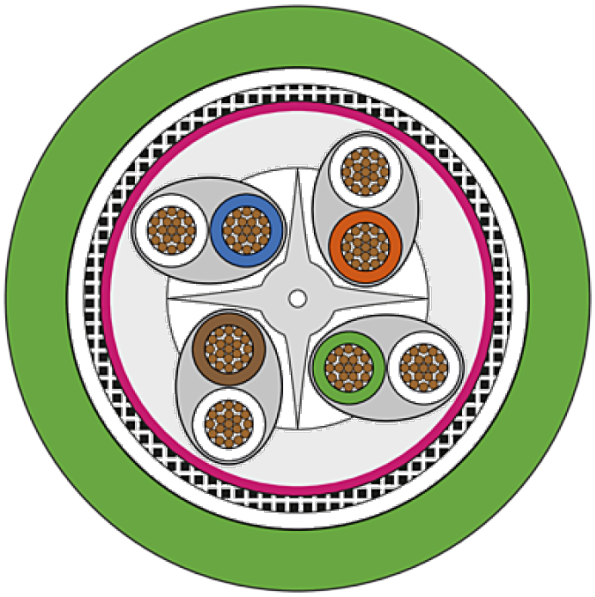

© 2026 METZ CONNECT - Technische Änderungen vorbehalten! Subject to modifications! Sous réserve de modifications techniques!