# Fiche de spécifications

## Cordon de brassage Cat.6$_A$ AWG 26 5,0 m rouge avec étiquette enroulée

**Référence**
**1308455066WE**
**EAN 4251394667669**
15.09.2026
Version: I

## Illustrations

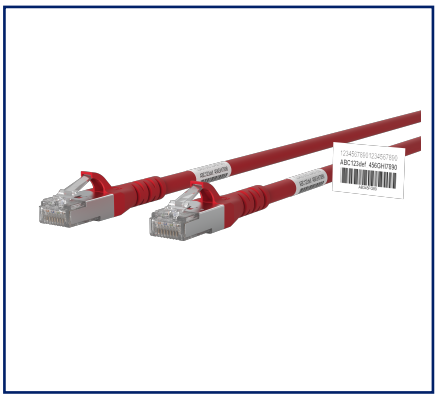

Schéma dimensionnel

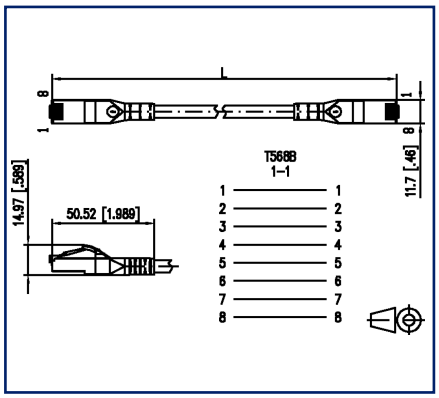


Schéma de principe

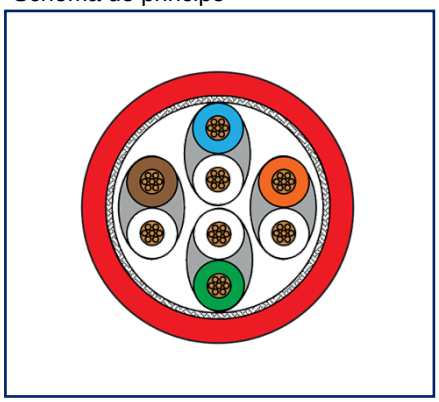

Voir schéma aggrandi en fin du document

## Description du produit

- Cordon de brassage RJ45 certifié GHMT PVP, entièrement blindé Cat.6$_A$ AWG 26/7
- idéal pour l'intégration ou la connexion de composants de réseau et la communication sécurisée de signaux vocaux, de données, audio/vidéo et/ou PoE dans les réseaux à large bande passante jusqu'à 10 GBit.
- particulièrement adapté aux systèmes non blindés et blindés de classe E$_A$
- deux connecteurs RJ45 blindés, câblage 1 - 1
- sans LaBS et sans halogène
- convient pour 10 GBit Ethernet (IEEE 802.3an), Remote Powering (PoE, PoE plus et UPoE) et HDBaseT
- manchon anti-pliage injecté avec protection intégrée du levier d'arrêt
- même largeur pour le manchon anti-pliage et le connecteur RJ45
- marquage avec des étiquettes enroulées sur un ou deux côtés avec étiquetage individuel
- variantes, couleur : noir, blanc, gris, rouge, bleu, jaune, vert, orange-noir, violet-noir, lilas-noir
- Quantité minimale de commande par version de longueur et d'impression : 1,0 m et 2,0 m = 10 pièces, 5,0 m et 10,0 m = 5 pièces
- D'autres versions d'étiquettes sont possibles après accord. Le cas échéant, avec supplément de prix.

© 2026 METZ CONNECT - Technische Änderungen vorbehalten! Subject to modifications! Sous réserve de modifications techniques!

METZ CONNECT GmbH | Im Tal 2 | 78176 Blumberg | Germany
Phone +49 7702 533-0 | Fax +49 7702 533-433 | info@metz-connect.com

## Fiche de spécifications

# Cordon de brassage Cat.$6_A$ AWG 26 5,0 m rouge avec étiquette enroulée

**Référence**
**1308455066WE**
**EAN 4251394667669**
15.09.2026
Version: I

## Caractéristiques

### Données générales

| | |
|---|---|
| Domaines d'application | câblage structuré des bâtiments<br>Points de consolidation<br>Ethernet Industriel<br>zones de bureaux<br>Services de construction distribués<br>centre de données<br>Tertiaire |
| Format | cordon de brassage |
| Blindage | blindé |
| Technique de transmission | Cuivre |
| Type de câble | S/FTP |
| Nombre d'éléments de câblage | 4 |
| Elément de câblage | Paire |
| Raccordements | 1 - 1 |
| Couleur | rouge |
| Dimensions | |
| Dimension - Interface 1 (L x L x H) | 50,52 mm x 11,7 mm x 14,97 mm |
| Dimension - Interface 1 (L x L x H) | 1,989 in. x 0,461 in. x 0,589 in. |
| Dimension - Interface 2 (L x l x H) | 50,52 mm x 11,7 mm x 14,97 mm |
| Dimension - Interface 2 (L x l x H) | 1,989 in. x 0,461 in. x 0,589 in. |
| Longueur de câble (m) | 5 m |
| Longueur de câble (ft) | 16,4 ft |
| Poids | 42 kg/km |
| Possibilité de marquage | par étiquette enroulée |

### Propriétés de la technique de transmission

| | |
|---|---|
| Catégorie (ISO) | $6_A$ |
| Classe (ISO/IEC) | $E_A$ |
| Catégorie (TIA) | 6A |
| Remote Powering | oui |
| PoE | IEEE 802.3af |
| PoE plus | IEEE 802.3at |
| UPoE | oui |
| HDBaseT | oui |
| Vitesse de transmission jusqu'à 100 MBit (Fast Ethernet) | IEEE 802.3u |

© 2026 METZ CONNECT - Technische Änderungen vorbehalten! Subject to modifications! Sous réserve de modifications techniques!

Fiche de spécifications

# Cordon de brassage Cat.6$_A$ AWG 26 5,0 m rouge avec étiquette enroulée

**Référence**
**1308455066WE**
**EAN 4251394667669**
15.09.2026
Version: I

## Caractéristiques

| Propriétés de la technique de transmission | |
|---|---|
| Vitesse de transmission jusqu'à 1 GBit (Fast Ethernet) | IEEE 802.3ab |
| Vitesse de transmission jusqu'à 10 GBit | IEEE 802.3an |

| Raccordements/interfaces | |
|---|---|
| Connectique interface 1 | RJ45-connecteur |
| Connectique interface 2 | RJ45-connecteur |
| Nombre de ports interface 1 | 1 |
| Nombre de ports interface 2 | 1 |
| Nombre de ports équipés interface 1 | 1 |
| Nombre de ports équipés interface 2 | 1 |
| Nombre de positions/contacts interface 1 | 8P/8C |
| Nombre de positions/contacts interface 2 | 8P/8C |
| Valeurs de raccordement, multibrins (min. - max.) | |
| Section du conducteur, multibrins (cuivre nu) | AWG 26/7 |
| Section du conducteur, multibrins (cuivre nu) | 0,141 mm² |
| Diamètre du conducteur, multibrins (cuivre nu) | 0,483 mm |
| Diamètre du conducteur, multibrins (cuivre nu) | 0,019 in. |
| Diamètre de la gaine de câble (min. - max.) | |
| Diamètre de la gaine de câble | 5,9 mm - 6,3 mm |
| Indice de cuivre | 24 kg/km |

| Propriétés électriques | |
|---|---|
| Capacité de courant | max. 1 A |
| Tension assignée | max. 60 V CC |
| Résistance de contact | max. 20 mOhm |
| Résistance | max. 200 mOhm |
| Résistance d'isolation | min. 500 MOhm |
| Impédance de transfert 1 MHz | 25 mOhm/m |
| Impédance de transfert 10 MHz | 25 mOhm/m |
| Résistance asymétrique | max. 3 % |
| Capacité à 800 Hz | Nom. 43 nF/km |
| Différence de propagation | max. 12 ns/100 m |
| Tension de tenue conducteur-conducteur (primaire) | max. 500 V CC |

© 2026 METZ CONNECT - Technische Änderungen vorbehalten! Subject to modifications! Sous réserve de modifications techniques!

# Cordon de brassage Cat.6$_A$ AWG 26 5,0 m rouge avec étiquette enroulée

**Référence**
**1308455066WE**
**EAN 4251394667669**
15.09.2026
Version: I

## Caractéristiques

| | |
|---|---|
| **Propriétés électriques** | |
| Tension de tenue conducteur-conducteur (primaire) | max. 500 V CA |
| Tension de tenue conducteur-conducteur (secondaire) | max. 500 V CC |
| Tension de tenue conducteur-conducteur, valeur de crête (secondaire) | max. 500 V AC |
| Tension de tenue conducteur-blindage | max. 500 V CC |
| Tension de tenue conducteur-blindage, valeur de crête | max. 500 V CA |
| **Informations mécaniques** | |
| Force de traction | 100 N |
| Charge thermique | 0,104 kWh/m |
| Charge thermique | 540 MJ/km |
| Position/réception du levier d'arrêt en position standard de montage | en haut |
| Rayon de courbure sans charge de traction | max. 25,2 mm |
| Rayon de courbure avec charge de traction | max. 50,4 mm |

| | |
|---|---|
| **Matériaux et propiétés des matériaux** | |
| Câble | |
| Matériau - Gaine du câble | LSHF (LSOH) |
| Matériau - anodisation des veines | PE Foam |
| Difficilement inflammable | oui, selon IEC 60332-1-2:2004 AMD1:2015 |
| Interface 1 | |
| Matériau - Contact interface 1 | CuSn |
| Matériau - Contact, surface, interface 1 | Au (or) |
| Matériau - Porte-contacts interface 1 | PC (polycarbonate) |
| Matériau - boîtier de blindage Interface 1 | Métal, CuZn, nickelé |
| Interface 2 | |
| Matériau - Contact interface 2 | CuSn |
| Matériau - Contact, surface, interface 2 | Au (or) |
| Matériau - Porte-contacts interface 2 | PC (polycarbonate) |
| Matériau - boîtier de blindage Interface 2 | Métal, CuZn, nickelé |
| RoHS | conforme |

© 2026 METZ CONNECT - Technische Änderungen vorbehalten! Subject to modifications! Sous réserve de modifications techniques!

Fiche de spécifications

# Cordon de brassage Cat.6$_A$ AWG 26 5,0 m rouge avec étiquette enroulée

**Référence**
**1308455066WE**
**EAN 4251394667669**
15.09.2026
Version: I

## Caractéristiques

| | |
|---|---|
| **Conditions d'environnement** | |
| Température (min. - max.) | |
| Température - Stockage °C | -20 °C - 60 °C |
| Température - Stockage °F | -4 °F - 140 °F |
| Température - Service °C | -20 °C - 60 °C |
| Température - Service °F | -4 °F - 140 °F |
| Température - Installation °C | 0 °C - 50 °C |
| Température - Installation °F | 32 °F - 122 °F |

| | |
|---|---|
| **Certifications** | |
| GHMT PVP | oui |
| Note sur GHMT PVP | Longueurs testées : 1, 2, 5, 10 et 20 m |
| **Normes/Réglementations** | |
| Câblage universel du bâtiment | |
| Exigences générales | ISO/IEC 11801-1 \| DIN EN 50173-1<br>ANSI/TIA-568.2-D |
| Bâtiments administratifs | ISO/IEC 11801-2 \| DIN EN 50173-2<br>ANSI/TIA-568.2-D |
| Unités d'habitation | ISO/IEC 11801-4 \| DIN EN 50173-4<br>ANSI/TIA-570-D |
| Data centers | ISO/IEC 11801-5 \| DIN EN 50173-5<br>ANSI/TIA-942-B |
| Connecteurs pour équpement électronique | |
| Fiches et embases blindées | IEC 60603-7-51 |
| Spécification relative aux essais de câblages symétriques et coaxiaux propres aux technologies de l'information | |
| Câbles selon ISO/IEC 11801 et normes correspondantes | IEC 61935-2 |

© 2026 METZ CONNECT - Technische Änderungen vorbehalten! Subject to modifications! Sous réserve de modifications techniques!

# Cordon de brassage Cat.6$_A$ AWG 26 5,0 m rouge avec étiquette enroulée

**Référence**
**1308455066WE**
**EAN 4251394667669**
15.09.2026
Version: I

## Caractéristiques

### Classifications

| | |
|---|---|
| ETIM 7.0 | EC001262 |
| ETIM 8.0 | EC001262 |
| ETIM 9.0 | EC001262 |
| ETIM 10.0 | EC001262 |

### Spécifications d'emballage

| | |
|---|---|
| Type d'emballage | 1 pc(s) / sachet plastique |

### Note d'utilisation

Ce produit est un produit standard de METZ CONNECT. METZ CONNECT n'a pas connaissance de l'utilisation spécifique prévue des marchandises par le client ou tout autre client du client. Le client garantit qu'il a entièrement et suffisamment testé l'utilisation des biens et toutes les modifications du produit, les changements du produit ou les améliorations du produit en ce qui concerne l'utilisation spécifique prévue conformément à l'état de l'art ou de toute autre manière.

© 2026 METZ CONNECT - Technische Änderungen vorbehalten! Subject to modifications! Sous réserve de modifications techniques!

**Fiche de spécifications**

# Cordon de brassage Cat.6$_A$ AWG 26 5,0 m rouge avec étiquette enroulée

**Référence**
**1308455066WE**

**EAN 4251394667669**

15.09.2026

Version: I

## Illustrations

Schéma dimensionnel

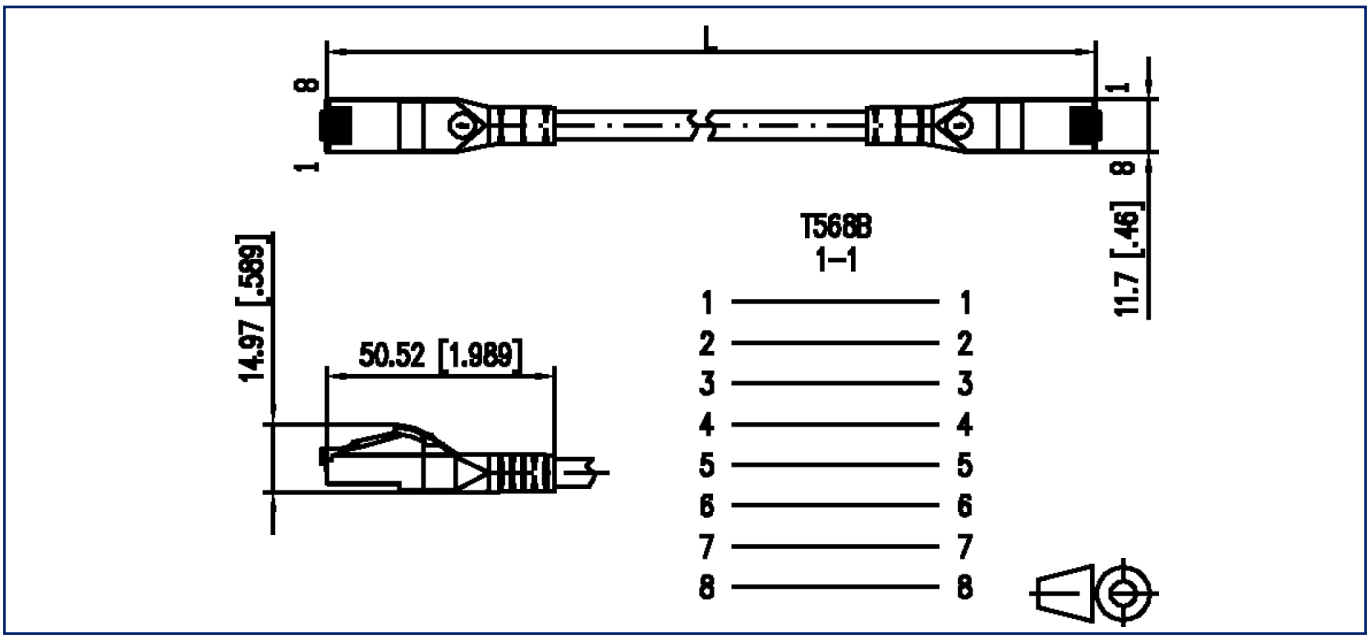


Schéma de principe

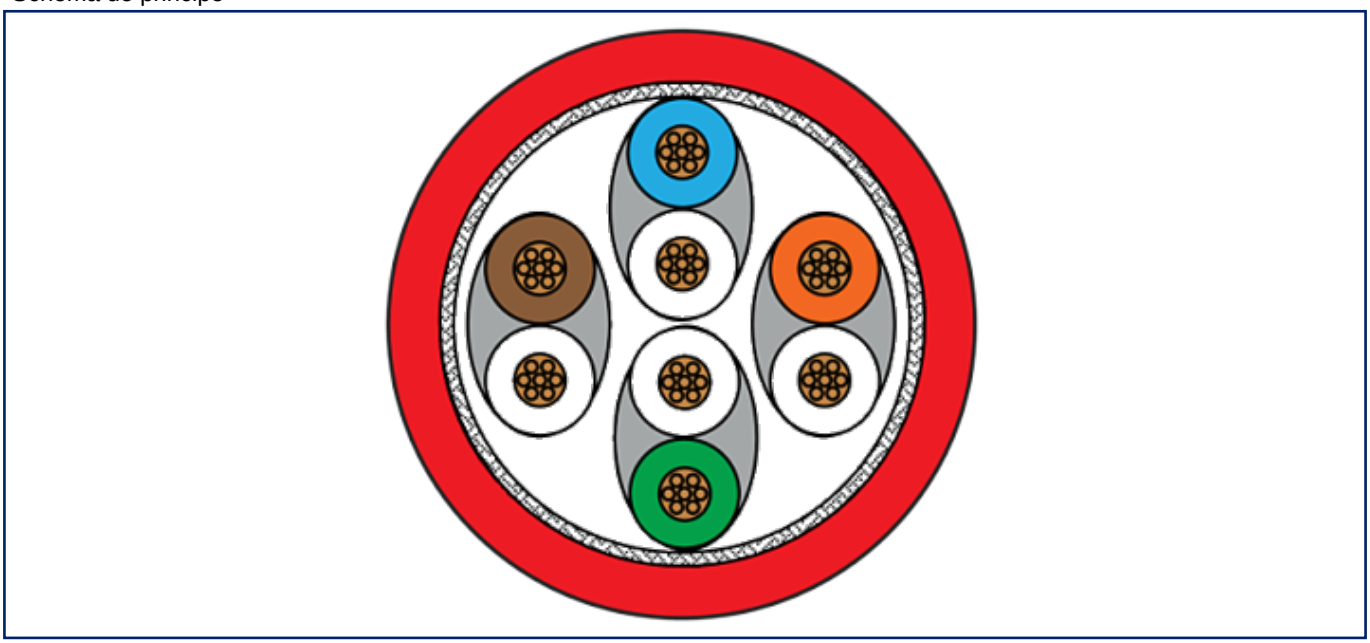

© 2026 METZ CONNECT - Technische Änderungen vorbehalten! Subject to modifications! Sous réserve de modifications techniques!

METZ CONNECT GmbH | Im Tal 2 | 78176 Blumberg | Germany
Phone +49 7702 533-0 | Fax +49 7702 533-433 | info@metz-connect.com