Fiche de spécifications

Cordon de brassage Cat.6$_A$ AWG 26 5,0 m violet-noir avec étiquette enroulée

Référence
1308455002WE
EAN 4251394667621
15.09.2026
Version: I

Illustrations

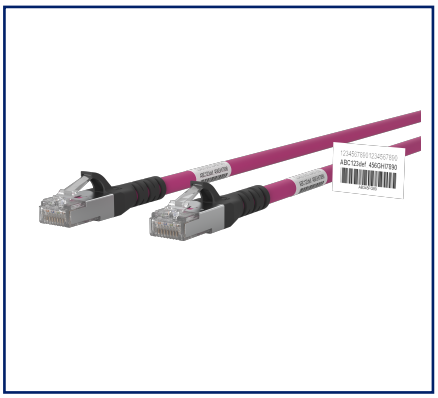

Schéma dimensionnel

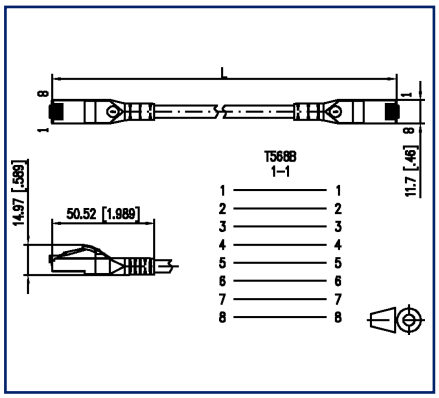

Schéma de principe

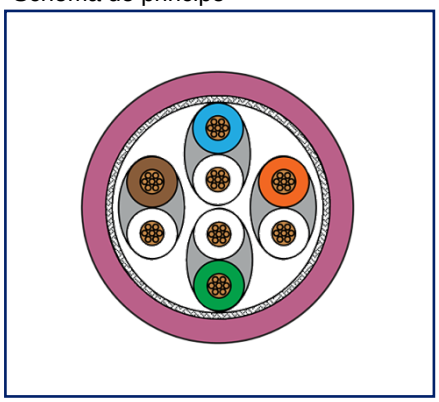

Voir schéma aggrandi en fin du document

Description du produit

- Cordon de brassage RJ45 certifié GHMT PVP, entièrement blindé Cat.6$_A$ AWG 26/7
- idéal pour l'intégration ou la connexion de composants de réseau et la communication sécurisée de signaux vocaux, de données, audio/vidéo et/ou PoE dans les réseaux à large bande passante jusqu'à 10 GBit.
- particulièrement adapté aux systèmes non blindés et blindés de classe E$_A$
- deux connecteurs RJ45 blindés, câblage 1 - 1
- sans LaBS et sans halogène
- convient pour 10 GBit Ethernet (IEEE 802.3an), Remote Powering (PoE, PoE plus et UPoE) et HDBaseT
- manchon anti-pliage injecté avec protection intégrée du levier d'arrêt
- même largeur pour le manchon anti-pliage et le connecteur RJ45
- marquage avec des étiquettes enroulées sur un ou deux côtés avec étiquetage individuel
- variantes, couleur : noir, blanc, gris, rouge, bleu, jaune, vert, orange-noir, violet-noir, lilas-noir
- Quantité minimale de commande par version de longueur et d'impression : 1,0 m et 2,0 m = 10 pièces, 5,0 m et 10,0 m = 5 pièces
- D'autres versions d'étiquettes sont possibles après accord. Le cas échéant, avec supplément de prix.

© 2026 METZ CONNECT - Technische Änderungen vorbehalten! Subject to modifications! Sous réserve de modifications techniques!

METZ CONNECT GmbH | Im Tal 2 | 78176 Blumberg | Germany
Phone +49 7702 533-0 | Fax +49 7702 533-433 | info@metz-connect.com

Fiche de spécifications

Cordon de brassage Cat.6_A AWG 26 5,0 m violet-noir avec étiquette enroulée

Référence
1308455002WE

EAN 4251394667621
15.09.2026
Version: I

Caractéristiques

Données générales

Domaines d'application	câblage structuré des bâtiments Points de consolidation Ethernet Industriel zones de bureaux Services de construction distribués centre de données Tertiaire
Format	cordon de brassage
Blindage	blindé
Technique de transmission	Cuivre
Type de câble	S/FTP
Nombre d'éléments de câblage	4
Elément de câblage	Paire
Raccordements	1 - 1
Couleur	violet - noir
Dimensions	
Dimension - Interface 1 (L x L x H)	50,52 mm x 11,7 mm x 14,97 mm
Dimension - Interface 1 (L x L x H)	1,989 in. x 0,461 in. x 0,589 in.
Dimension - Interface 2 (L x l x H)	50,52 mm x 11,7 mm x 14,97 mm
Dimension - Interface 2 (L x l x H)	1,989 in. x 0,461 in. x 0,589 in.
Longueur de câble (m)	5 m
Longueur de câble (ft)	16,4 ft
Poids	42 kg/km
Possibilité de marquage	par étiquette enroulée

Propriétés de la technique de transmission

Catégorie (ISO)	6_A
Classe (ISO/IEC)	E_A
Catégorie (TIA)	6A
Remote Powering	oui
PoE	IEEE 802.3af
PoE plus	IEEE 802.3at
UPoE	oui
HDBaseT	oui
Vitesse de transmission jusqu'à 100 MBit (Fast Ethernet)	IEEE 802.3u

© 2026 METZ CONNECT - Technische Änderungen vorbehalten! Subject to modifications! Sous réserve de modifications techniques!

Fiche de spécifications

Cordon de brassage Cat.6$_A$ AWG 26 5,0 m violet-noir avec étiquette enroulée

Référence
1308455002WE
EAN 4251394667621
15.09.2026
Version: I

Caractéristiques

Propriétés de la technique de transmission	
Vitesse de transmission jusqu'à 1 GBit (Fast Ethernet)	IEEE 802.3ab
Vitesse de transmission jusqu'à 10 GBit	IEEE 802.3an

Raccordements/interfaces	
Connectique interface 1	RJ45-connecteur
Connectique interface 2	RJ45-connecteur
Nombre de ports interface 1	1
Nombre de ports interface 2	1
Nombre de ports équipés interface 1	1
Nombre de ports équipés interface 2	1
Nombre de positions/contacts interface 1	8P/8C
Nombre de positions/contacts interface 2	8P/8C
Valeurs de raccordement, multibrins (min. - max.)	
Section du conducteur, multibrins (cuivre nu)	AWG 26/7
Section du conducteur, multibrins (cuivre nu)	0,141 mm²
Diamètre du conducteur, multibrins (cuivre nu)	0,483 mm
Diamètre du conducteur, multibrins (cuivre nu)	0,019 in.
Diamètre de la gaine de câble (min. - max.)	
Diamètre de la gaine de câble	5,9 mm - 6,3 mm
Indice de cuivre	24 kg/km

Propriétés électriques	
Capacité de courant	max. 1 A
Tension assignée	max. 60 V CC
Résistance de contact	max. 20 mOhm
Résistance	max. 200 mOhm
Résistance d'isolation	min. 500 MOhm
Impédance de transfert 1 MHz	25 mOhm/m
Impédance de transfert 10 MHz	25 mOhm/m
Résistance asymétrique	max. 3 %
Capacité à 800 Hz	Nom. 43 nF/km
Différence de propagation	max. 12 ns/100 m
Tension de tenue conducteur-conducteur (primaire)	max. 500 V CC

© 2026 METZ CONNECT - Technische Änderungen vorbehalten! Subject to modifications! Sous réserve de modifications techniques!

Cordon de brassage Cat.6$_A$ AWG 26 5,0 m violet-noir avec étiquette enroulée

Référence
1308455002WE
EAN 4251394667621
15.09.2026
Version: I

Caractéristiques

Propriétés électriques	
Tension de tenue conducteur-conducteur (primaire)	max. 500 V CA
Tension de tenue conducteur-conducteur (secondaire)	max. 500 V CC
Tension de tenue conducteur-conducteur, valeur de crête (secondaire)	max. 500 V AC
Tension de tenue conducteur-blindage	max. 500 V CC
Tension de tenue conducteur-blindage, valeur de crête	max. 500 V CA
Informations mécaniques	
Force de traction	100 N
Charge thermique	0,104 kWh/m
Charge thermique	540 MJ/km
Position/réception du levier d'arrêt en position standard de montage	en haut
Rayon de courbure sans charge de traction	max. 25,2 mm
Rayon de courbure avec charge de traction	max. 50,4 mm

Matériaux et propiétés des matériaux	
Câble	
Matériau - Gaine du câble	LSHF (LSOH)
Matériau - anodisation des veines	PE Foam
Difficilement inflammable	oui, selon IEC 60332-1-2:2004 AMD1:2015
Interface 1	
Matériau - Contact interface 1	CuSn
Matériau - Contact, surface, interface 1	Au (or)
Matériau - Porte-contacts interface 1	PC (polycarbonate)
Matériau - boîtier de blindage Interface 1	Métal, CuZn, nickelé
Interface 2	
Matériau - Contact interface 2	CuSn
Matériau - Contact, surface, interface 2	Au (or)
Matériau - Porte-contacts interface 2	PC (polycarbonate)
Matériau - boîtier de blindage Interface 2	Métal, CuZn, nickelé
RoHS	conforme

© 2026 METZ CONNECT - Technische Änderungen vorbehalten! Subject to modifications! Sous réserve de modifications techniques!

Cordon de brassage Cat.6$_A$ AWG 26 5,0 m violet-noir avec étiquette enroulée

Référence
1308455002WE
EAN 4251394667621
15.09.2026
Version: I

Caractéristiques

Conditions d'environnement

Température (min. - max.)	
Température - Stockage °C	-20 °C - 60 °C
Température - Stockage °F	-4 °F - 140 °F
Température - Service °C	-20 °C - 60 °C
Température - Service °F	-4 °F - 140 °F
Température - Installation °C	0 °C - 50 °C
Température - Installation °F	32 °F - 122 °F

Certifications

GHMT PVP	oui
Note sur GHMT PVP	Longueurs testées : 1, 2, 5, 10 et 20 m

Normes/Réglementations

Câblage universel du bâtiment	
Exigences générales	ISO/IEC 11801-1 | DIN EN 50173-1 ANSI/TIA-568.2-D
Bâtiments administratifs	ISO/IEC 11801-2 | DIN EN 50173-2 ANSI/TIA-568.2-D
Unités d'habitation	ISO/IEC 11801-4 | DIN EN 50173-4 ANSI/TIA-570-D
Data centers	ISO/IEC 11801-5 | DIN EN 50173-5 ANSI/TIA-942-B
Connecteurs pour équpement électronique	
Fiches et embases blindées	IEC 60603-7-51
Spécification relative aux essais de câblages symétriques et coaxiaux propres aux technologies de l'information	
Câbles selon ISO/IEC 11801 et normes correspondantes	IEC 61935-2

© 2026 METZ CONNECT - Technische Änderungen vorbehalten! Subject to modifications! Sous réserve de modifications techniques!

Cordon de brassage Cat.6$_A$ AWG 26 5,0 m violet-noir avec étiquette enroulée

Référence
1308455002WE
EAN 4251394667621
15.09.2026
Version: I

Caractéristiques

Classifications

ETIM 7.0	EC001262
ETIM 8.0	EC001262
ETIM 9.0	EC001262
ETIM 10.0	EC001262

Spécifications d'emballage

Type d'emballage	1 pc(s) / sachet plastique

Note d'utilisation

Ce produit est un produit standard de METZ CONNECT. METZ CONNECT n'a pas connaissance de l'utilisation spécifique prévue des marchandises par le client ou tout autre client du client. Le client garantit qu'il a entièrement et suffisamment testé l'utilisation des biens et toutes les modifications du produit, les changements du produit ou les améliorations du produit en ce qui concerne l'utilisation spécifique prévue conformément à l'état de l'art ou de toute autre manière.

© 2026 METZ CONNECT - Technische Änderungen vorbehalten! Subject to modifications! Sous réserve de modifications techniques!

Fiche de spécifications

Cordon de brassage Cat.6$_A$ AWG 26 5,0 m violet-noir avec étiquette enroulée

Référence
1308455002WE

EAN 4251394667621

15.09.2026

Version: I

Illustrations

Schéma dimensionnel

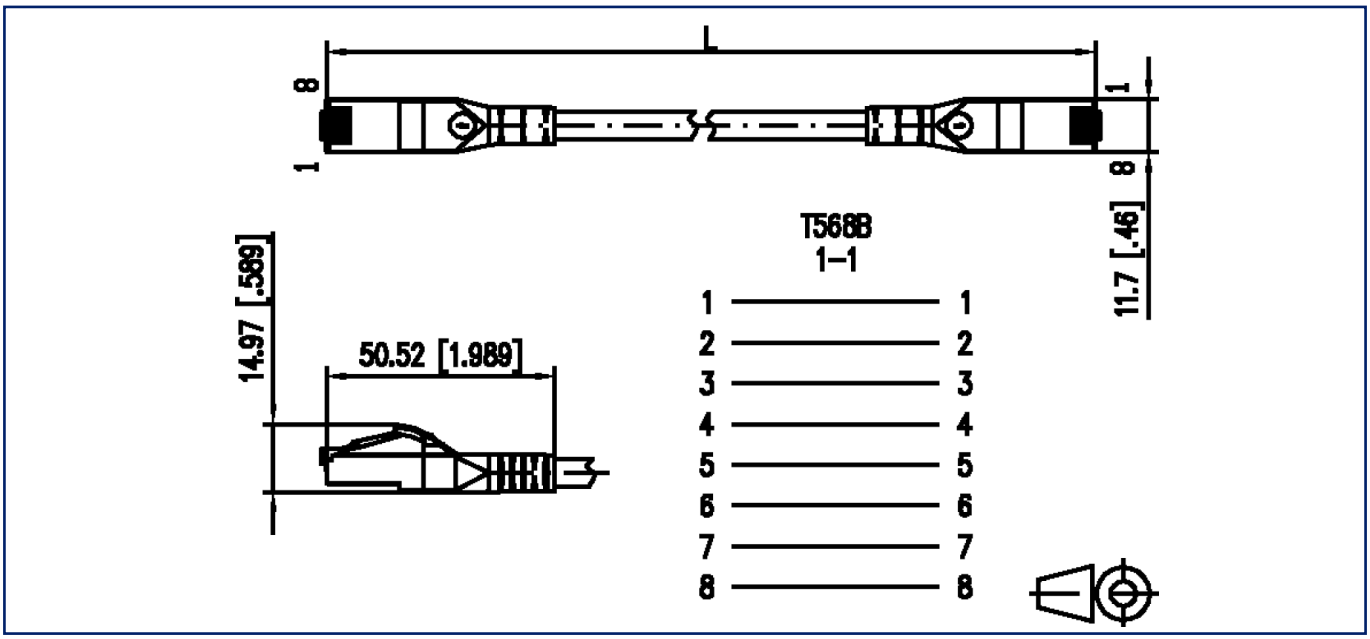

Schéma de principe

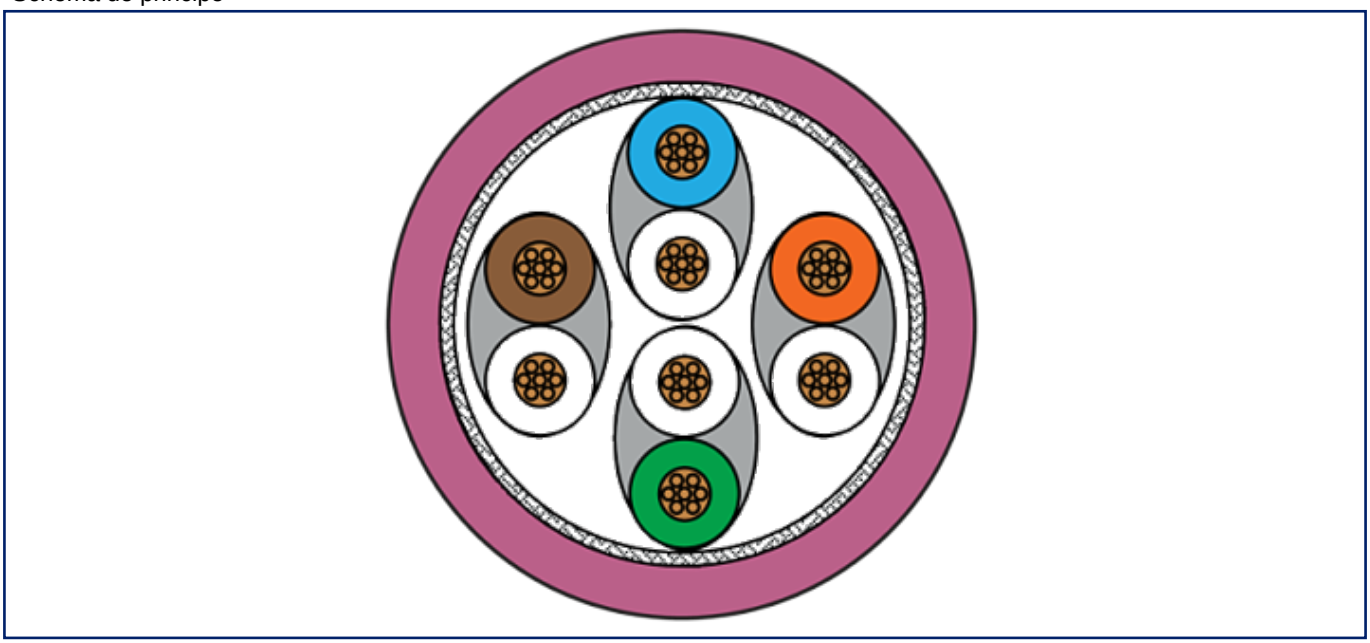

METZ CONNECT GmbH | Im Tal 2 | 78176 Blumberg | Germany
Phone +49 7702 533-0 | Fax +49 7702 533-433 | info@metz-connect.com
Weitere Dokumentation siehe / additional documentation see / documentation supplémentaire voir www.metz-connect.com

© 2026 METZ CONNECT - Technische Änderungen vorbehalten! Subject to modifications! Sous réserve de modifications techniques!