Fiche de spécifications

Câble Ethernet industriel M12, codage D, 2,0 m, M12 connecteur femelle droit - RJ45 connecteur droit, chaîne porte-câbles, torsion, PUR

Référence
142MBD25020
EAN 4251394640679
04.09.2026
Version: H

Illustrations

Schéma dimensionnel

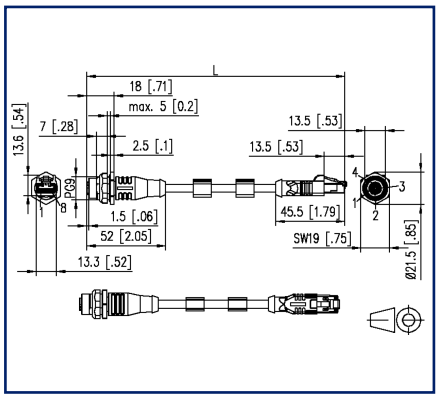

Découpe

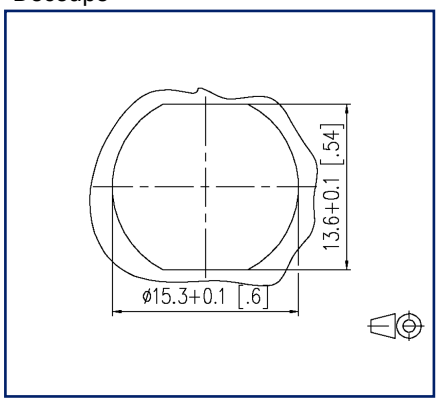

c UL US LISTED

Voir schéma aggrandi en fin du document

Description du produit

Câble PUR blindé pour une transmission de données sûre et adaptée à l'industrie dans la technique d'automatisation et de bus de terrain. Le câble est vérifié par UL et répond aux exigences de la Cat5e (propriétés électriques selon EN50288-2-1). Les matériaux et la construction permettent une sollicitation mécanique élevée (abrasion, flexions, vibrations, etc.) du câble. Ce câble est spécialement adapté aux applications robotiques. Propriétés particulières : UN/ECE-R118:2019-06, ISI 6722-1:2011-10, ignifuge, résistant à l'eau de mer, recyclable, sans LABS, conforme à RoHs, résistant aux acides et aux bases, résistant à l'ozone, résistant aux UV, résistant à l'hydrolyse, apte à la chaîne porte-câbles, apte à la torsion, sans halogène, résistant à l'huile, grande flexibilité, résistant aux microbes, PROFINET Type R.

- Versions standard : 1,0 m, 2,0 m, 5,0 m, 10,0 m.
- Autres longueurs sur demande.

© 2026 METZ CONNECT - Technische Änderungen vorbehalten! Subject to modifications! Sous réserve de modifications techniques!

Fiche de spécifications

Câble Ethernet industriel M12, codage D, 2,0 m, M12 connecteur femelle droit - RJ45 connecteur droit, chaîne porte-câbles, torsion, PUR

Référence
142MBD25020
EAN 4251394640679
04.09.2026
Version: H

Caractéristiques

Données générales	
Domaines d'application	Ethernet Industriel
Format	Ethernet-Câble de liaison
Blindage	blindé
Technique de transmission	Cuivre
Nombre d'éléments de câblage	4
Elément de câblage	brin individuel
Raccordements	Profinet
Codage couleur des fibre(s)/ des brin(s)	jaune, blanc, orange, bleu
Couleur	verte
Dimensions	
Dimension - Interface 1 (L x L x H)	52 mm x 21,5 mm x 21,5 mm
Dimension - Interface 1 (L x L x H)	2,047 in. x 0,846 in. x 0,846 in.
Dimension - Interface 2 (L x l x H)	45,5 mm x 13,3 mm x 13,6 mm
Dimension - Interface 2 (L x l x H)	1,791 in. x 0,524 in. x 0,535 in.
Longueur de câble (m)	2 m
Longueur de câble (ft)	6,56 ft
Poids	61 kg/km
Possiblité d'étiquetage	étiquettes d'identification de support

Propriétés de la technique de transmission	
Catégorie (ISO)	5e

Raccordements/interfaces	
Connectique interface 1	M12-connecteur femelle
Connectique interface 2	RJ45-connecteur
Codage interface 1	codage D
Codage interface 2	codage D
Nombre de positions/contacts interface 1	4
Nombre de positions/contacts interface 2	8P/4C

© 2026 METZ CONNECT - Technische Änderungen vorbehalten! Subject to modifications! Sous réserve de modifications techniques!

Câble Ethernet industriel M12, codage D, 2,0 m, M12 connecteur femelle droit - RJ45 connecteur droit, chaîne porte-câbles, torsion, PUR

Référence
142MBD25020
EAN 4251394640679
04.09.2026
Version: H

Caractéristiques

Raccordements/interfaces	
Valeurs de raccordement, multibrins (min. - max.)	
Section du conducteur, multibrins (cuivre nu)	AWG 22/19
Diamètre du conducteur, multibrins (cuivre nu)	0,74 mm
Diamètre du conducteur, multibrins (cuivre nu)	0,029 in.
Diamètre de la gaine de câble (min. - max.)	
Diamètre de la gaine de câble	6,5 mm
Diamètre de la gaine de câble	0,256 in.

Propriétés électriques	
Capacité de courant	1 A à 40 °C
Tension assignée	50 V
Résistance d'isolation	min. 100 MOhm
Informations mécaniques	
Rayon de courbure sans charge de traction	30,5 mm
Nombre de cycles de flexion répétés (résistance mécanique) de:	5 millions de cycles de flexion
Rayon de la flexion alternée	75 mm
accélération	20 m/s²
Recouvrement du treillis de blindage	90 %

Matériaux et propiétés des matériaux	
Câble	
Matériau - Conducteur	Cu (cuivre)
Matériau - Isolation du conducteur	Polyéthylène
Matériau - Gaine du câble	PUR
Difficilement inflammable	selon ISO 6722-1
Interface 1	
Matériau - Corps de manchon interface 1	Matière plastique
Matériau - Contact interface 1	CuSn
Matériau - Contact, surface, interface 1	Au (or)
Matériau - Porte-contacts interface 1	Matière plastique
Matériau - Ecrou-raccord interface 1	CuZnPb (laiton)
Matériau - Surface de l'écrou-raccord, interface 1	Ni (nickel)

© 2026 METZ CONNECT - Technische Änderungen vorbehalten! Subject to modifications! Sous réserve de modifications techniques!

Câble Ethernet industriel M12, codage D, 2,0 m, M12 connecteur femelle droit - RJ45 connecteur droit, chaîne porte-câbles, torsion, PUR

Référence
142MBD25020
EAN 4251394640679
04.09.2026
Version: H

Caractéristiques

Matériaux et propiétés des matériaux	
Interface 2	
Matériau - Corps de manchon interface 2	Matière plastique
Matériau - Contact interface 2	CuSn
Matériau - Contact, surface, interface 2	Au (or)
Matériau - Porte-contacts interface 2	Matière plastique
Matériau - Blindage par paire	film composite plastique
Matériau - Blindage par paire, surface	Al (Aluminium)
Matériau - Blindage complet	Treillis en Cu (cuivre)
Matériau - Blindage complet, surface	Sn
Résistance à l'huile	oui
conviennent pour les chaînes porte câbles	oui
résistant à la torsion	oui
RoHS	conforme

Conditions d'environnement	
Température (min. - max.)	
Température - Stockage °C	-40 °C - 80 °C
Température - Stockage °F	-40 °F - 176 °F
Température - Service °C	-20 °C - 80 °C
Température - Service °F	-4 °F - 176 °F
Température - Installation °C	-20 °C - 80 °C
Température - Installation °F	-4 °F - 176 °F
Pénétration de particules interface 1	IP6X en état enfiché
Pénétration de liquide/immersion interface 1	IPX5, IPX7, IPX8 en état enfiché
Pénétration de particules interface 2	IP2X en état enfiché
Pénétration de liquide/immersion interface 2	IPX0 en état enfiché
Degré de pollution interface 1	3
Degré de pollution interface 2	1

© 2026 METZ CONNECT - Technische Änderungen vorbehalten! Subject to modifications! Sous réserve de modifications techniques!

Câble Ethernet industriel M12, codage D, 2,0 m, M12 connecteur femelle droit - RJ45 connecteur droit, chaîne porte-câbles, torsion, PUR

Référence
142MBD25020

EAN 4251394640679
04.09.2026
Version: H

Caractéristiques

Certifications	
Règlements de la CEE	R118 résistance au feu des matériaux utilisés dans les bus
Certifications	
UL listed (file no.)	DUXR.E178484
Normes/Réglementations	
Câblage universel du bâtiment	
Exigences générales	ISO/IEC 11801-1 | DIN EN 50173-1
Profinet	oui
Connecteurs pour équpement électronique	
connecteur rond	DIN EN 61076-2-101
Câbles métalliques à éléments multiples utilisés pour les transmissions et les commandes analogique	DIN EN 50288-4-1
Essai de propagation verticale de la flamme sur conducteur ou câble isolé	IEC 60332-1-2
Mesure de la densité de fumées dégagées par des câbles brûlant dans des conditions définies	DIN EN 61034
Classifications	
ETIM 7.0	EC002599
ETIM 8.0	EC002599
ETIM 9.0	EC002599
ETIM 10.0	EC002599

Spécifications d'emballage	
Type d'emballage	1 pc(s) / sachet plastique

Note d'utilisation

Ce produit est un produit standard de METZ CONNECT. METZ CONNECT n'a pas connaissance de l'utilisation spécifique prévue des marchandises par le client ou tout autre client du client. Le client garantit qu'il a entièrement et suffisamment testé l'utilisation des biens et toutes les modifications du produit, les changements du produit ou les améliorations du produit en ce qui concerne l'utilisation spécifique prévue conformément à l'état de l'art ou de toute autre manière.

© 2026 METZ CONNECT - Technische Änderungen vorbehalten! Subject to modifications! Sous réserve de modifications techniques!

Câble Ethernet industriel M12, codage D, 2,0 m, M12 connecteur femelle droit - RJ45 connecteur droit, chaîne porte-câbles, torsion, PUR

Référence
142MBD25020
EAN 4251394640679
04.09.2026
Version: H

Illustrations

Schéma dimensionnel

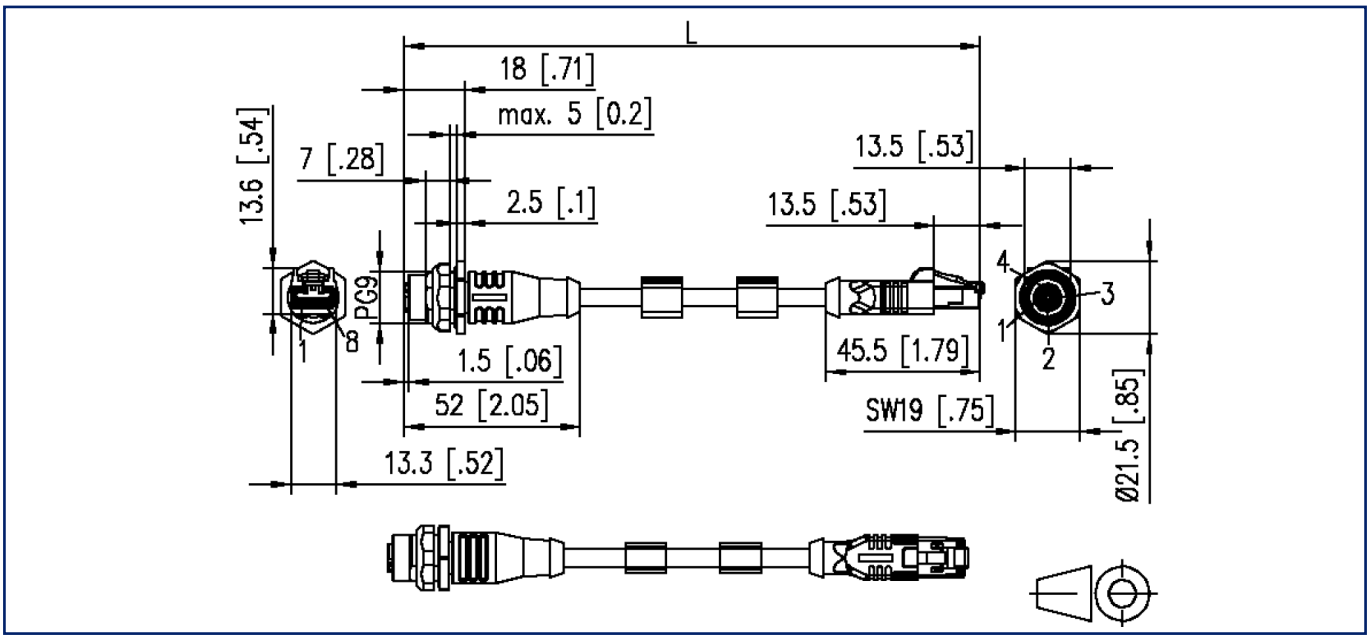

Découpe

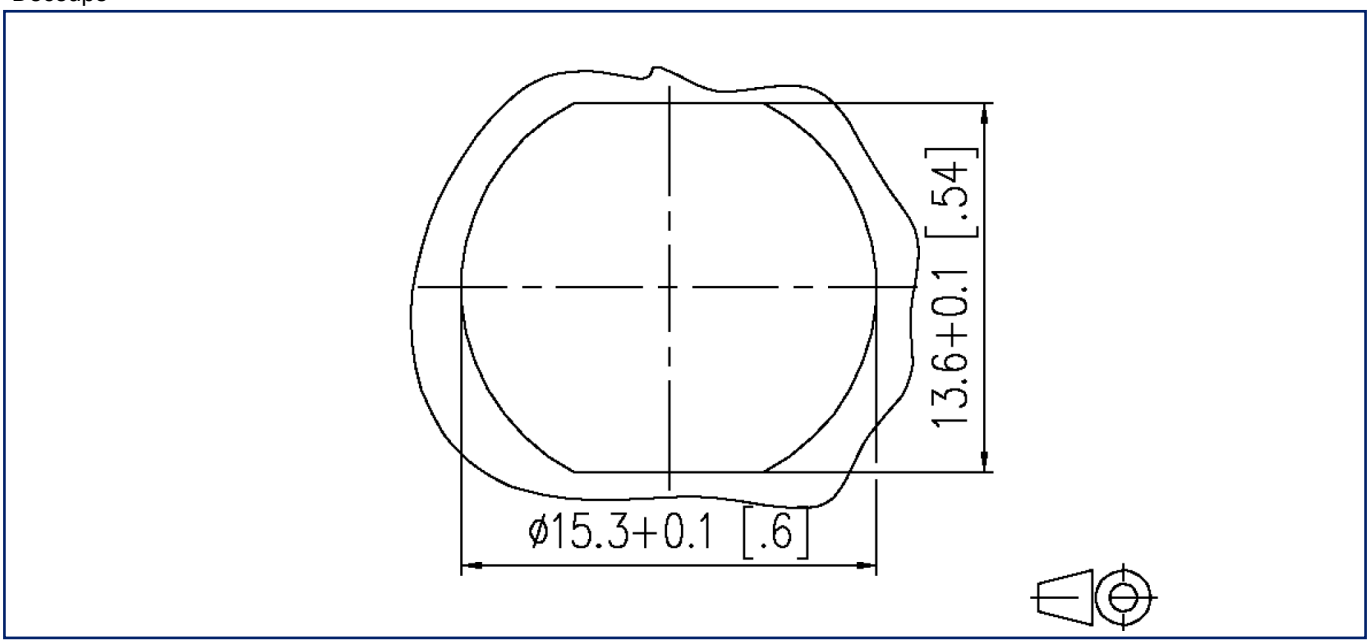

© 2026 METZ CONNECT - Technische Änderungen vorbehalten! Subject to modifications! Sous réserve de modifications techniques!

Fiche de spécifications

Câble Ethernet industriel M12, codage D, 2,0 m, M12 connecteur femelle droit - RJ45 connecteur droit, chaîne porte-câbles, torsion, PUR

Référence
142MBD25020
EAN 4251394640679
04.09.2026
Version: H

Illustrations

Raccordements

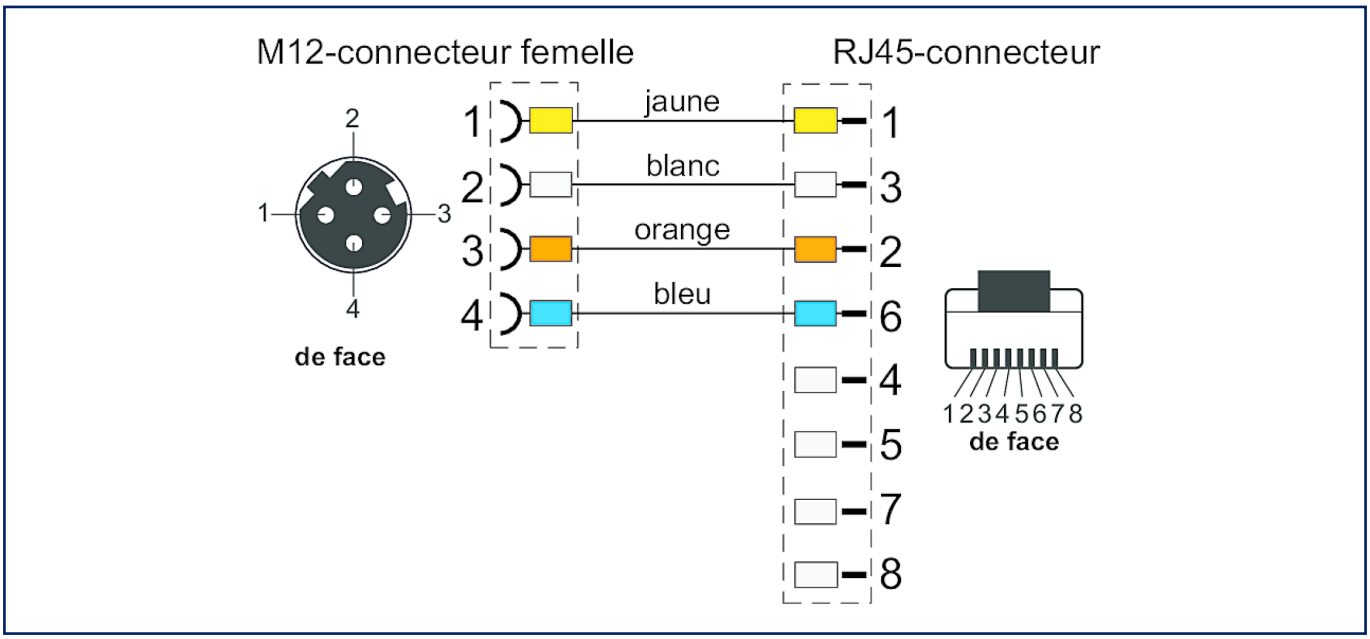

Schéma de principe

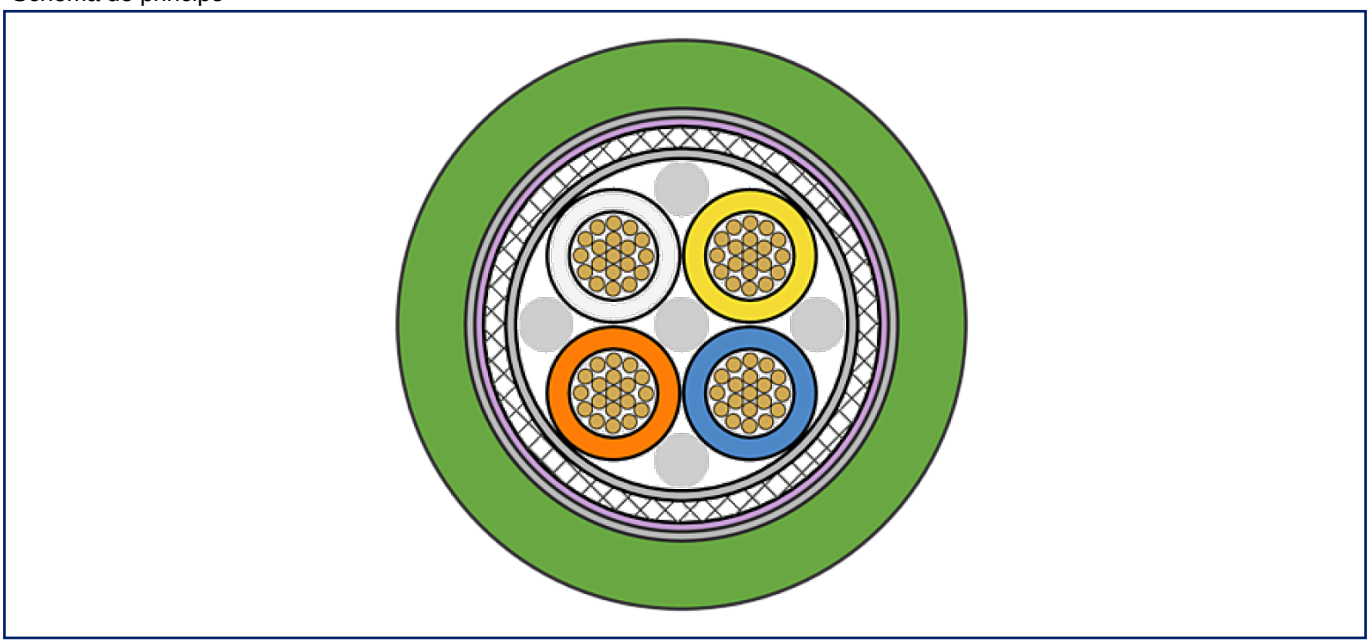

© 2026 METZ CONNECT - Technische Änderungen vorbehalten! Subject to modifications! Sous réserve de modifications techniques!