Fiche de spécifications

E-DAT modul IP44 boîtier apparent non équipé

Référence
1309430003-E

EAN 4250184106609
26.08.2026
Version: AB

Illustrations

Schéma dimensionnel

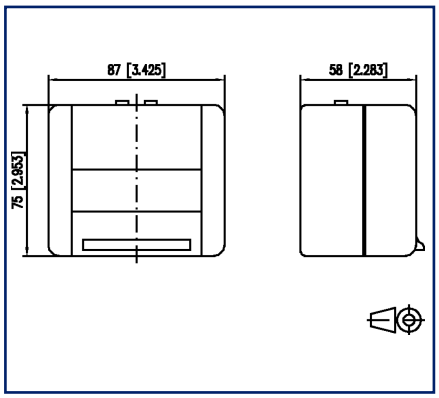

Schéma de perçage

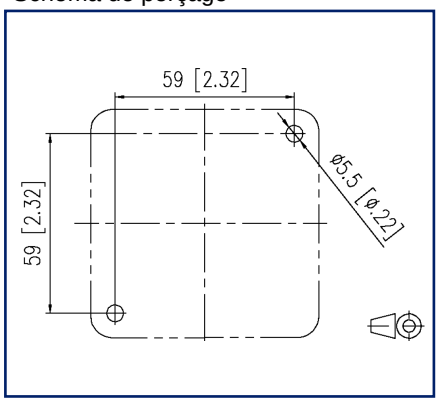

Voir schéma aggrandi en fin du document

Description du produit

- Boîtier IP44 pour montage en saillie pour deux modules individuels, format : Modul
- Indice de protection IP44 seulement en état fermé (sans câble de brassage enfiché)
- Arrivée pour un ou deux câbles par le haut
- Incassable
- Couleur : gris

© 2026 METZ CONNECT - Technische Änderungen vorbehalten! Subject to modifications! Sous réserve de modifications techniques!

Fiche de spécifications
E-DAT modul IP44 boîtier apparent non équipé

Référence
1309430003-E
EAN 4250184106609
26.08.2026
Version: AB

Caractéristiques

Données générales	
Domaines d'application	zones de bureaux
Mesure mécanique selon MICE	M1
Mesure ingress selon MICE	I1
Mesure climatique selon MICE	C1
Mesure électromagnétique selon MICE	E3
Format	Boîtier de raccordement
Type de montage	AP
Couleur	gris
Dimensions	
Dimension (L x L x H)	58 mm x 87 mm x 75 mm
Dimension (L x L x H)	2,283 in. x 3,425 in. x 2,953 in.
Modularité	oui
Possiblité d'étiquetage	sur boîtier
Raccordements/interfaces	
Nombre de ports interface 2	2
Nombre de ports équipés interface 2	0
Accès ou départ de câble	90° par le haut
Informations mécaniques	
Découpe	MC module
Matériaux et propiétés des matériaux	
Matériau - Boîtier	Thermoplastique
Sans halogène	oui
RoHS	conforme
Conditions d'environnement	
Pénétration de particules	IP4X en état fermé
Pénétration de liquide/immersion	IPX4 en état fermé

© 2026 METZ CONNECT - Technische Änderungen vorbehalten! Subject to modifications! Sous réserve de modifications techniques!

E-DAT modul IP44 boîtier apparent non équipé

Référence
1309430003-E

EAN 4250184106609
26.08.2026
Version: AB

Caractéristiques

Classifications

ETIM 7.0	EC001264
ETIM 8.0	EC001264
ETIM 9.0	EC001264
ETIM 10.0	EC001264

Spécifications d'emballage

Type d'emballage	10 pc(s) / carton

Note d'utilisation

Ce produit est un produit standard de METZ CONNECT. METZ CONNECT n'a pas connaissance de l'utilisation spécifique prévue des marchandises par le client ou tout autre client du client. Le client garantit qu'il a entièrement et suffisamment testé l'utilisation des biens et toutes les modifications du produit, les changements du produit ou les améliorations du produit en ce qui concerne l'utilisation spécifique prévue conformément à l'état de l'art ou de toute autre manière.

© 2026 METZ CONNECT - Technische Änderungen vorbehalten! Subject to modifications! Sous réserve de modifications techniques!

Référence
1309430003-E
EAN 4250184106609
26.08.2026
Version: AB

Accessoires

Référence	Désignation
130910-DNV	E-DAT modul Cat.6_A 8(8) connecteur femelle DNV
130910-I	E-DAT modul Cat.6_A 8(8) connecteur femelle
130910-Z	E-DAT modul Cat.6_A 8(8) connecteur femelle, (12 pcs)
130B11-DNV	C6_Amodul 180° connecteur femelle DNV
130B11-E	C6_Amodul 180° connecteur femelle

© 2026 METZ CONNECT - Technische Änderungen vorbehalten! Subject to modifications! Sous réserve de modifications techniques!

Fiche de spécifications
E-DAT modul IP44 boîtier apparent non équipé

Référence
1309430003-E
EAN 4250184106609
26.08.2026
Version: AB

Illustrations

Schéma dimensionnel

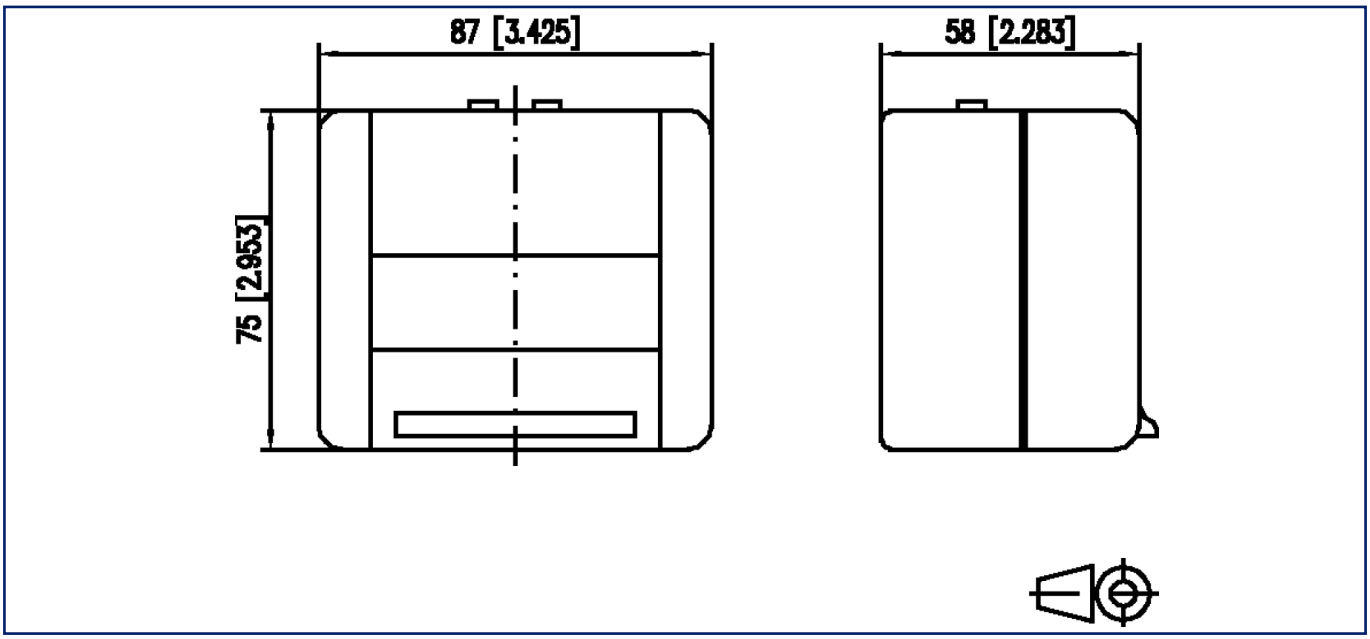

Schéma de perçage

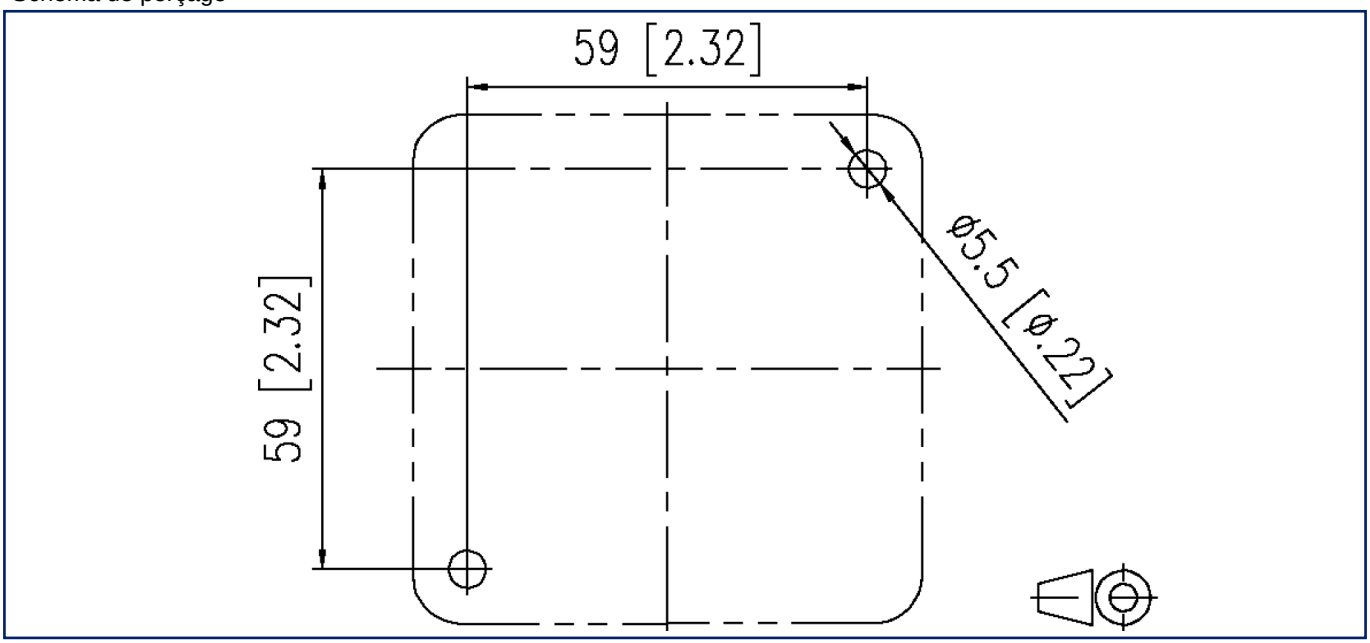

© 2026 METZ CONNECT - Technische Änderungen vorbehalten! Subject to modifications! Sous réserve de modifications techniques!

Fiche de spécifications
E-DAT modul IP44 boîtier apparent non équipé

Référence
1309430003-E
EAN 4250184106609
26.08.2026
Version: AB

Illustrations

Découpe

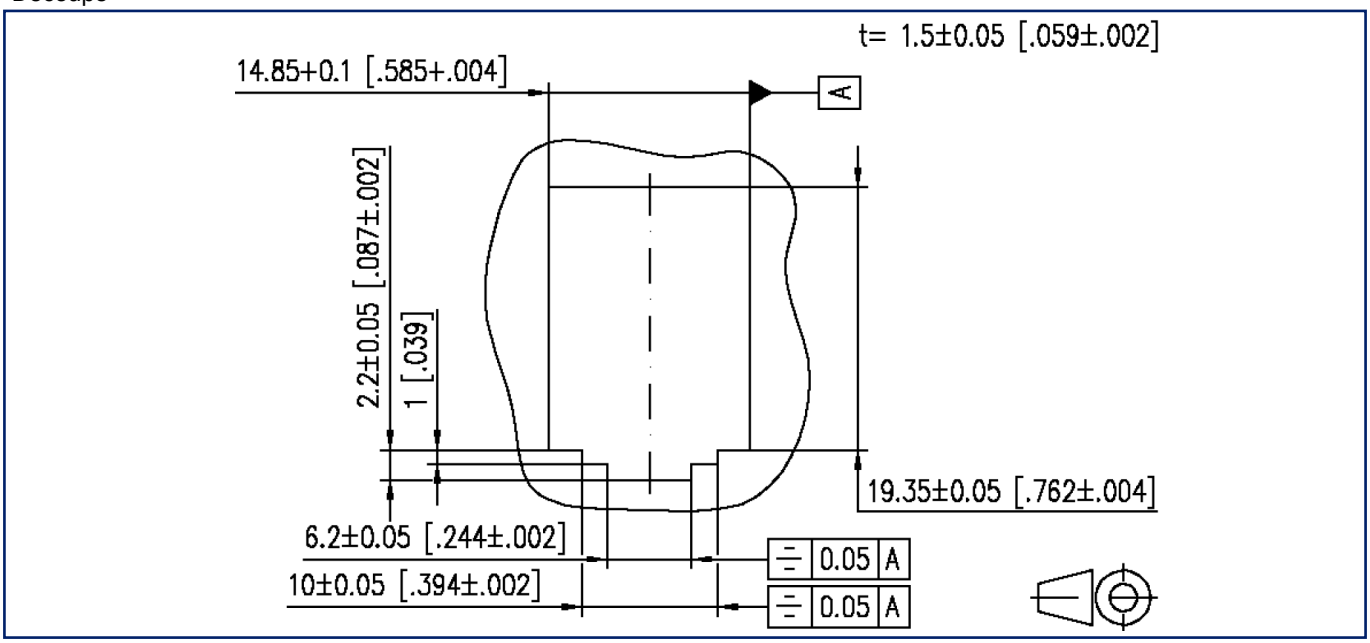

Raccordements

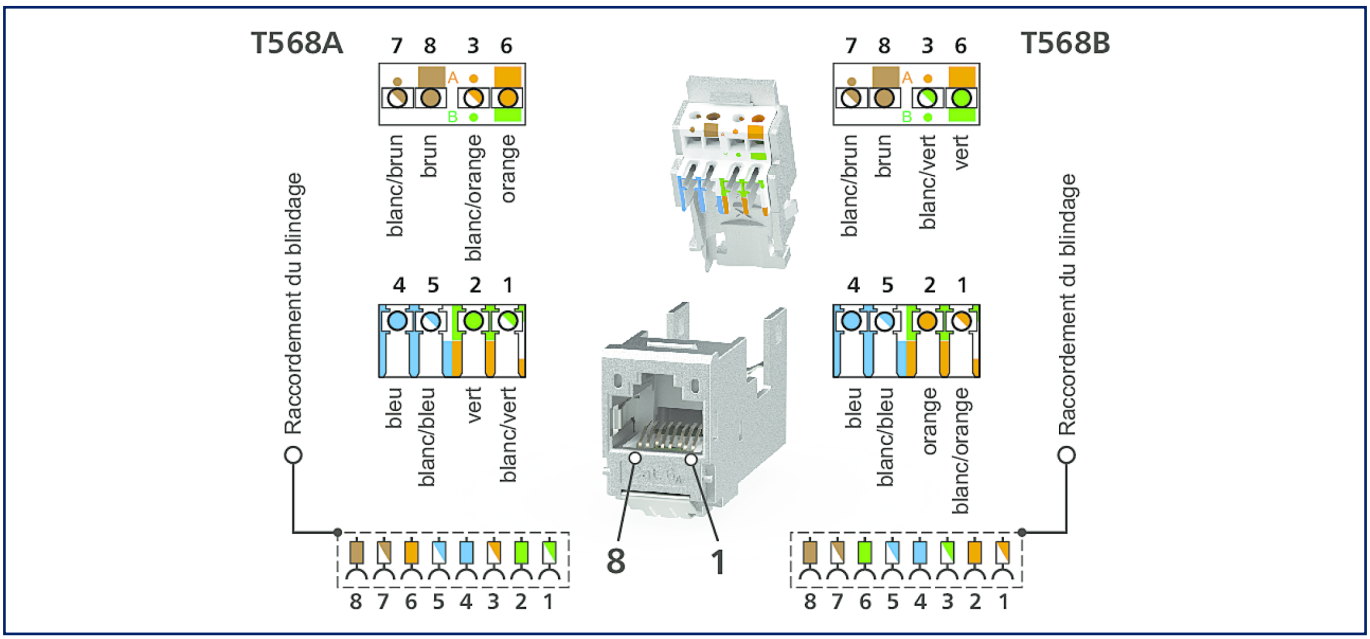

© 2026 METZ CONNECT - Technische Änderungen vorbehalten! Subject to modifications! Sous réserve de modifications techniques!