Fiche de spécifications

OpDAT REG S pour support d'épissures thermo-rétractables

Référence
15024B10S-S

EAN 4251122179730
04.03.2026
Version: W

Illustrations

Schéma dimensionnel

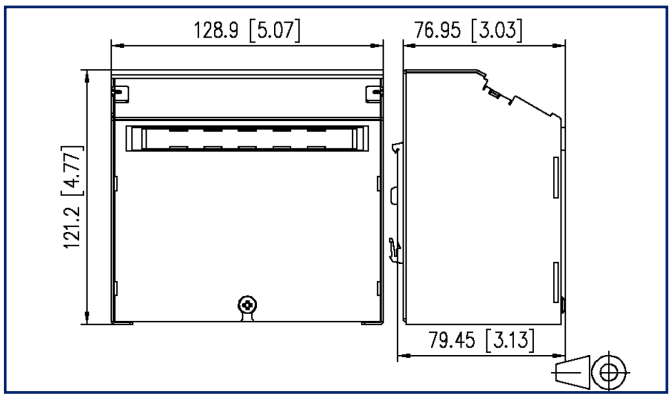

Voir schéma aggrandi en fin du document

Description du produit

- Répartiteur d'épissures très compact pour rail TH35
- Construction plate avec une sortie de câble inclinée (raccordements vers le bas) et un grand espace de câblage
- Grand confort d'utilisation même en cas de hauts chemins de câbles dans les environs
- Pour monter des pigtails ou câbles d'installation préconnectorisés (Précos)
- Structure modulaire : boîtier, plaque frontale équipée et plateau d'épissures à commander séparément.
- Côté visible avec étiquette
- Les différentes positions de montage de la fixation pour rail permettent plusieurs variantes d'installation.
- Introduction des câbles par le haut ou par le bas avec une décharge de traction M20 (disponible en option).
- Plaque frontale (3UH/7HP) avec coupleurs LC-Quad, SC-Duplex, ST ou E2000. D'autres types sur demande.
- 3 variantes sont disponibles:
- OpDAT REG S V = pour des câbles préconnectorisés
- OpDAT REG S Splice C = pour 12 épissures avec supports d'épissures crimp
- OpDAT REG S Splice S = pour 12 épissures avec supports d'épissures thermo-rétractables
- Fixation pour rail particulièrement stable
- Avec un vis imperdable du couvercle
- Approprié pour un équipement mixte à base de cuivre et de fibre optique
- Avec un cache de remplissage monté utilisable sur rail comme simple boîte d´épissures ou aussi comme boîte d'épissures de passage pour jusqu'à 12 (24) fibres

© 2026 METZ CONNECT - Technische Änderungen vorbehalten! Subject to modifications! Sous réserve de modifications techniques!

Fiche de spécifications

OpDAT REG S pour support d'épissures thermo-rétractables

Référence
15024B10S-S

EAN 4251122179730
04.03.2026
Version: W

Caractéristiques

Données générales	
Mesure mécanique selon MICE	M1
Mesure ingress selon MICE	I1
Mesure climatique selon MICE	C1
Mesure électromagnétique selon MICE	E3
Format	Répartiteur d'épissures
Couleur	gris
Dimensions	
Dimension (L x L x H)	79,45 mm x 128,9 mm x 121,2 mm
Dimension (L x L x H)	3,128 in. x 5,075 in. x 4,772 in.
Possiblité d'étiquetage	étiquette d'inscription

Raccordements/interfaces	
Accès ou départ de câble	par le haut ou le bas, droit ou en diagonal, avec un Presse-étoupe M20 (jusqu'à 2 possibles)
Mise à la terre	goujon de masse M4 x10 avec écrou et rondelle crantée

Matériaux et propiétés des matériaux	
Matériau - Boîtier	acier
Sans halogène	oui
RoHS	conforme
Classifications	
ETIM 7.0	EC001130
ETIM 8.0	EC001130
ETIM 9.0	EC001130
ETIM 10.0	EC001130

Spécifications d'emballage	
Type d'emballage	1 pc(s) / carton

Note d'utilisation

Ce produit est un produit standard de METZ CONNECT. METZ CONNECT n'a pas connaissance de l'utilisation spécifique prévue des marchandises par le client ou tout autre client du client. Le client garantit qu'il a entièrement et suffisamment testé l'utilisation des biens et toutes les modifications du produit, les changements du produit ou les améliorations du produit en ce qui concerne l'utilisation spécifique prévue conformément à l'état de l'art ou de toute autre manière. À la demande de METZ CONNECT, le client soumettra et mettra à disposition des preuves significatives (par exemple, des protocoles d'essai et de laboratoire, des certifications, etc.)

© 2026 METZ CONNECT - Technische Änderungen vorbehalten! Subject to modifications! Sous réserve de modifications techniques!

OpDAT REG S pour support d'épissures thermo-rétractables

Référence
15024B10S-S
EAN 4251122179730
04.03.2026
Version: W

Accessoires

Référence	Désignation
130810-01-E	Plaque de recouvrement 3UH/7UL
130B10E2E-E	Modul support de module 3UH, 7 UL 6 ports acier inox non équipé
130B20E2E-E	Keystone support pour module 3UH, 7UL 6 ports acier inox non équipé
150240M20Z-E	OpDAT décharge de traction M20
15024A0112-E	OpDAT REGpro plaque frontale 12xST SM+MM
15024A3112-E	OpDAT REGpro plaque frontale 12xST MM
15024A5812-E	OpDAT REGpro plaque frontale 12xE2000-S SM
15024A5912-E	OpDAT REGpro plaque frontale 12xE2000-S APC OS2
15024A5A06-E	OpDAT REGpro plaque frontale 6xE2000-D MM
15024A5B06-E	OpDAT REGpro plaque frontale 3UH, 7UL 6xE2000-D SM (céramique)
15024A5C06-E	OpDAT REGpro plaque frontale 6xE2000-Duplex APC OS2
15024A7203-E	OpDAT REGpro plaque frontale 3UH, 7UL 3xLC-Q OM2 (céramique, beige)
15024A7903-E	OpDAT REGpro plaque frontale 3xLC-Q OM4
15024AC206-E	OpDAT REGpro plaque frontale 6xSC-Duplex MM
15024AD204-E	OpDAT REGpro plaque frontale 3UH, 7UL 6xSC-D OS2 (céramique, métal)
15024AD206-E	OpDAT REGpro plaque frontale 6xSC-Duplex OS2
15090401-E	OpDAT protection d'épissures crimp (12 pcs)

© 2026 METZ CONNECT - Technische Änderungen vorbehalten! Subject to modifications! Sous réserve de modifications techniques!

Fiche de spécifications

OpDAT REG S pour support d'épissures thermo-rétractables

Référence
15024B10S-S

EAN 4251122179730
04.03.2026
Version: W

Illustrations

Schéma dimensionnel

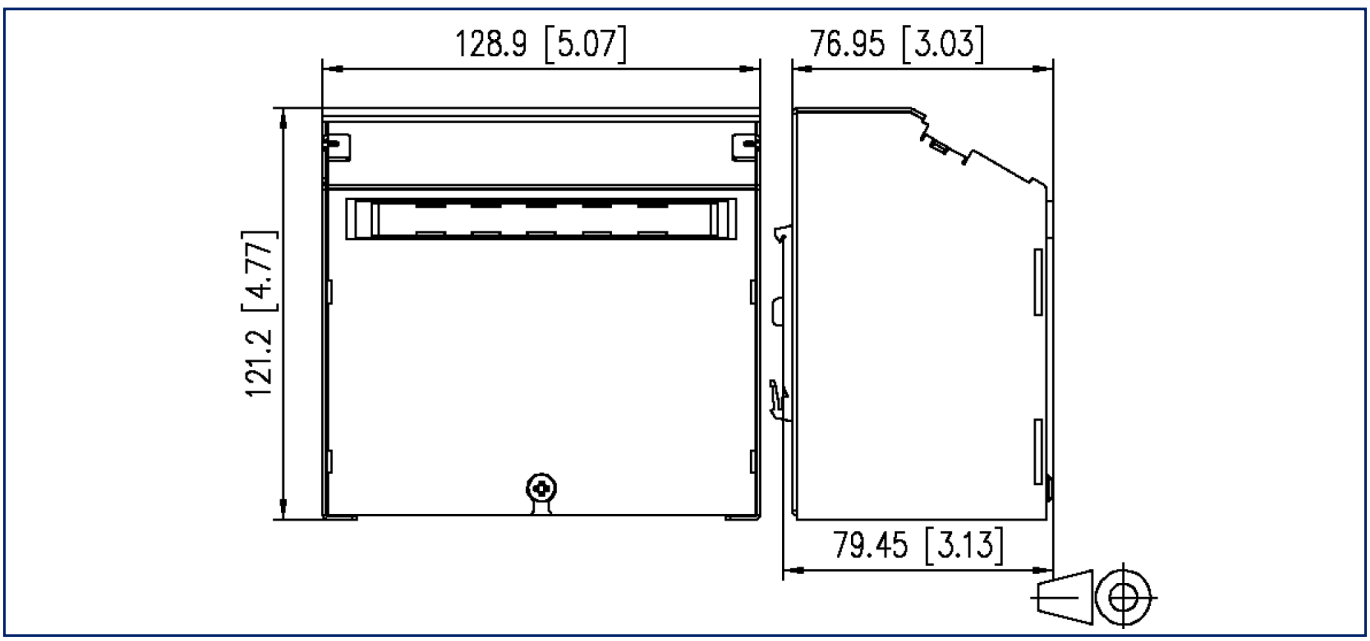

© 2026 METZ CONNECT - Technische Änderungen vorbehalten! Subject to modifications! Sous réserve de modifications techniques!