Fiche de spécifications

Coupleur Smart Meter RJ12/RJ12 non blindé

Référence
1401A0APZ-E

EAN 4251394692883
19.01.2026

Illustrations

Schéma dimensionnel

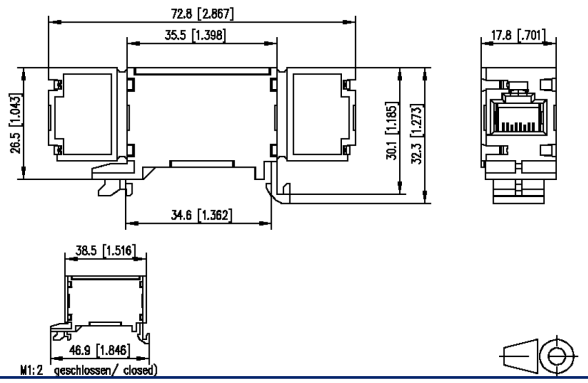

Voir schéma aggrandi en fin du document

Description du produit

- solution RJ12 non blindée Plug + Play par conception patch/patch
- prévention des erreurs de câblage
- un article pour toutes les applications (pour rail DIN, armoire de comptage ou tableau de compteurs)
- connexion simple de compteurs intelligents avec cordons de brassage RJ12
- règle d'application mise en œuvre rapidement et facilement
- adapté pour emplacement de compteur selon DIN VDE 0603-1
- vitesse de transmission jusqu'à 10 Mbit/s
- boîtier en classe de protection 2

© 2026 METZ CONNECT - Technische Änderungen vorbehalten! Subject to modifications! Sous réserve de modifications techniques!

METZ CONNECT GmbH | Im Tal 2 | 78176 Blumberg | Germany
Phone +49 7702 533-0 | Fax +49 7702 533-433

Fiche de spécifications
Coupleur Smart Meter RJ12/RJ12 non blindé

Référence
1401A0APZ-E

EAN 4251394692883
19.01.2026

Caractéristiques

Données générales	
Domaines d'application	câblage structuré des bâtiments Services de construction distribués
Mesure mécanique selon MICE	M1
Mesure ingress selon MICE	I1
Mesure climatique selon MICE	C1
Mesure électromagnétique selon MICE	E2
Format	Boîtier de raccordement
Blindage	non blindé
Technique de transmission	Cuivre
Couleur	gris clair - RAL 7035
Dimensions	
Dimension (L x L x H)	72,8 mm x 32,3 mm x 17,8 mm
Dimension (L x L x H)	2,866 in. x 1,272 in. x 0,701 in.

Propriétés de la technique de transmission	
Vitesse de transmission jusqu'à 100 MBit	IEEE 802.3i

Raccordements/interfaces	
Connectique interface 1	RJ12-connecteur femelle
Connectique interface 2	RJ12-connecteur femelle
Nombre de ports interface 1	1
Nombre de ports interface 2	1
Nombre de ports équipés interface 1	1
Nombre de ports équipés interface 2	1
Nombre de positions/contacts interface 1	6P/6C
Nombre de positions/contacts interface 2	6P/6C
Propriétés électriques/ optiques	
Capacité de courant	max. 1 A à 60 °C
Tension assignée	max. 60 V CC
Résistance de contact	max. 20 mOhm
Résistance d'isolation	min. 500 MOhm
Tension de tenue conducteur-conducteur (secondaire)	min. 1000 V CC
Tension de tenue conducteur-blindage	min. 1500 V CC

© 2026 METZ CONNECT - Technische Änderungen vorbehalten! Subject to modifications! Sous réserve de modifications techniques!

Fiche de spécifications
Coupleur Smart Meter RJ12/RJ12 non blindé

Référence
1401A0APZ-E
EAN 4251394692883
19.01.2026

Caractéristiques

Informations mécaniques	
Force d'insertion et d'extraction	max. 20 N
Endurance - Nombre de cycles de connexion	min. 750
Position/réception du levier d'arrêt en position standard de montage	en haut
Matériaux et propiétés des matériaux	
Matériau - Boîtier	PA 66 UL V0
Matériau - Contact	Métal de ressort
Matériau - Surface du contact	Ni + Au (nickel + or)
Matériau - Capuchon de protection	PA 66 UL V0
RoHS	conforme
Conditions d'environnement	
Température (min. - max.)	
Température - Stockage °C	-40 °C - 70 °C
Température - Stockage °F	-40 °F - 158 °F
Température - Service °C	-40 °C - 70 °C
Température - Service °F	-40 °F - 158 °F
Pénétration de particules	IP2X
Pénétration de liquide/immersion	IPX0
Normes/Réglementations	
Câblage universel du bâtiment	
Exigences générales	ISO/IEC 11801-1 | DIN EN 50173-1 ANSI/TIA-568.2-D
Connecteurs pour équipement électronique - Mesurage et aux méthodes de contrôle	
Essais d'endurance	IEC 60512-9-3: 03-2009
Classifications	
ETIM 9.0	EC001024
ETIM 10.0	EC001024

© 2026 METZ CONNECT - Technische Änderungen vorbehalten! Subject to modifications! Sous réserve de modifications techniques!

Caractéristiques

Spécifications d'emballage

Type d'emballage	1 pc(s) / carton

Note d'utilisation

Ce produit est un produit standard de METZ CONNECT. METZ CONNECT n'a pas connaissance de l'utilisation spécifique prévue des marchandises par le client ou tout autre client du client. Le client garantit qu'il a entièrement et suffisamment testé l'utilisation des biens et toutes les modifications du produit, les changements du produit ou les améliorations du produit en ce qui concerne l'utilisation spécifique prévue conformément à l'état de l'art ou de toute autre manière. À la demande de METZ CONNECT, le client soumettra et mettra à disposition des preuves significatives (par exemple, des protocoles d'essai et de laboratoire, des certifications, etc.)

© 2026 METZ CONNECT - Technische Änderungen vorbehalten! Subject to modifications! Sous réserve de modifications techniques!

Fiche de spécifications
Coupleur Smart Meter RJ12/RJ12 non blindé

Référence
1401A0APZ-E

EAN 4251394692883
19.01.2026

Illustrations

Schéma dimensionnel

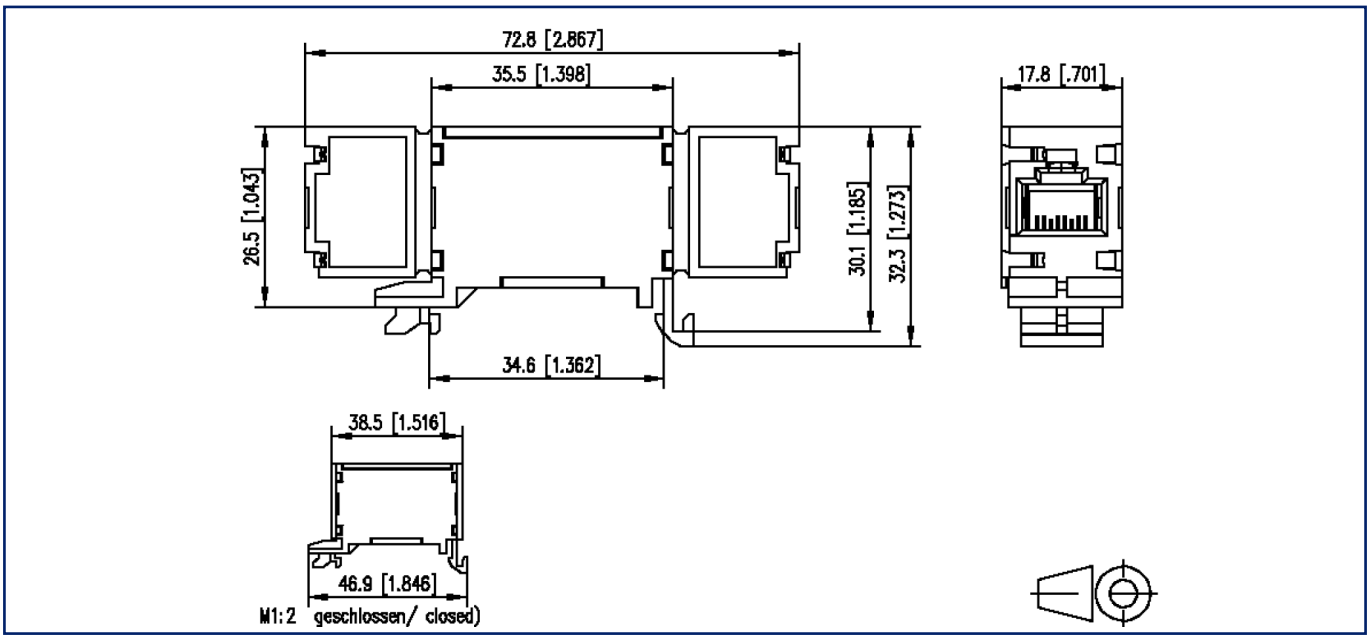

© 2026 METZ CONNECT - Technische Änderungen vorbehalten! Subject to modifications! Sous réserve de modifications techniques!