Datenblatt

SR99S01VBNN08G7 braun

Art.-Nr.
SR99S01VBNN08G7

08.09.2026
Version: X

Abbildungen

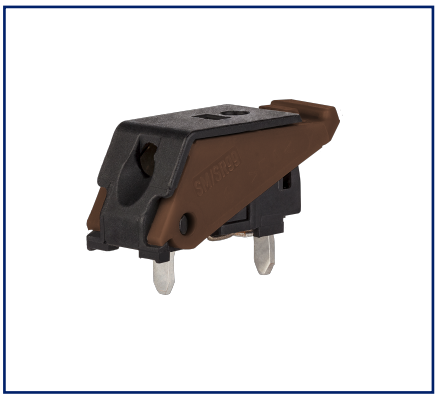

Maßzeichnung exemplarisch

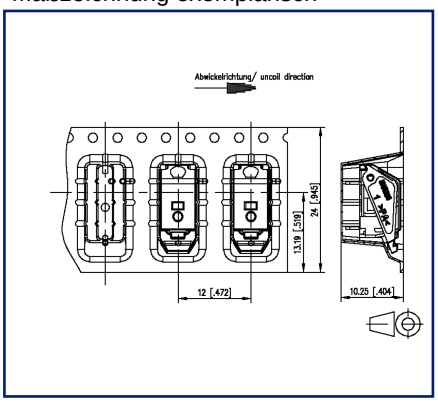

Maßzeichnung exemplarisch

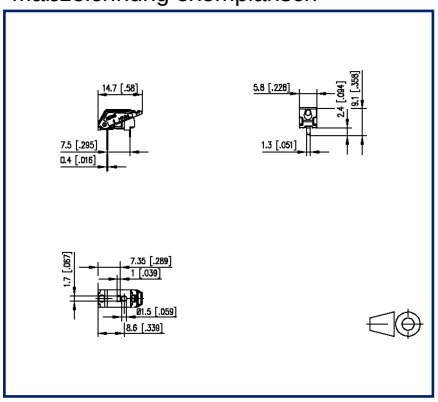

Vergrößerte Zeichnungen am Dokumentende

Produktbeschreibung

- Ethernetfähige Federkraftklemme, lötbar (THR), Doppellötstifte
- Anschlussrichtung 90°
- aneinanderreihbar ohne Polverlust
- Farbe braun
- Verpackung Tape & Reel möglich
- Fingerdrücker
- Prüfabgriff und Drahtanschlussanzeige
- Varianten: schwarz, cremeweiß, gelb, grün, rot, blau, orange, grau, braun, weiß

© 2026 METZ CONNECT - Technische Änderungen vorbehalten! Subject to modifications! Sous réserve de modifications techniques!

METZ CONNECT GmbH | Im Tal 2 | 78176 Blumberg | Germany
Phone +49 7702 533-0 | Fax +49 7702 533-433 | info@metz-connect.com
Weitere Dokumentation siehe / additional documentation see /
documentation supplémentaire voir www.metz-connect.com

Datenblatt
SR99S01VBNN08G7 braun

Art.-Nr.
SR99S01VBNN08G7

08.09.2026
Version: X

Technische Daten

Allgemeine Daten	
Lötstiftlänge	2,4 mm
Polzahl	1
Isolierstoffgruppe	CTI 600
IP Schutzart	IP20
Abisolierlänge	7 mm
Bemessungsstrom	9 A
Anschlussdaten	
Anschlussvermögen (eindrähtig)	0,2 mm² - 1,5 mm² / AWG 24 - AWG 16
Anschlussvermögen (mehrdrähtig)	0,2 mm² - 1,5 mm² / AWG 24 - AWG 16
Zulassungen	
V / A / AWG	300 / 9 / 24 - 16
Appr. UL - File-No.	E121004
	9 A / T60
Übertragungstechnische Eigenschaften	
2-polig | Datenübertragung nach IEEE 802.3cg	10 Mbit/s bis 1.000 m STP
2-polig | Datenübertragung nach IEEE 802.3bp	1GBit/s bis 15 m UTP 1GBit/s bis 40 m STP
4-polig | Datenübertragung nach IEEE 802.3i/u/y	10/100 MBit/s bis 100 m
8-polig | Datenübertragung nach IEEE 802.3ab	1 GBit/s bis 100 m
8-polig | Datenübertragung nach IEEE 802.3an	10 GBit/s bis 100 m
2-polig | Leistungsübertragung	PoDL, IEEE 802.3bu 60 W
4-polig | Leistungsübertragung	PoE, IEEE 802.3af, 15,4 W PoE+, IEEE 802.3at, 30 W
8-polig | Leistungsübertragung	PoE, IEEE 802.3af, 15,4 W PoE+, IEEE 802.3at, 30 W 4PPoE, IEEE802.3bt, 90 W
Material	
Isolierstoff	PPA
Brennbarkeit	V0

© 2026 METZ CONNECT - Technische Änderungen vorbehalten! Subject to modifications! Sous réserve de modifications techniques!

Datenblatt
SR99S01VBNN08G7 braun

Art.-Nr.
SR99S01VBNN08G7

08.09.2026
Version: X

Technische Daten

Federwerkstoff	Federstahl
Kontaktwerkstoff	CuSn
Kontaktoberfläche	Sn
Glühdrahtprüfung GWFI	850 °C nach IEC 60695-2-12
Glühdrahtprüfung GWIT	775 °C nach IEC 60695-2-13
Klimatische Daten	
Obere Grenztemperatur	105 °C
Untere Grenztemperatur	-40 °C
Allgemein	
Toleranz	ISO 2768 -mH
Lötbarkeit	reflow-fähig
Hinweis Leiterplattenkompensation	Die Leiterplattenkompensation ist notwendig, um die angegebenen Datenübertragungsangaben zu erreichen

Verwendungshinweis

Bei diesem Produkt handelt es sich um ein Standardprodukt von METZ CONNECT. Der konkrete Einsatzzweck der Ware beim Kunden oder eventuellen Kunden des Kunden ist METZ CONNECT unbekannt. Der Kunde gewährleistet, dass er den Einsatz der Ware und eventueller Produktmodifizierungen, Produktänderungen oder Produktweiterentwicklungen im Hinblick auf den konkreten Verwendungszweck nach dem Stand der Technik oder in sonstiger Weise vollständig und ausreichend erprobt hat.

© 2026 METZ CONNECT - Technische Änderungen vorbehalten! Subject to modifications! Sous réserve de modifications techniques!

Datenblatt
SR99S01VBNN08G7 braun

Art.-Nr.
SR99S01VBNN08G7

08.09.2026
Version: X

Abbildungen

Maßzeichnung exemplarisch

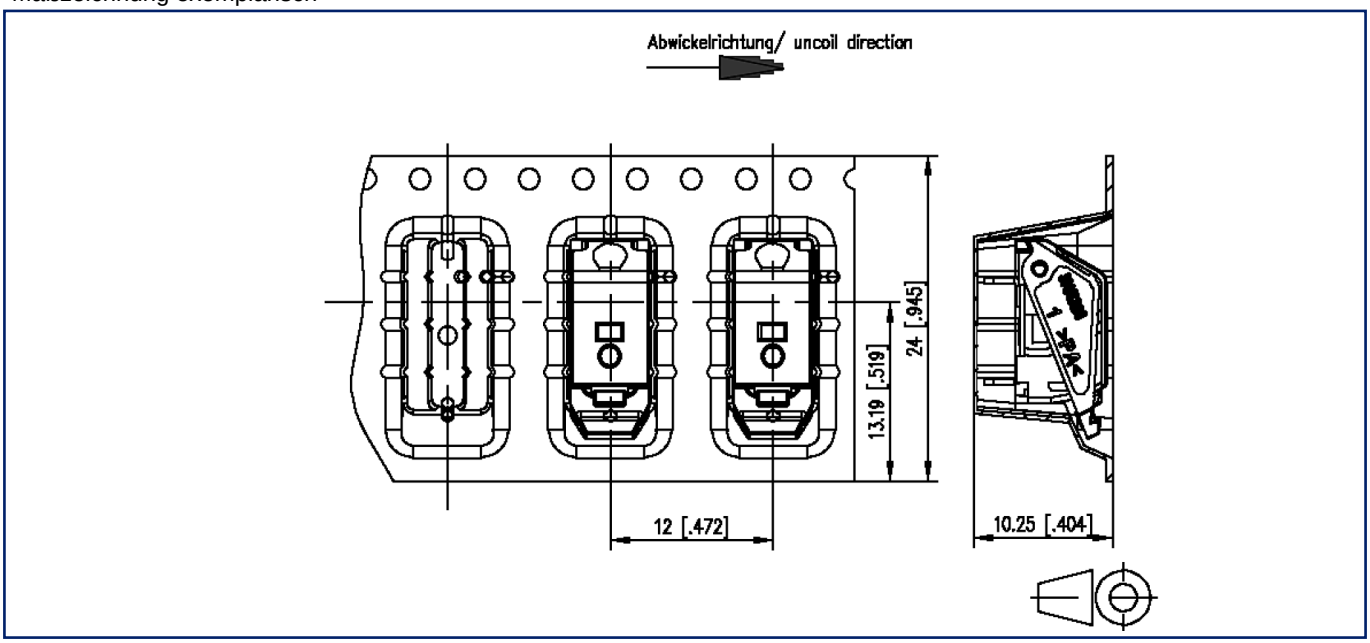

Maßzeichnung exemplarisch

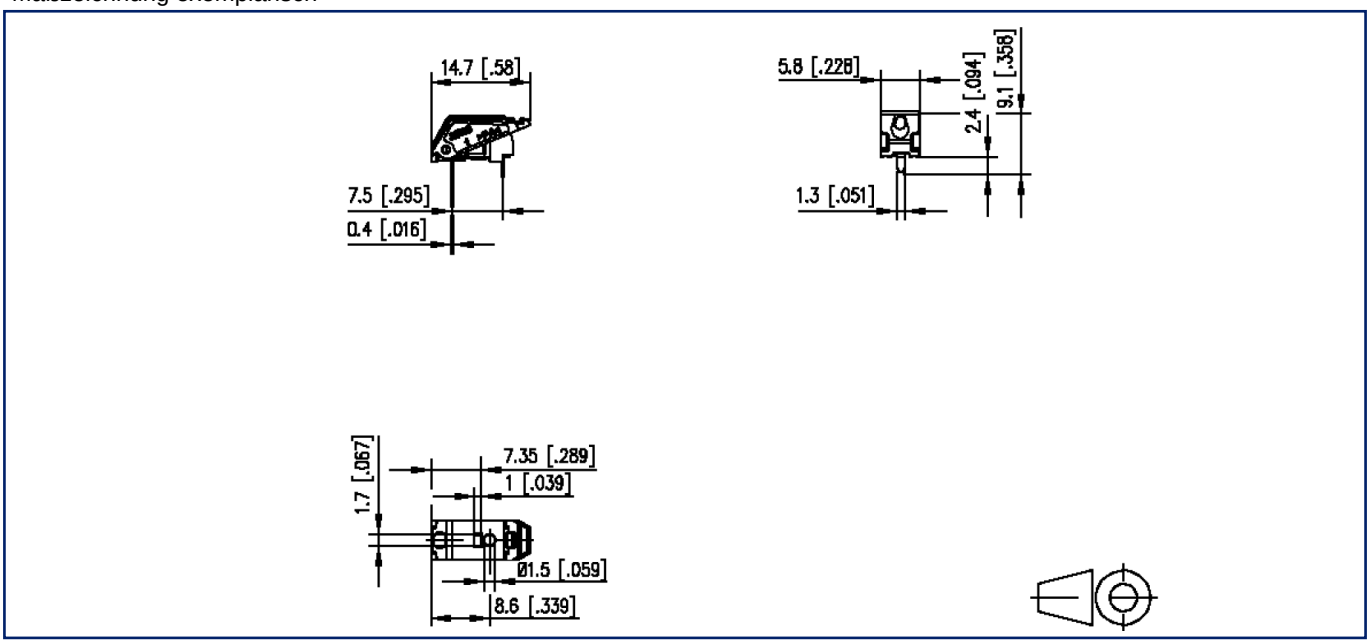

METZ CONNECT GmbH | Im Tal 2 | 78176 Blumberg | Germany
Phone +49 7702 533-0 | Fax +49 7702 533-433 | info@metz-connect.com
Weitere Dokumentation siehe / additional documentation see /
documentation supplémentaire voir www.metz-connect.com

© 2026 METZ CONNECT - Technische Änderungen vorbehalten! Subject to modifications! Sous réserve de modifications techniques!

Datenblatt
SR99S01VBNN08G7 braun

Art.-Nr.
SR99S01VBNN08G7

08.09.2026
Version: X

Abbildungen

Lochbild exemplarisch

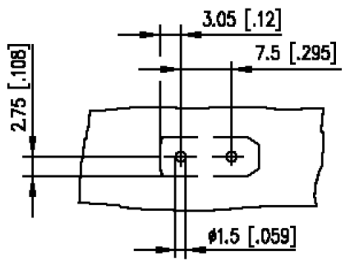

© 2026 METZ CONNECT - Technische Änderungen vorbehalten! Subject to modifications! Sous réserve de modifications techniques!