Datenblatt

SM99S01VBNN07G7 verkehrsgrau

Art.-Nr.
SM99S01VBNN07G7

08.09.2026
Version: X

Abbildungen



Maßzeichnung exemplarisch

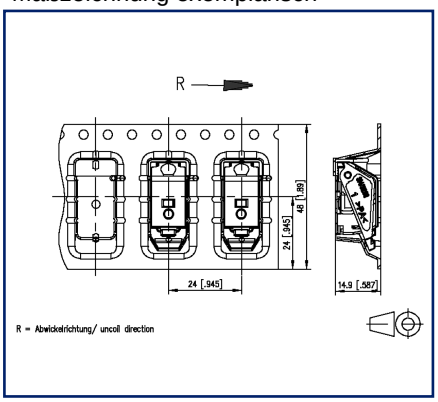

Maßzeichnung exemplarisch

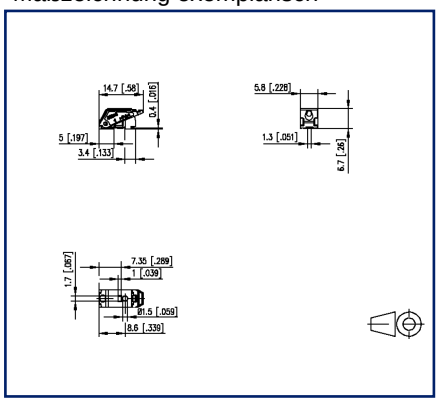

Vergrößerte Zeichnungen am Dokumentende

Produktbeschreibung

- Ethernetfähige Federkraftklemme, lötbar (SMT)
- Anschlussrichtung 90°
- aneinanderreihbar ohne Polverlust
- Farbe grau
- Verpackung Tape & Reel
- Fingerdrücker
- Prüfabgriff und Drahtanschlussanzeige
- Varianten: schwarz, cremeweiß, gelb, grün, rot, blau, orange, grau, braun, weiß

© 2026 METZ CONNECT - Technische Änderungen vorbehalten! Subject to modifications! Sous réserve de modifications techniques!

METZ CONNECT GmbH | Im Tal 2 | 78176 Blumberg | Germany
Phone +49 7702 533-0 | Fax +49 7702 533-433 | info@metz-connect.com

Datenblatt
SM99S01VBNN07G7 verkehrsgrau

Art.-Nr.
SM99S01VBNN07G7

08.09.2026
Version: X

Technische Daten

Allgemeine Daten

Polzahl	1
Isolierstoffgruppe	CTI 600
IP Schutzart	IP20
Abisolierlänge	7 mm
Bemessungsstrom	9 A

Anschlussdaten

Anschlussvermögen (eindrähtig)	0,2 mm² - 1,5 mm² / AWG 24 - AWG 16
Anschlussvermögen (mehrdrähtig)	0,2 mm² - 1,5 mm² / AWG 24 - AWG 16

Zulassungen

c UL us V / A / AWG	300 / 9 / 24 - 16
Appr. UL - File-No.	E121004
SEV	9 A / T60

Übertragungstechnische Eigenschaften

2-polig | Datenübertragung nach IEEE 802.3cg	10 Mbit/s bis 1.000 m STP
2-polig | Datenübertragung nach IEEE 802.3bp	1GBit/s bis 15 m UTP 1GBit/s bis 40 m STP
4-polig | Datenübertragung nach IEEE 802.3i/u/y	10/100 MBit/s bis 100 m
8-polig | Datenübertragung nach IEEE 802.3ab	1 GBit/s bis 100 m
8-polig | Datenübertragung nach IEEE 802.3an	10 GBit/s bis 100 m
2-polig | Leistungsübertragung	PoDL, IEEE 802.3bu 60 W
4-polig | Leistungsübertragung	PoE, IEEE 802.3af, 15,4 W PoE+, IEEE 802.3at, 30 W
8-polig | Leistungsübertragung	PoE, IEEE 802.3af, 15,4 W PoE+, IEEE 802.3at, 30 W 4PPoE, IEEE802.3bt, 90 W

Material

Isolierstoff	PPA
Brennbarkeit	V0
Federwerkstoff	Federstahl

© 2026 METZ CONNECT - Technische Änderungen vorbehalten! Subject to modifications! Sous réserve de modifications techniques!

SM99S01VBNN07G7 verkehrsgrau

Art.-Nr.
SM99S01VBNN07G7

08.09.2026
Version: X

Technische Daten

Kontaktwerkstoff	CuSn
Kontaktoberfläche	Sn
Glühdrahtprüfung GWFI	850 °C nach IEC 60695-2-12
Glühdrahtprüfung GWIT	775 °C nach IEC 60695-2-13
Klimatische Daten	
Obere Grenztemperatur	105 °C
Untere Grenztemperatur	-40 °C
Allgemein	
Toleranz	ISO 2768 -mH
Lötbarkeit	reflow-fähig
Hinweis Leiterplattenkompensation	Die Leiterplattenkompensation ist notwendig, um die angegebenen Datenübertragungsangaben zu erreichen

Verwendungshinweis

Bei diesem Produkt handelt es sich um ein Standardprodukt von METZ CONNECT. Der konkrete Einsatzzweck der Ware beim Kunden oder eventuellen Kunden des Kunden ist METZ CONNECT unbekannt. Der Kunde gewährleistet, dass er den Einsatz der Ware und eventueller Produktmodifizierungen, Produktänderungen oder Produktweiterentwicklungen im Hinblick auf den konkreten Verwendungszweck nach dem Stand der Technik oder in sonstiger Weise vollständig und ausreichend erprobt hat.

© 2026 METZ CONNECT - Technische Änderungen vorbehalten! Subject to modifications! Sous réserve de modifications techniques!

Abbildungen

Maßzeichnung exemplarisch

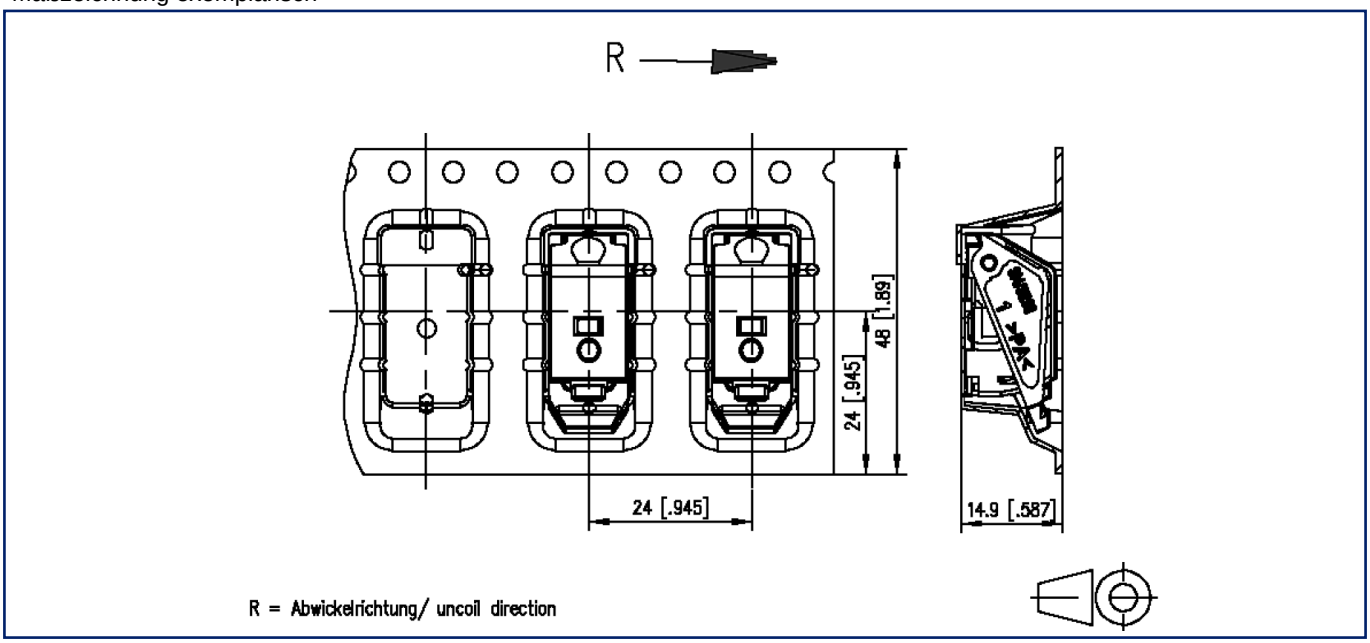

Maßzeichnung exemplarisch

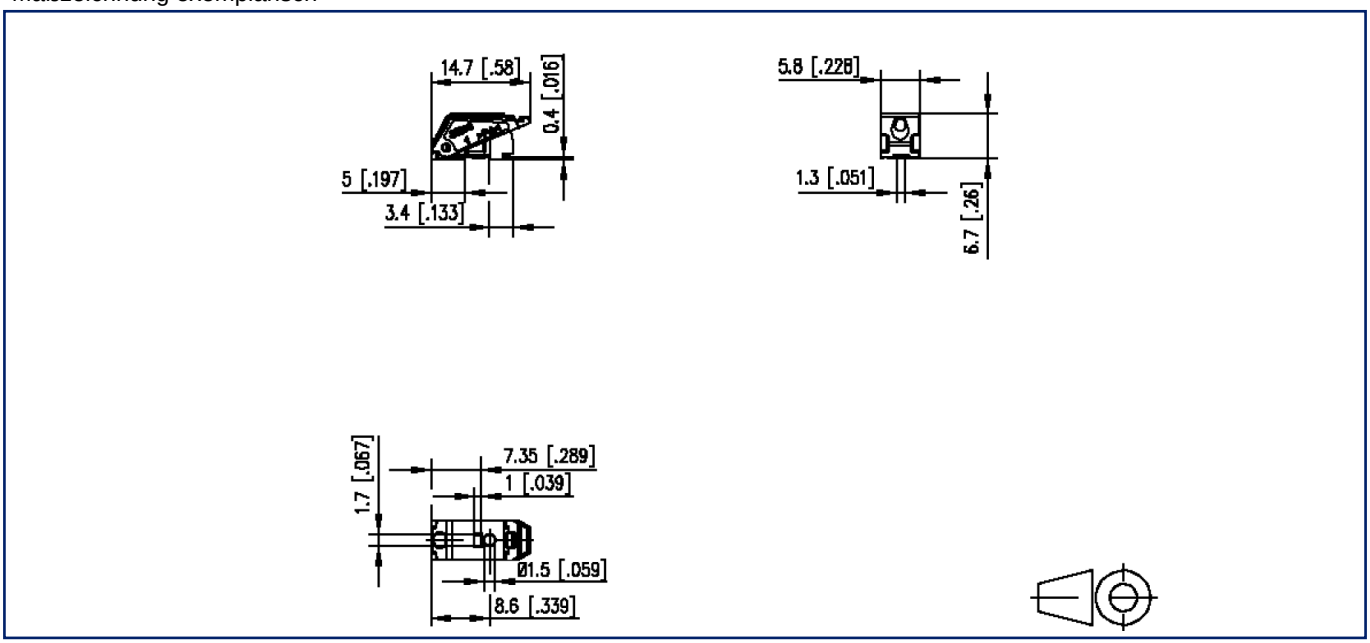

© 2026 METZ CONNECT - Technische Änderungen vorbehalten! Subject to modifications! Sous réserve de modifications techniques!

Abbildungen

Leiterplattenlayout

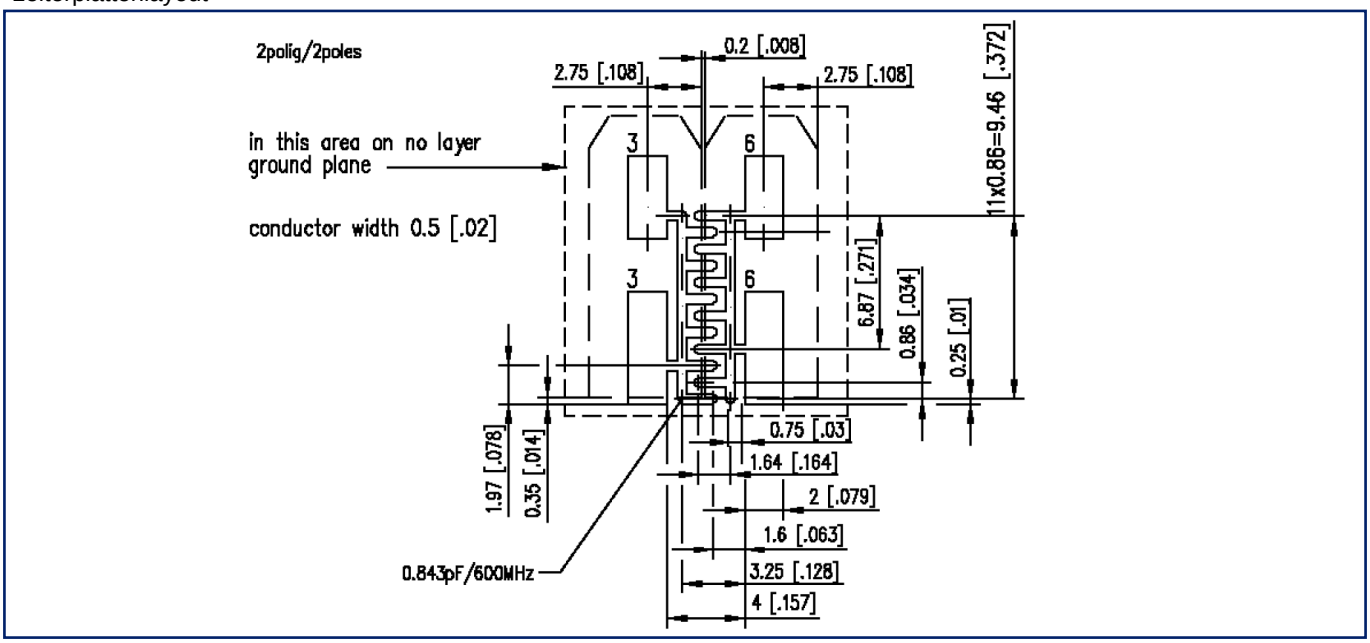

Allgemeine Leiterplattenangaben

- Leiterplatte mit Lötstopplack
- Leiterplattendicke: 1.5 mm / 2-lagig
- Material: FR4
- Dielektrizitätszahl: relative Permittivität = 4.4
- Kupferdicke: 40 µm

© 2026 METZ CONNECT - Technische Änderungen vorbehalten! Subject to modifications! Sous réserve de modifications techniques!

Abbildungen

Leiterplattenlayout

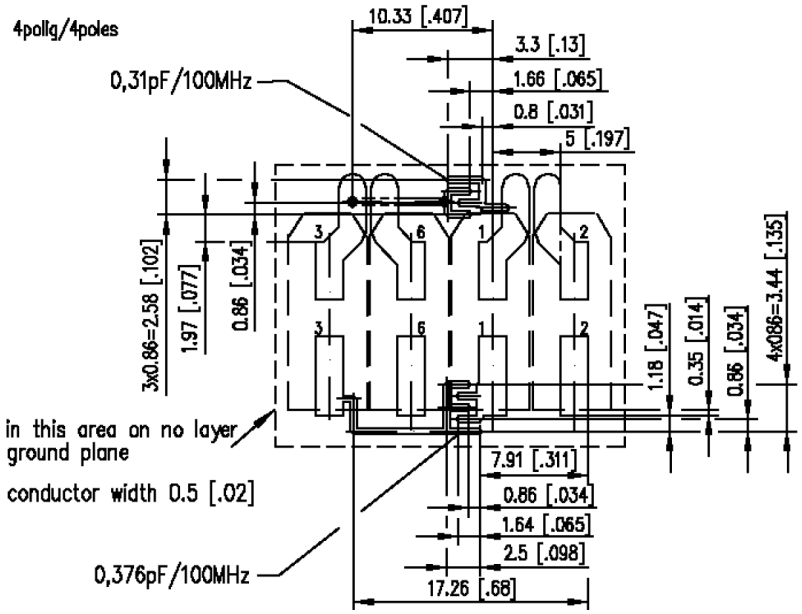

Allgemeine Leiterplattenangaben

- Leiterplatte mit Lötstopplack
- Leiterplattendicke: 1.5 mm / 2-lagig
- Material: FR4
- Dielektrizitätszahl: relative Permittivität = 4.4
- Kupferdicke: 40 µm

© 2026 METZ CONNECT - Technische Änderungen vorbehalten! Subject to modifications! Sous réserve de modifications techniques!

Abbildungen

Leiterplattenlayout

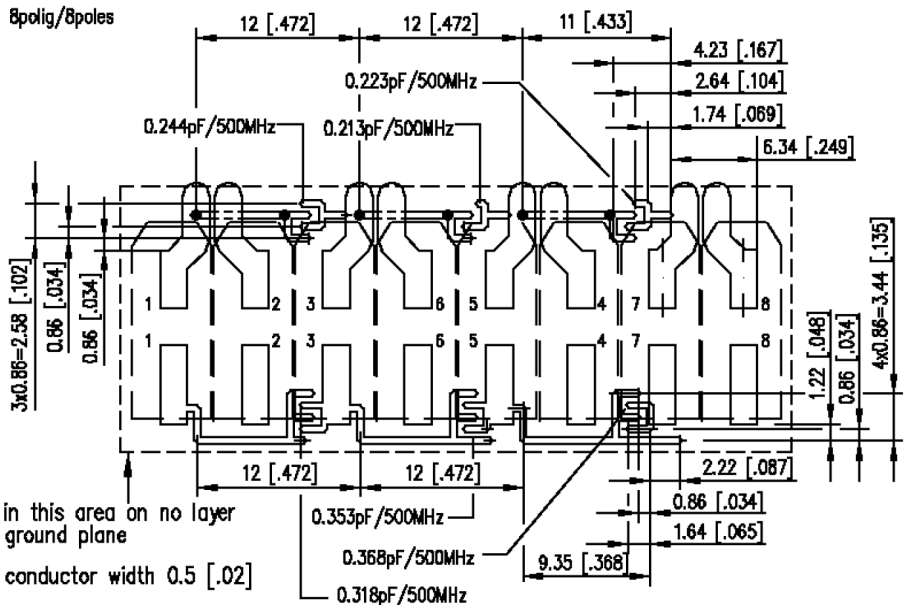

Allgemeine Leiterplattenangaben

- Leiterplatte mit Lötstopplack
- Leiterplattendicke: 1.5 mm / 2-lagig
- Material: FR4
- Dielektrizitätszahl: relative Permittivität = 4.4
- Kupferdicke: 40 µm

© 2026 METZ CONNECT - Technische Änderungen vorbehalten! Subject to modifications! Sous réserve de modifications techniques!

Abbildungen

Leiterplattenlayout

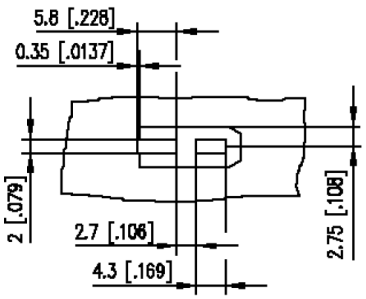

Allgemeine Leiterplattenangaben

- Leiterplatte mit Lötstopplack
- Leiterplattendicke: 1.5 mm / 2-lagig
- Material: FR4
- Dielektrizitätszahl: relative Permittivität = 4.4
- Kupferdicke: 40 µm

© 2026 METZ CONNECT - Technische Änderungen vorbehalten! Subject to modifications! Sous réserve de modifications techniques!