Datenblatt

DUW-F-C12

Art.-Nr.
11027170

EAN 4251394620473
23.09.2026
Version: N

Abbildungen

Maßzeichnung

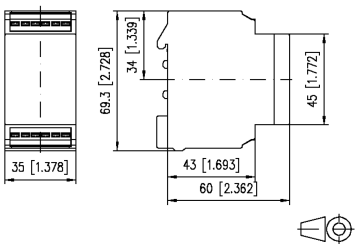

Anschlussbild

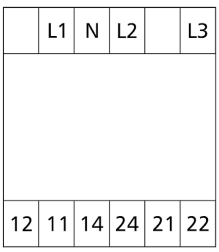

L1 - L2 - L3
Phasenanschlüsse
N
Nullleiteranschluss
11 - 12 - 14
21 - 22 - 24
Ausgangskontakte
2 Wechsler

Vergrößerte Zeichnungen am Dokumentende

Produktbeschreibung

Unterspannungsüberwachung in Drei-Phasen-Netzen (jede Phase gegen Nullleiter) mit fest eingestelltem Schwellwert, fest eingestellter Hysterese und integrierter Testtaste. Es wurde speziell für Notbeleuchtungsanlagen nach DIN VDE 0108 entwickelt. Das Gerät kann auch zur Überwachung einer einzelnen Phase verwendet werden. Alle nicht belegten Eingänge müssen mit der angeschlossenen Phase verbunden werden. Liegt eine durch den Verbraucher bedingte Rückspannung vor, die größer als der eingestellte Schwellwert ist, erfolgt keine Fehlermeldung. Gutmeldung: Relais ist angezogen (Kontakte 11-14 und 21-24 geschlossen), LED ist aus. Störmeldung: Relais ist abgefallen (Kontakte 11-14 und 21-24 offen), LED ist an. Tastendruck: Relais fällt zurück (Kontakte 11-14 und 21-24 offen), LED geht an.

- Anschluss mit Federkraftklemmen (Push-In)

© 2026 METZ CONNECT - Technische Änderungen vorbehalten! Subject to modifications! Sous réserve de modifications techniques!

Art.-Nr.
11027170
EAN 4251394620473
23.09.2026
Version: N

Technische Daten

Versorgung	
Betriebsspannung	3N 400/230 V -10% ... +10%
Frequenzbereich	50 Hz
Verbrauch	80 mA
Wiederbereitschaftszeit	< 300 ms
Eingänge	
Schwellwertspannung fix	fest, 195 V AC (UN x 0,85)
Grundgenauigkeit	+/- 4 %
Wiederholgenauigkeit	+/- 1 %
Überwachungsspannung (L1, L2, L3)	3 x 230/400 V AC, 50 Hz
Abfallspannung	< 85 % der Versorgungsspannung
Auslöseverzögerung	fest, ca. 100 ms
Schalthysterese	fest, ca. 5 %
Temperaturfehler	0,1 %/°C
Ausgänge	
Kontakte	2 Wechsler
Kontaktwerkstoff	AgNi
Schaltspannung (max.)	250 V AC
Dauerstrom	4 A / Wechsler
Schalthäufigkeit	360 Schaltspiele/h
Mechanische Lebensdauer	$3x10^7$ Schaltspiele
Elektrische Lebensdauer	$2x10^5$ Schaltspiele
Anzeige	LED grün, rot
Isolation Spule - Kontaktsatz	
Nennspannung des Stromversorgungssystems	230 / 400 V AC
Überspannungskategorie	III | II
Verschmutzungsgrad	2 | 2
Bemessungsstoßspannung	4 kV | 2,5 kV
Art der Isolierung	Basisisolierung | verstärkte Isolierung

© 2026 METZ CONNECT - Technische Änderungen vorbehalten! Subject to modifications! Sous réserve de modifications techniques!

Art.-Nr.
11027170
EAN 4251394620473
23.09.2026
Version: N

Technische Daten

Gehäuse	
Abmessungen	
Abmessung (B x H x T)	35 mm x 69,3 mm x 60 mm
Abmessung (B x H x T)	1,378 in. x 2,728 in. x 2,362 in.
Gewicht	110 g
Montageart	Tragschiene TH35
Einbaulage	beliebig
Anreihung	ohne Abstand
Anschlussart	Federkraftklemmen
Anschlussklemmen	
Anschlussquerschnitt eindrähtig	0,2 mm² - 2,5 mm² / AWG 24-14
Anschlussquerschnitt mehrdrähtig	0,25 mm² - 2,5 mm² / AWG 24-12
Anschlussquerschnitt mit Aderendhülse	0,25 mm² - 1,5 mm² / AWG 24-16
Abisolierlänge (min.)	8 mm
Material	
Werkstoff - Gehäuse	Polyamid 6.6 V0
Farbe	grau
Werkstoff - Klemmen	Polyamid 6.6 V0
Werkstoff - Blende	Polycarbonat
Schutzart nach IEC 60529	
Schutzart - Gehäuse (nach IEC 60529)	IP40
Schutzart - Anschlussklemmen (nach IEC 60529)	IP20
Klimatische Daten	
Betrieb	
Temperatur - Betrieb °C	-5 °C - 55 °C
Temperatur - Betrieb °F	23 °F - 131 °F
Relative Luftfeuchte	max. 85 % nicht kondensierend
Lagerung	
Temperatur - Lager °C	-20 °C - 70 °C
Temperatur - Lager °F	-4 °F - 158 °F

© 2026 METZ CONNECT - Technische Änderungen vorbehalten! Subject to modifications! Sous réserve de modifications techniques!

Art.-Nr.
11027170

EAN 4251394620473
23.09.2026
Version: N

Technische Daten

Verlustleistung

Verlustleistung (typisch)	2,3 W

Klassifikationen

ETIM 7.0	EC001441
ETIM 8.0	EC001441
ETIM 9.0	EC001441
ETIM 10.0	EC001441

Verwendungshinweis

Bei diesem Produkt handelt es sich um ein Standardprodukt von METZ CONNECT. Der konkrete Einsatzzweck der Ware beim Kunden oder eventuellen Kunden des Kunden ist METZ CONNECT unbekannt. Der Kunde gewährleistet, dass er den Einsatz der Ware und eventueller Produktmodifizierungen, Produktänderungen oder Produktweiterentwicklungen im Hinblick auf den konkreten Verwendungszweck nach dem Stand der Technik oder in sonstiger Weise vollständig und ausreichend erprobt hat.

© 2026 METZ CONNECT - Technische Änderungen vorbehalten! Subject to modifications! Sous réserve de modifications techniques!

Art.-Nr.
11027170
EAN 4251394620473
23.09.2026
Version: N

Abbildungen

Maßzeichnung

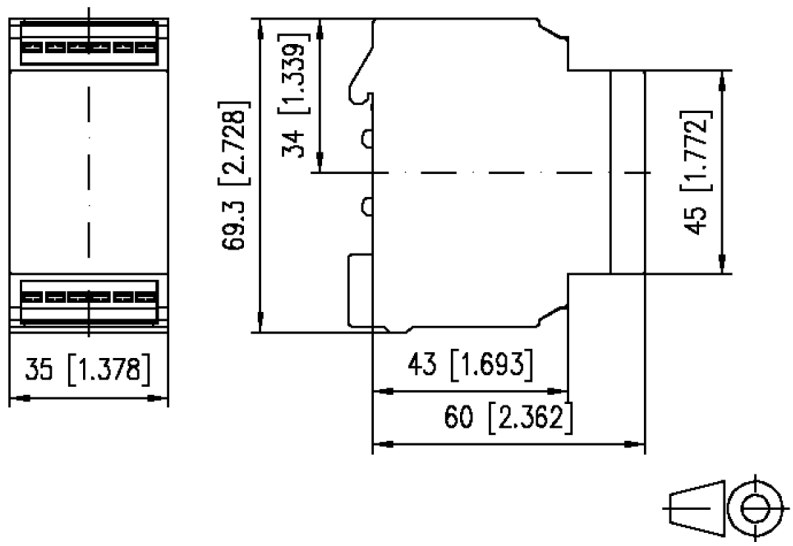

Anschlussbild

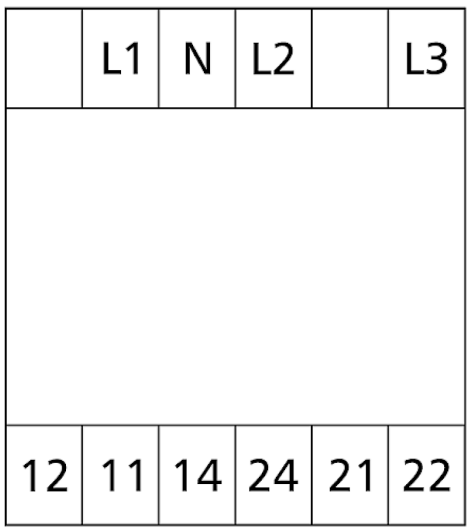

L1 - L2 - L3
Phasenanschlüsse
N
Nullleiteranschluss
11 - 12 - 14
21 - 22 - 24
Ausgangskontakte
2 Wechsler

© 2026 METZ CONNECT - Technische Änderungen vorbehalten! Subject to modifications! Sous réserve de modifications techniques!

Art.-Nr.
11027170
EAN 4251394620473
23.09.2026
Version: N

Abbildungen

Prinzipbild

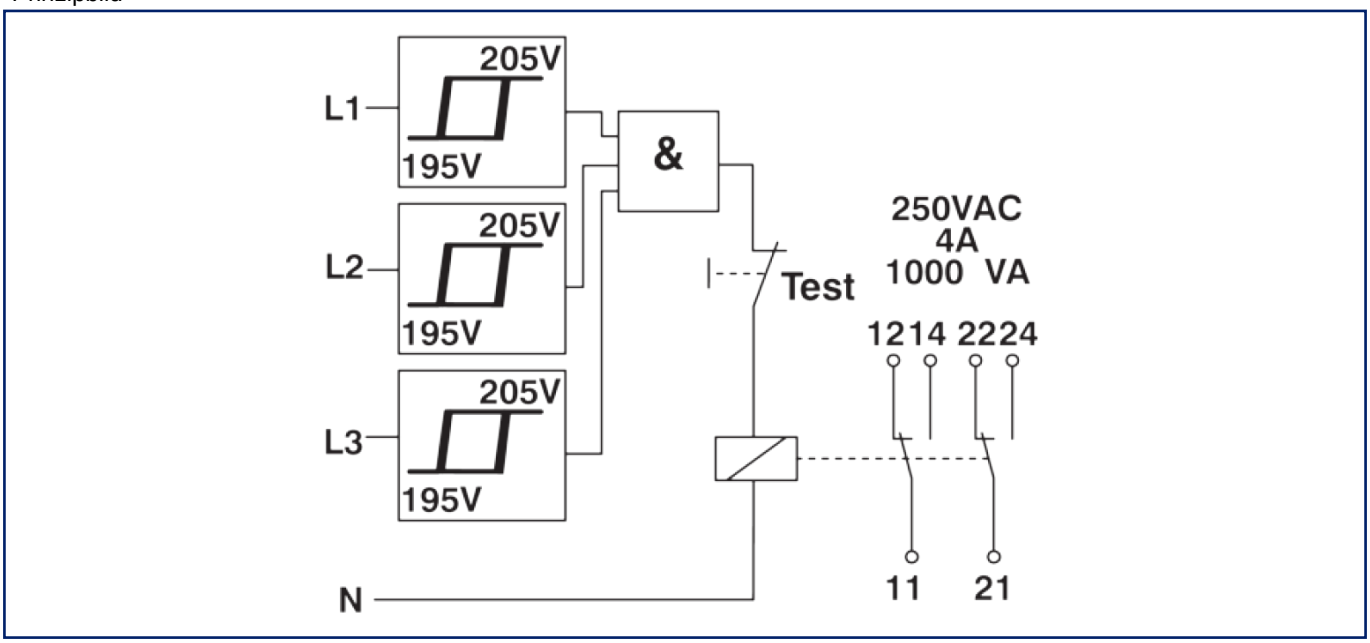

Funktionsdiagramm

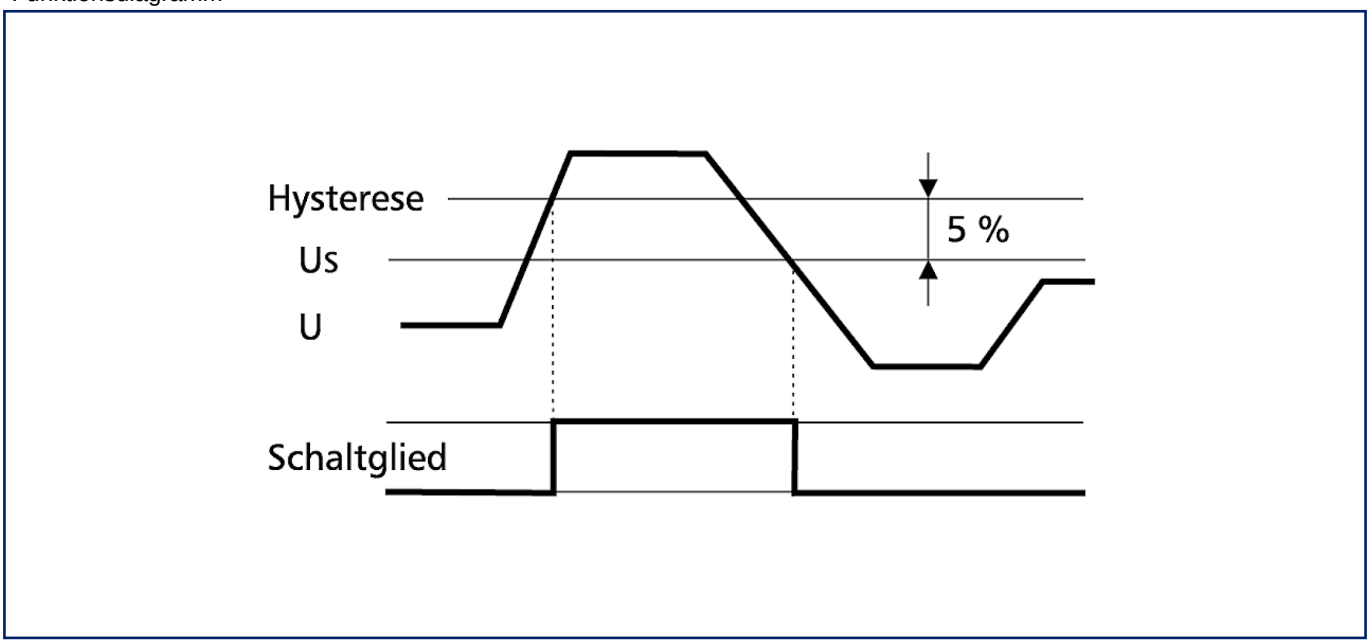

© 2026 METZ CONNECT - Technische Änderungen vorbehalten! Subject to modifications! Sous réserve de modifications techniques!