Datenblatt

OpDAT Patchkabel LC-D/LC-D OM5

Art.-Nr.
151R1JOJOXXE

17.09.2026
Version: L

Abbildungen

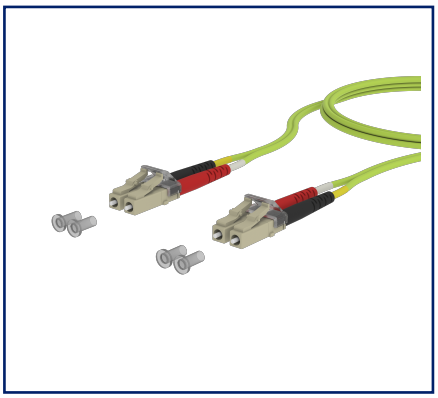

Maßzeichnung

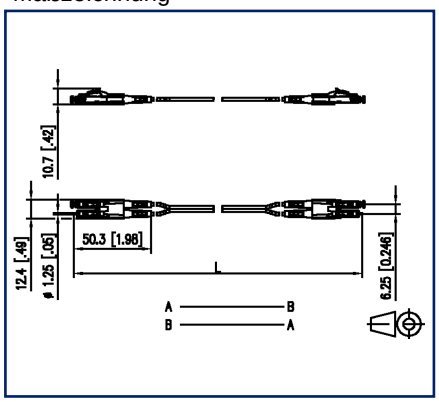

Prinzipbild

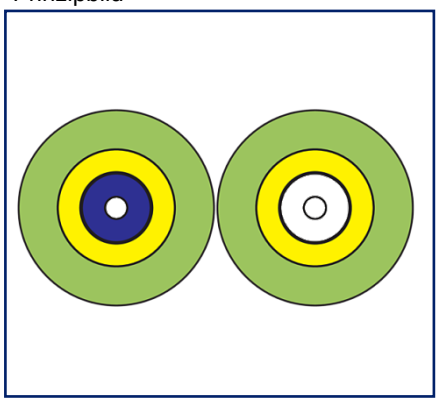

Vergrößerte Zeichnungen am Dokumentende

Produktbeschreibung

- Multimode Patchkabel I-V(ZN)H 50/125 OM5
- Laser-optimierte biegeunempfindliche Multimodefaser OM5, G50/125 µm gemäß IEC 60793-2-10 Typ A1a.4
- Außendurchmesser 2,0 x 4,2 mm
- Mantelmaterial halogenfrei mit niedriger Rauchentwicklung LSHF-FR, flammwidrig
- Duplexkabel als Zipcord (Figur 8) mit zwei Volladern und Aramid als Zugentlastung
- 100 % geprüft
- alle verfügbaren Varianten können über den Kabelkonfigurator erstellt werden

© 2026 METZ CONNECT - Technische Änderungen vorbehalten! Subject to modifications! Sous réserve de modifications techniques!

Datenblatt

OpDAT Patchkabel LC-D/LC-D OM5

Art.-Nr.
151R1JOJOXXE

17.09.2026
Version: L

Technische Daten

Allgemeine Daten

Einsatzgebiete	Bürobereiche Rechenzentrum
Mechanische Bewertung nach MICE	M1
Ingress Bewertung nach MICE	I1
Climatic Bewertung nach MICE	C1
Elektromagnetische Bewertung nach MICE	E3
Bauart	Patchkabel
Übertragungstechnik	LWL
Beschaltung	gekreuzt
Farbe	lindgrün
Abmessungen	
Abmessung - Schnittstelle 1 (L x B x H)	50,3 mm x 12,4 mm x 10,7 mm
Abmessung - Schnittstelle 1 (L x B x H)	1,98 in. x 0,488 in. x 0,421 in.
Abmessung - Schnittstelle 2 (L x B x H)	50,3 mm x 12,4 mm x 10,7 mm
Abmessung - Schnittstelle 2 (L x B x H)	1,98 in. x 0,488 in. x 0,421 in.
Faser-Modentyp	Multimode
Faser-Klasse	OM5
Kabeltyp	Duplex-Kabel
Anzahl Kabel/ Adern	2
Faseraufbau	50/125 µm
Gewicht	8 kg/km

Anschlüsse/Schnittstellen

Anschlusstechnik Schnittstelle 1	LC-D
Anschlusstechnik Schnittstelle 2	LC-D
Ferrulendurchmesser	1,25 mm
Ferrulendurchmesser	0,049 in.

© 2026 METZ CONNECT - Technische Änderungen vorbehalten! Subject to modifications! Sous réserve de modifications techniques!

OpDAT Patchkabel LC-D/LC-D OM5

Art.-Nr.
151R1JOJOXXE

17.09.2026
Version: L

Technische Daten

Optische Eigenschaften	
Einfügedämpfung	max. 0,4 dB
Rückflussdämpfung	min. 35 dB
Mechanische Eigenschaften	
Zugentlastung	Aramidfasern
Biegeradius bei Installation	15 mm
Biegeradius bei Installation	0,591 in.
Werkstoffe und Werkstoffeigenschaften	
Biegeunempfindlichkeit	ja
Flammwidrigkeit	ja
Halogenfreiheit	ja
RoHS	konform
Umgebungsbedingungen	
Temperatur (min. - max.)	
Temperatur - Lager °C	-10 °C - 60 °C
Temperatur - Lager °F	14 °F - 140 °F
Temperatur - Betrieb °C	-10 °C - 60 °C
Temperatur - Betrieb °F	14 °F - 140 °F
Temperatur - Installation °C	-10 °C - 60 °C
Temperatur - Installation °F	14 °F - 140 °F
Normen/Bestimmungen	
Universelle Gebäudeverkabelung	
Allgemeine Anforderungen	ISO/IEC 11801
Steckgesichter von Lichtwellenleiter-Steckverbindern	IEC 61754-20
Lichtwellenleiter: Produktspezifikationen	
Rahmenspezifikation für Mehrmodenfasern der Kategorie A1	ISO/IEC 60793-2-10 (A1a.4)

© 2026 METZ CONNECT - Technische Änderungen vorbehalten! Subject to modifications! Sous réserve de modifications techniques!

Technische Daten

Normen/Bestimmungen

Lichtwellenleiter: Verbindungselemente und passive Bauteile - Grundlegende Prüf- und Messverfahren	
LWL-Verbindungselemente & passive Bauteile - Sichtprüfung Steckerendfläche	IEC 61300-3-4 | IEC 61300-3-6
Prüfung der bei der Verbrennung der Werkstoffe von Kabeln und isolierten Leitungen entstehenden Gase	
Bestimmung der Azidität (durch Messung des pH-Wertes) und Leitfähigkeit	IEC 60754-2
Prüfungen an Kabeln, isolierten Leitungen und Glasfaserkabeln im Brandfall	
Prüfung der vertikalen Flammenausbreitung an einer Ader, einer isolierten Leitung oder einem Kabel	IEC 60332-1
Prüfung der vertikalen Flammenausbreitung von vertikal angeordneten Bündeln von Kabeln & isolierten	ISO/IEC 60332-3-24
Messung der Rauchdichte von Kabeln & isolierten Leitungen beim Brennen	ISO/IEC 61034
ITU-T Standard	G.651.1

Klassifikationen

ETIM 7.0	EC001263
ETIM 8.0	EC001263

Verpackungsinformationen

Verpackungsart	1 Stück / Polybeutel

Verwendungshinweis

Bei diesem Produkt handelt es sich um ein Standardprodukt von METZ CONNECT. Der konkrete Einsatzzweck der Ware beim Kunden oder eventuellen Kunden des Kunden ist METZ CONNECT unbekannt. Der Kunde gewährleistet, dass er den Einsatz der Ware und eventueller Produktmodifizierungen, Produktänderungen oder Produktweiterentwicklungen im Hinblick auf den konkreten Verwendungszweck nach dem Stand der Technik oder in sonstiger Weise vollständig und ausreichend erprobt hat.

© 2026 METZ CONNECT - Technische Änderungen vorbehalten! Subject to modifications! Sous réserve de modifications techniques!

Datenblatt

OpDAT Patchkabel LC-D/LC-D OM5

Art.-Nr.
151R1JOJOXXE

17.09.2026
Version: L

Abbildungen

Maßzeichnung

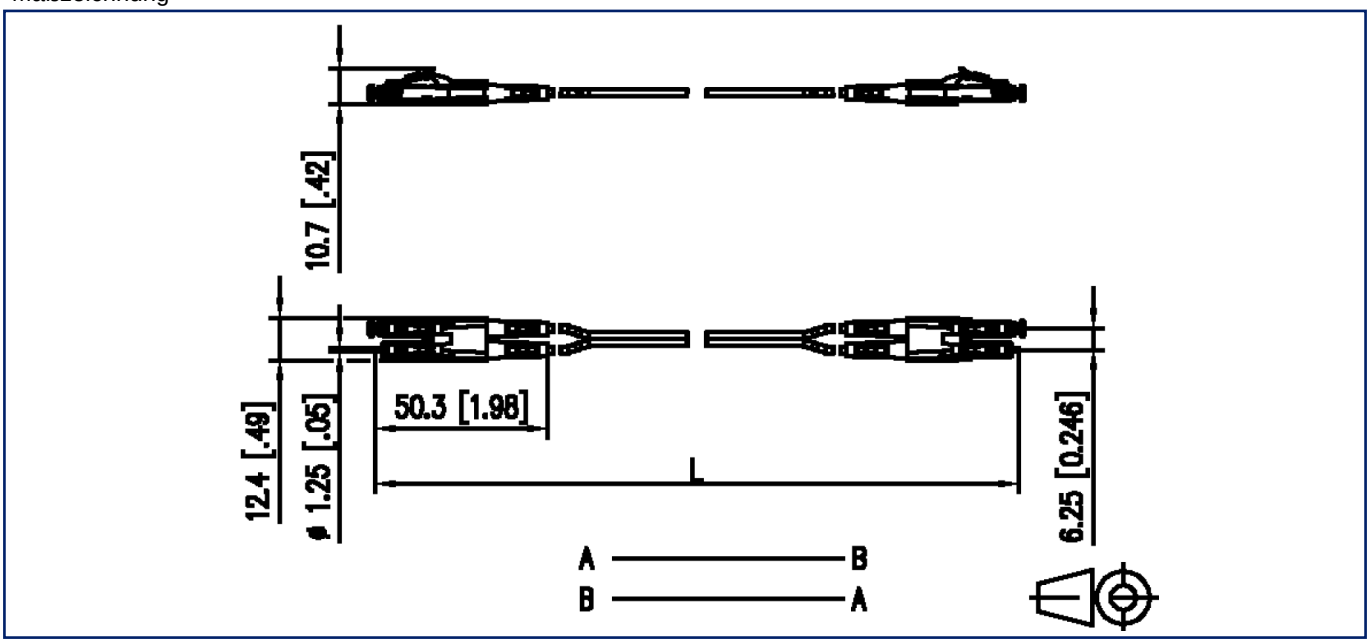

Prinzipbild

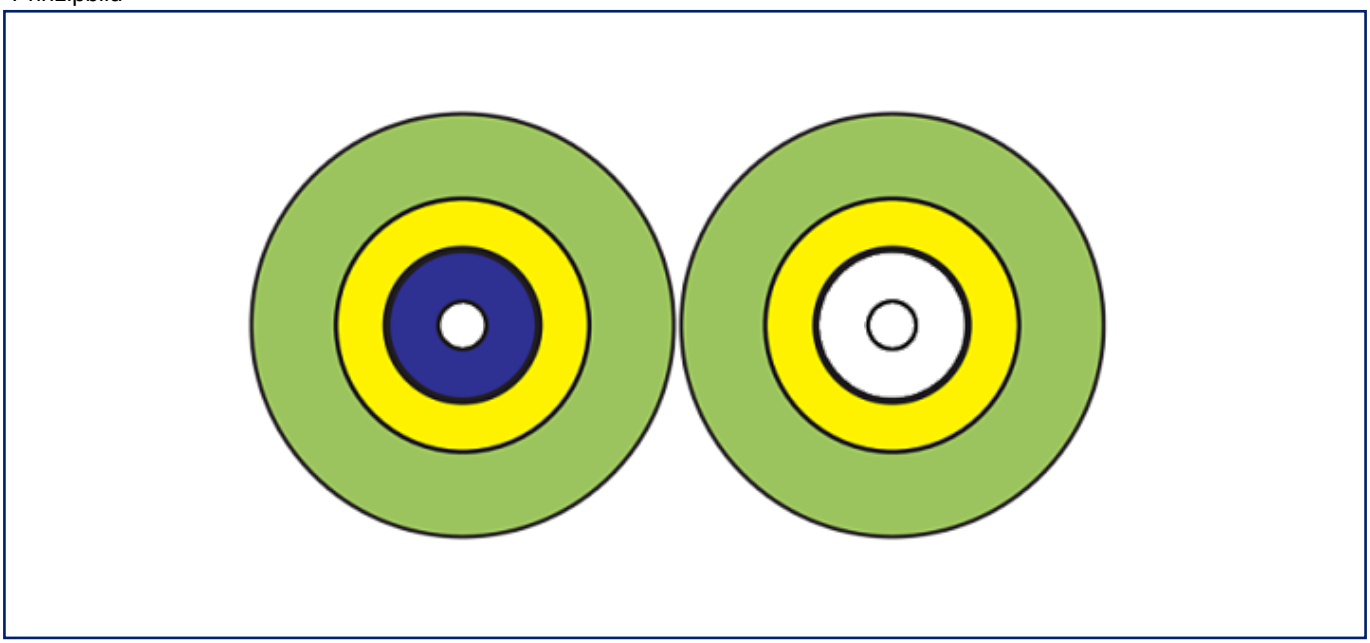

METZ CONNECT GmbH | Im Tal 2 | 78176 Blumberg | Germany
Phone +49 7702 533-0 | Fax +49 7702 533-433 | info@metz-connect.com
Weitere Dokumentation siehe / additional documentation see / documentation supplémentaire voir www.metz-connect.com

© 2026 METZ CONNECT - Technische Änderungen vorbehalten! Subject to modifications! Sous réserve de modifications techniques!