Datenblatt

M12 Schaltschrankdurchführung, X-kodiert, auf RJ45 - gewinkelt

Art.-Nr.
MWN911A415
EAN 4250184157465
07.01.2026
Version: M

Abbildungen

Maßzeichnung

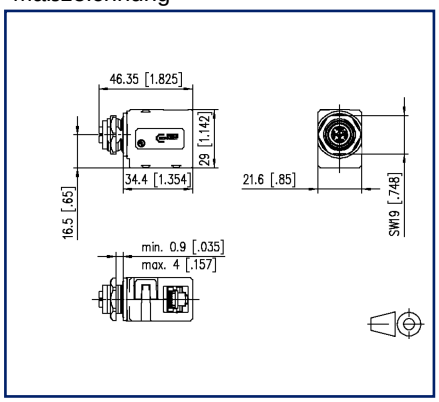

Lochbild

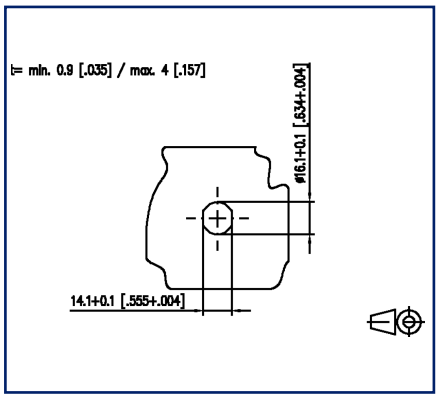

c UL US LISTED

Vergrößerte Zeichnungen am Dokumentende

Produktbeschreibung

- Schaltschrankdurchführung M12 auf RJ45
- Buchse M12 X-kodiert, IP67, nach IEC/PS 61076-2-109
- Buchse RJ45, IP20, nach IEC 60603-7-51
- geeignet für 10 GBit nach IEEE802.3an
- Cat.6_A
- Steckrichtung gewinkelt
- robustes Gehäuse aus Zinkdruckguss, veredelt
- geeignet für Anwendungen in der Bahnindustrie gemäß Datenblatt

© 2026 METZ CONNECT - Technische Änderungen vorbehalten! Subject to modifications! Sous réserve de modifications techniques!

Datenblatt

M12 Schaltschrankdurchführung, X-kodiert, auf RJ45 - gewinkelt

Art.-Nr.
MWN911A415

EAN 4250184157465

07.01.2026

Version: M

Technische Daten

Allgemeine Daten	
Elektromagnetische Bewertung nach MICE	E2
Bauart	Buchse
Montageart	rückseitig
Schirmung	geschirmt
Übertragungstechnik	Kupfer
Farbe	metallisch
Abmessungen	
Abmessung (L x B x H)	46,35 mm x 21,6 mm x 29 mm
Abmessung (L x B x H)	1,825 in. x 0,85 in. x 1,142 in.
Beschriftungsmöglichkeit	auf Gehäuse

Übertragungstechnische Eigenschaften	
Kategorie (ISO)	6_A
Kategorie (TIA)	6A
Übertragungsgeschwindigkeit bis 10 GBit	IEEE 802.3an

Anschlüsse/Schnittstellen	
Anschlusstechnik Schnittstelle 1	RJ45-Buchse
Anschlusstechnik Schnittstelle 2	M12-Buchse
Kodierung Schnittstelle 2	X-kodiert
Portanzahl Schnittstelle 1	1
Portanzahl Schnittstelle 2	1
Portanzahl Schnittstelle 1 bestückt	1
Portanzahl Schnittstelle 2 bestückt	1
Anzahl Positionen/Kontakte Schnittstelle 1	8P/8C
Anzahl Positionen/Kontakte Schnittstelle 2	8
Kabel-zu/abgang	gewinkelt M12

© 2026 METZ CONNECT - Technische Änderungen vorbehalten! Subject to modifications! Sous réserve de modifications techniques!

Datenblatt

M12 Schaltschrankdurchführung, X-kodiert, auf RJ45 - gewinkelt

Art.-Nr.
MWN911A415

EAN 4250184157465

07.01.2026

Version: M

Technische Daten

Elektrische Eigenschaften

Strombelastbarkeit	0,5 A
Bemessungsspannung	50 V AC / 60 V DC
Isolationswiderstand	min. 100 MOhm

Werkstoffe und Werkstoffeigenschaften

Werkstoff - Gehäuse	GD-Zn
Halogenfreiheit	ja
Werkstoff - Oberfläche	Ni (Nickel)
RoHS	konform

Umgebungsbedingungen

Temperatur (min. - max.)	
Temperatur - Lager °C	-25 °C - 85 °C
Temperatur - Lager °F	-13 °F - 185 °F
Temperatur - Betrieb °C	-25 °C - 85 °C
Temperatur - Betrieb °F	-13 °F - 185 °F
Eindringen von Teilchen Schnittstelle 1	IP2X
Eindringen von Flüssigkeit/Untertauchen Schnittstelle 1	IPX0
Eindringen von Teilchen Schnittstelle 2	IP6X im gesteckten Zustand
Eindringen von Flüssigkeit/Untertauchen Schnittstelle 2	IPX7 im gesteckten Zustand
Überspannungskategorie	II
Verschmutzungsgrad	2

Zulassungen

UL listed (file no.)	c UL us LISTED	DUXR.E178484

© 2026 METZ CONNECT - Technische Änderungen vorbehalten! Subject to modifications! Sous réserve de modifications techniques!

Datenblatt

M12 Schaltschrankdurchführung, X-kodiert, auf RJ45 - gewinkelt

Art.-Nr.
MWN911A415

EAN 4250184157465

07.01.2026

Version: M

Technische Daten

Normen/Bestimmungen

Anwendungsspezifische Kommunikationskabelanlagen	
Profinet	ja
Steckverbinder für elektronische Einrichtungen	
Rundsteckverbinder	DIN EN 61076-2-109:2010-08
Rechteckige Steckverbinder	IEC 60603-7-51
Bahnanwendungen	
Kontakthalter	Thermoplast
Dichtungen	Elastomer
Schock und Vibration	DIN EN 50155:2018-05, DIN EN 61373:2011-04 Klasse 1 Kategorie B
Salzsprühnebel	DIN EN 50155:2018-05, (DIN EN 60068-2-11:2000-02/ 48h Prüfung KA)

Klassifikationen

ETIM 7.0	EC001134
ETIM 8.0	EC001134
ETIM 9.0	EC001134
ETIM 10.0	EC001134

Verpackungsinformationen

Verpackungsart	10 Stück / Karton

Verwendungshinweis

Bei diesem Produkt handelt es sich um ein Standardprodukt von METZ CONNECT. Der konkrete Einsatzzweck der Ware beim Kunden oder eventuellen Kunden des Kunden ist METZ CONNECT unbekannt. Der Kunde gewährleistet, dass er den Einsatz der Ware und eventueller Produktmodifizierungen, Produktänderungen oder Produktweiterentwicklungen im Hinblick auf den konkreten Verwendungszweck nach dem Stand der Technik oder in sonstiger Weise vollständig und ausreichend erprobt hat. Auf Nachfrage von METZ CONNECT wird der Kunde aussagekräftige Nachweise (beispielsweise Versuchs- und Laborprotokolle, Zertifizierungen etc.) vorlegen und zur Verfügung stellen.

© 2026 METZ CONNECT - Technische Änderungen vorbehalten! Subject to modifications! Sous réserve de modifications techniques!

M12 Schaltschrankdurchführung, X-kodiert, auf RJ45 - gewinkelt

Art.-Nr.
MWN911A415

EAN 4250184157465
07.01.2026
Version: M

Zubehör

Art.-Nr.	Bezeichnung
700701	M12 Buchsenschraubstopfen IP54

© 2026 METZ CONNECT - Technische Änderungen vorbehalten! Subject to modifications! Sous réserve de modifications techniques!

Datenblatt

M12 Schaltschrankdurchführung, X-kodiert, auf RJ45 - gewinkelt

Art.-Nr.
MWN911A415

EAN 4250184157465

07.01.2026

Version: M

Abbildungen

Maßzeichnung

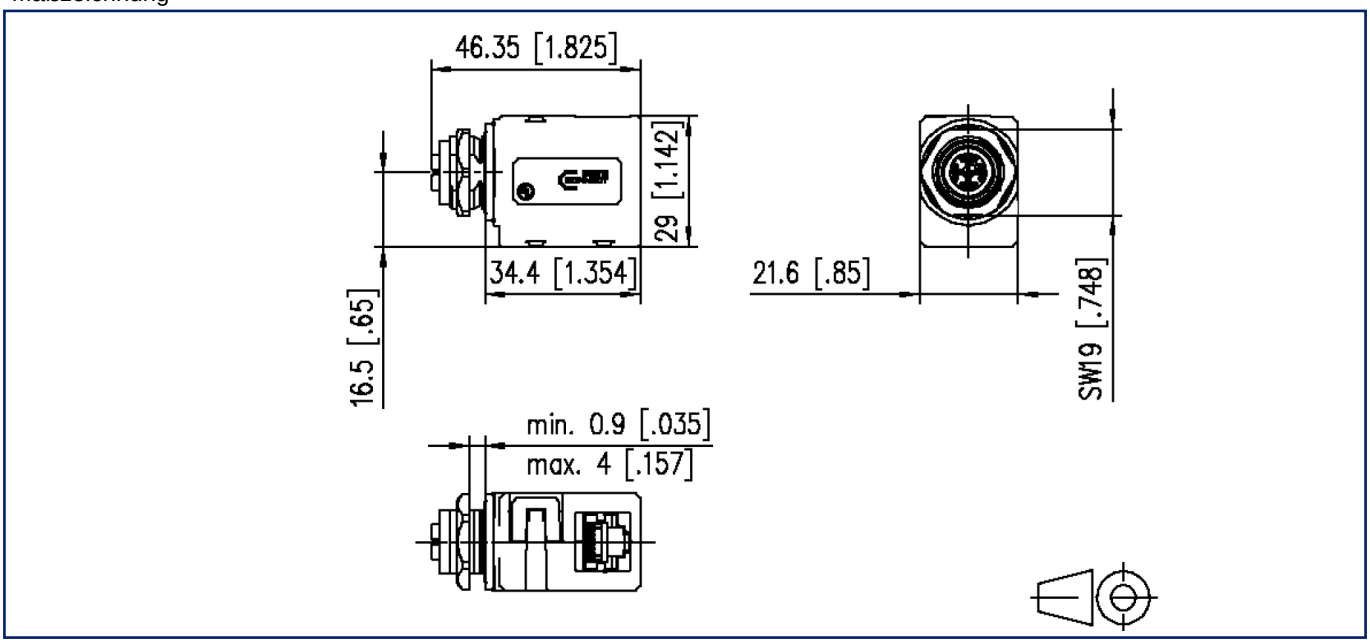

Lochbild

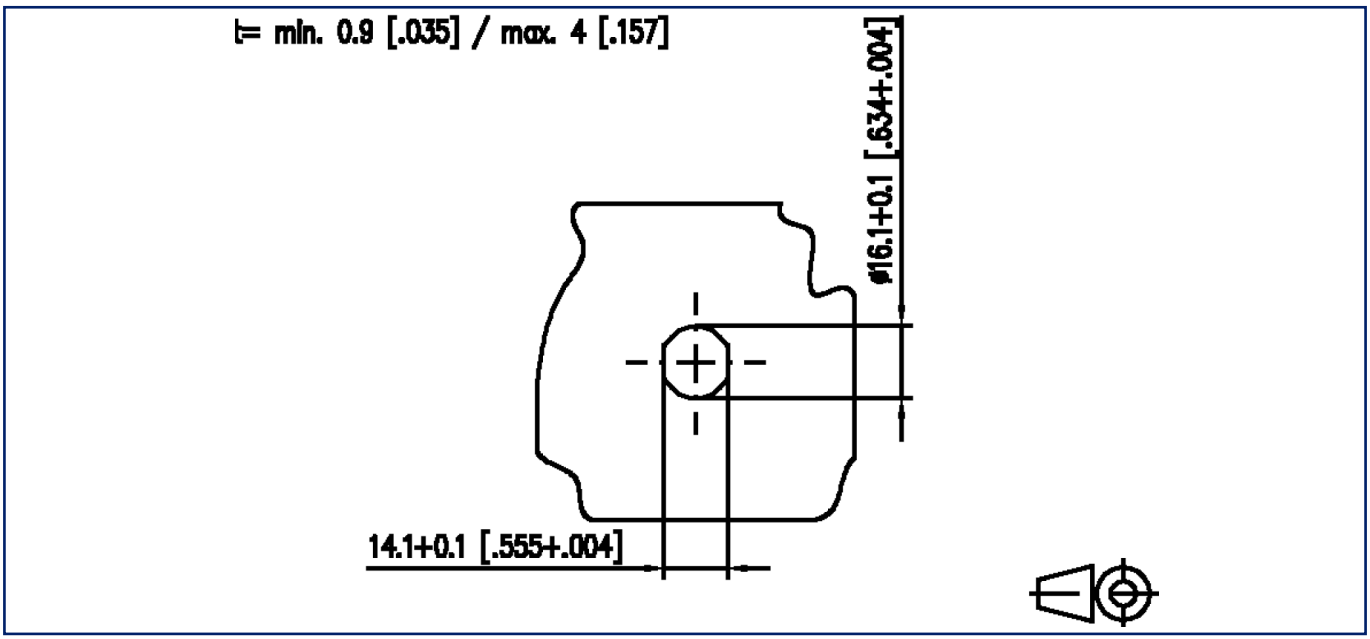

METZ CONNECT GmbH | Im Tal 2 | 78176 Blumberg | Germany
Phone +49 7702 533-0 | Fax +49 7702 533-433
Weitere Dokumentation siehe / additional documentation see / documentation supplémentaire voir www.metz-connect.com

© 2026 METZ CONNECT - Technische Änderungen vorbehalten! Subject to modifications! Sous réserve de modifications techniques!

Datenblatt

M12 Schaltschrankdurchführung, X-kodiert, auf RJ45 - gewinkelt

Art.-Nr.
MWN911A415

EAN 4250184157465

07.01.2026

Version: M

Abbildungen

Anschlussbild

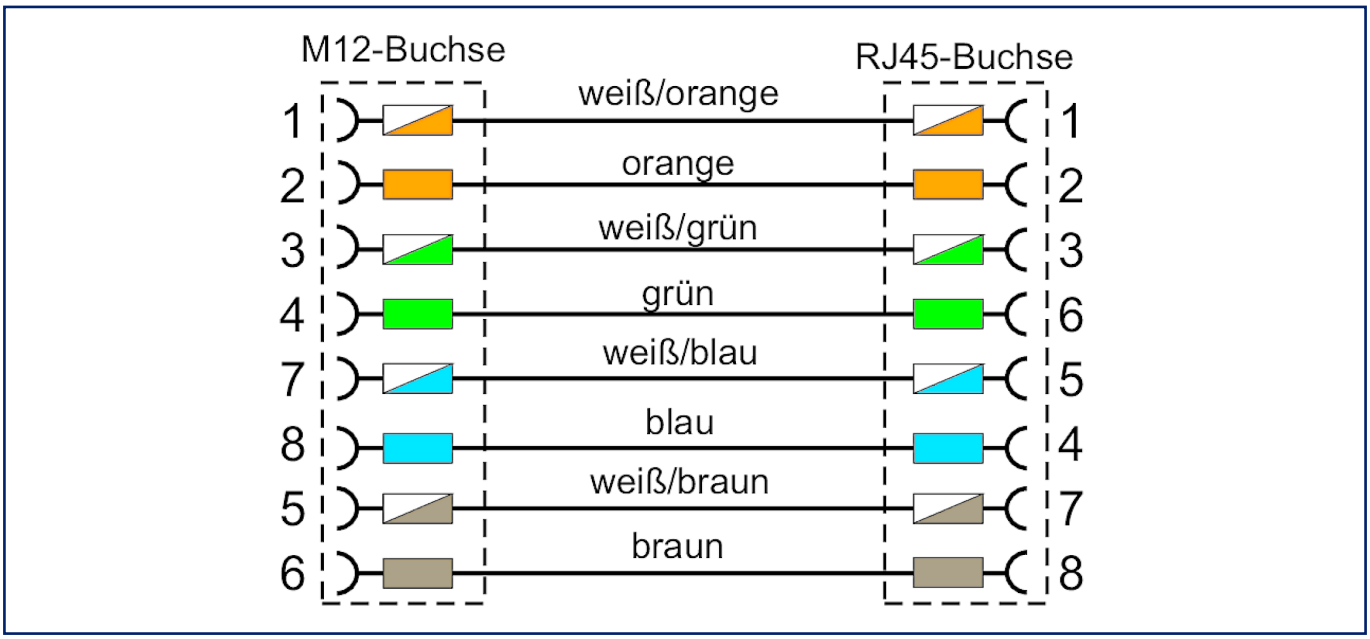

© 2026 METZ CONNECT - Technische Änderungen vorbehalten! Subject to modifications! Sous réserve de modifications techniques!