Fiche de spécifications

MR-LD6 Modbus RTU

Référence
11084413

EAN 4251394605654
25.09.2026
Version: P

Illustrations

Schéma de principe

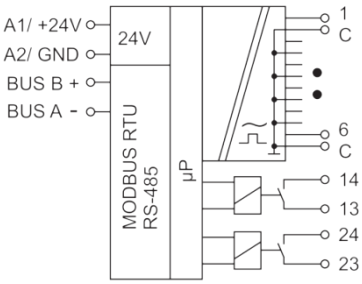

Raccordements

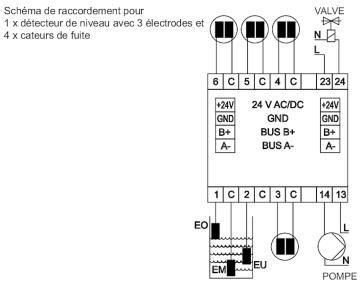

Voir schéma aggrandi en fin du document

Description du produit

Le module Modbus avec 6 entrées analogiques et 2 sorties de relais a été conçu pour les tâches de commutation décentralisées. Convient pour surveiller des électrodes de capteurs de fuites ou le niveau de remplissage de réservoirs de liquide ou de commuter des pompes ou des vannes magnétiques. A ce sujet il faut protéger les contacts relais par des mesures appropriées en fonction de la charge. La résistance du liquide conducteur est mesurée quand les électrodes y sont immergées. Il est également possible de signaler une rupture de câble (seulement avec capteur LKS-ZD). Le module peut fonctionner indépendamment ou via un maître Modbus. Dans ce cas, les entrées et sorties peuvent être commutées et interrogées par des registres standards. L'adresse du module, le débit binaire et la parité sont réglés par deux commutateurs rotatifs sur la face avant ou par logiciel. Convient au montage décentralisé sur rail DIN TH35 selon IEC 60715 dans des répartiteurs électriques.

- Raccordement avec borniers à vis

© 2026 METZ CONNECT - Technische Änderungen vorbehalten! Subject to modifications! Sous réserve de modifications techniques!

Référence
11084413
EAN 4251394605654
25.09.2026
Version: P

Caractéristiques

Certifications	
c UL US LISTED	Open Energy Management Equipment 34TZ
Interface RS485	
Protocole	Modbus RTU
Plage d'adresse	00 - F9
Interface bus	RS485 bus à deux fils avec équilibrage de potentiel en topologie bus ou en ligne terminer avec 120 ohms
Paramètres de transmission	
Taux de transfert	min. 1200 Bit/s (Bd) max. 115200 Bit/s (Bd)
Taux de transfert configuration d'usine	19200 Bit/s (Bd)
Parité	Odd Even (réglage en usine) None
Bits d'arrêt	1 (réglage en usine) 2
Alimentation	
Tension de service	24 V CA/CC +/- 10 % (SELV)
Consommation	
Consommation électrique AC (max)	80 mA
Consommation électrique DC (max)	43 mA
Fonctionnement permanent	100 %
Entrées	
Contacts 1 ... 6	Connexion des électrodes
Contacts C	potentiel commun de référence
Résistance interne	20 kOhm
Tension sinusoïdale	3 Veff, 70 Hz en mesure de résistance
Précision de mesure	+/- 10 % avec une résistance de capteur de 4 - 40 kiloohms +/- 20 % avec une résistance de capteur de 2 - 100 kiloohms
Tension d'impulsion	+/- 16 V pour la surveillance des coupures de fil
Z-Diodes	6,2 - 10 V peut être utilisé comme terminaison de ligne
Capacité du câble	40 nF max. correspond à 400 m à 100 nF/km
Intervalle de mesure	1,5 s

© 2026 METZ CONNECT - Technische Änderungen vorbehalten! Subject to modifications! Sous réserve de modifications techniques!

Référence
11084413
EAN 4251394605654
25.09.2026
Version: P

Caractéristiques

Sorties	
Sorties numériques	2
Sortie relais	2 contacts à fermeture
Tension de commutation sortie relais (max)	250 V CA
Courant continu sortie relais	6 A / relais
Fréquence de commutation	600 cycles de fonctionnement/h
Durée de vie mécanique	$5x10^6$ cycles de fonctionnement
Durée de vie électrique	$3x10^4$ cycles de fonctionnement
Isolation	
Tension nominale du système d'alimentation électrique	230 / 400 V CA
Catégorie de surtension	III | II
Degré d'encrassement	2 | 2
Tension d'essai	4 kV | 4 kV
Forme d'isolation	isolation basique | isolation renforcée
Boîtier	
Dimensions	
Dimension (L x H x P)	50 mm x 69,3 mm x 60 mm
Dimension (L x H x P)	1,969 in. x 2,728 in. x 2,362 in.
Profondeur totale avec les commutateurs/connecteur	69 mm
Poids	126 g
Type de montage	Rail DIN TH35
Position de montage	tout
Juxtaposition	sans espacement, Une nouvelle source d'alimentation externe est nécessaire après avoirmonté 15 modules Modbus en série ou en cas d'une consommationélectrique maximum de 2 A (AC ou DC) par module raccordé àl'alimentation.
Type de connexion	Borniers à vis
Affichage	DEL verte, rouge, jaune

© 2026 METZ CONNECT - Technische Änderungen vorbehalten! Subject to modifications! Sous réserve de modifications techniques!

Référence
11084413
EAN 4251394605654
25.09.2026
Version: P

Caractéristiques

Borniers	
Alimentation et bus	
Bornier	à 4 pôles
Monobrin (AWG)	max. 1.5 mm² / max. 16 AWG
Multibrins (AWG)	max. 1 mm² / max. 18 AWG
Diamètre de fil	min. 0,3 mm max. 1,4 mm
Raccordement de l´appareil	
Section de raccordement solide	0,34 mm² - 2,5 mm² / AWG 22-12
Section de raccordement multibrins	0,25 mm² - 2,5 mm² / AWG 22-12
Section de raccordement avec embout de fil	0,25 mm² - 2,5 mm² / AWG 22-12
Couple de la vis (max)	0,5 Nm
Longueur de dénudage (min)	8 mm
Circuit de protection	Protection sur l'inversion de polarité pour la tension de service en CC Protection contre l'échange d'approvisionnement et de bus
Matériel	
Couleur	gris
Matériau - blocs de jonction	Polyamid 6.6 V0
Matériau - Cache	Polycarbonat
Degré de protection selon IEC 60529	
Degré de protection - boîtier (selon IEC 60529)	IP40
Degré de protection - borniers (selon IEC 60529)	IP20
Données Climatiques	
Service	
Température - Service °C	-5 °C - 55 °C
Température - Service °F	23 °F - 131 °F
Humidité relative	max. 85 % non condensé
Stockage	
Température - Stockage °C	-20 °C - 70 °C
Température - Stockage °F	-4 °F - 158 °F

© 2026 METZ CONNECT - Technische Änderungen vorbehalten! Subject to modifications! Sous réserve de modifications techniques!

Référence
11084413

EAN 4251394605654
25.09.2026
Version: P

Caractéristiques

Classifications

ETIM 7.0	EC001584
ETIM 8.0	EC001584
ETIM 9.0	EC001584
ETIM 10.0	EC001584

Logiciel et documentation supplémentaire

Logiciels et documentation	D'autres documents peuvent être téléchargés gratuitement à l'adresse suivante: www.metz-connect.com

Note d'utilisation

Ce produit est un produit standard de METZ CONNECT. METZ CONNECT n'a pas connaissance de l'utilisation spécifique prévue des marchandises par le client ou tout autre client du client. Le client garantit qu'il a entièrement et suffisamment testé l'utilisation des biens et toutes les modifications du produit, les changements du produit ou les améliorations du produit en ce qui concerne l'utilisation spécifique prévue conformément à l'état de l'art ou de toute autre manière.

© 2026 METZ CONNECT - Technische Änderungen vorbehalten! Subject to modifications! Sous réserve de modifications techniques!

Accessoires

Référence	Désignation
11032401	Capteur immergeable TE2
110329	Capteur de fuite LKS1
11032902	Capteur de fuite LKS-ZD noir
110369	Bornier type 259
110486	HUB DC
110561	Bloc d´alimentation NG4 24 V CC
31135104	Typ 135 RIACON 135_3.5

© 2026 METZ CONNECT - Technische Änderungen vorbehalten! Subject to modifications! Sous réserve de modifications techniques!

Référence
11084413
EAN 4251394605654
25.09.2026
Version: P

Accessoires de

Référence	Désignation
11083001	MR-GW Passerelle Modbus RTU / Modbus TCP
1108300170	MR-F-GW Passerelle Modbus RTU / Modbus TCP

© 2026 METZ CONNECT - Technische Änderungen vorbehalten! Subject to modifications! Sous réserve de modifications techniques!

Référence
11084413
EAN 4251394605654
25.09.2026
Version: P

Illustrations

Schéma dimensionnel

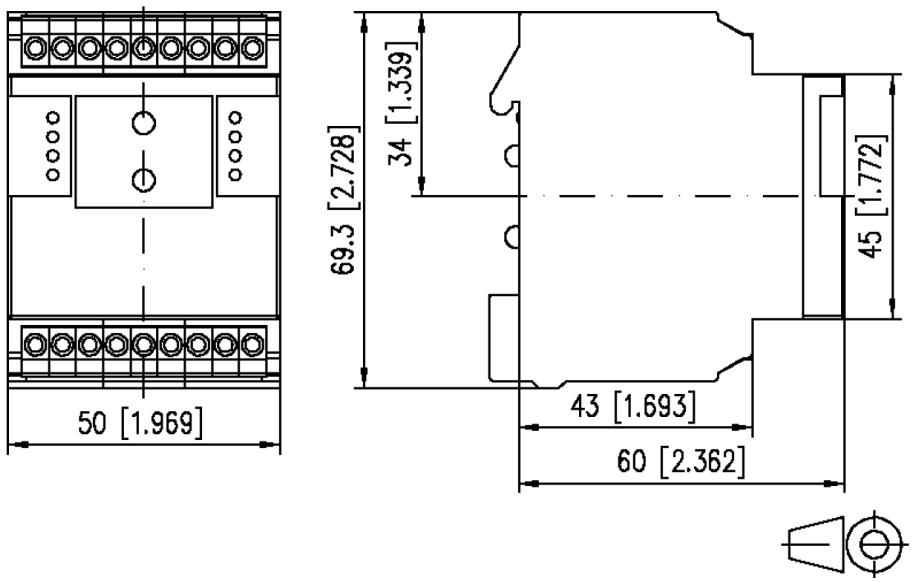

Raccordements

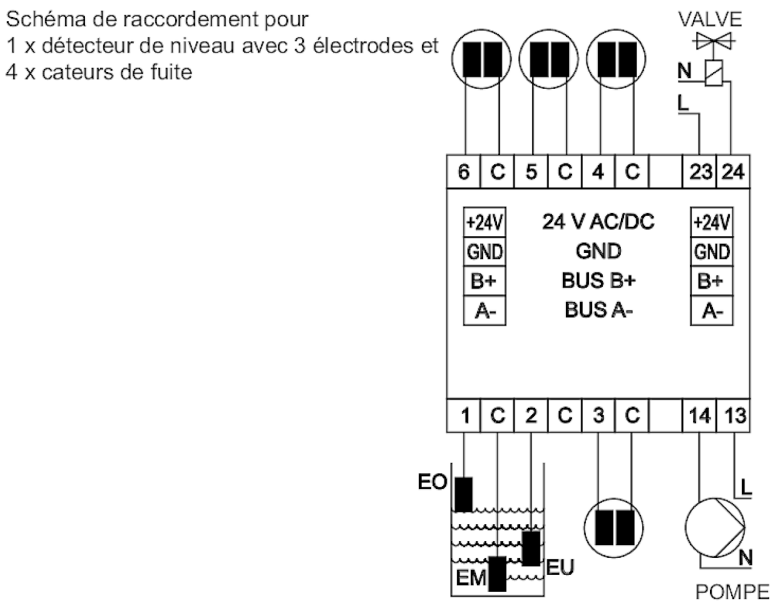

© 2026 METZ CONNECT - Technische Änderungen vorbehalten! Subject to modifications! Sous réserve de modifications techniques!

Référence
11084413

EAN 4251394605654
25.09.2026
Version: P

Illustrations

Raccordements

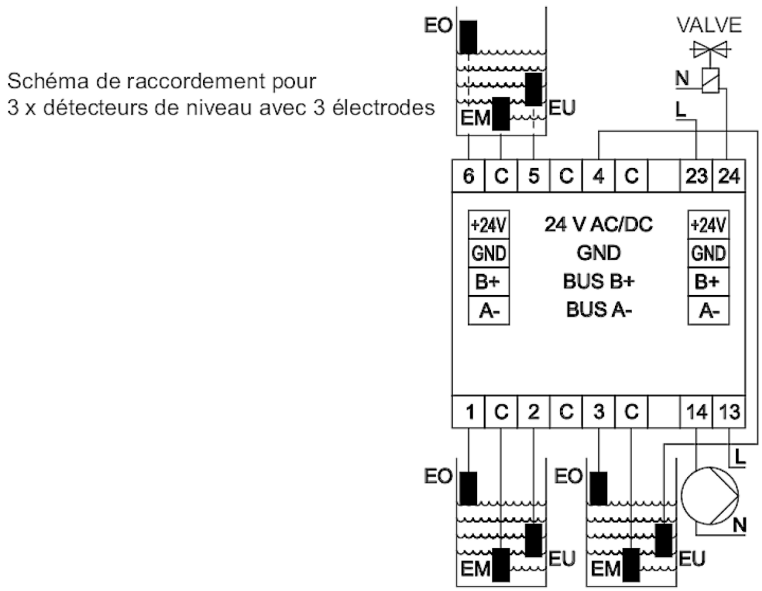

Raccordements

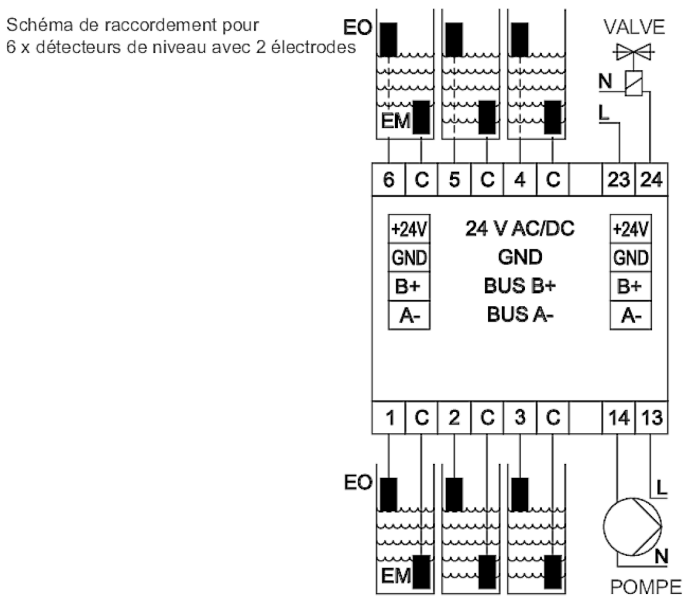

© 2026 METZ CONNECT - Technische Änderungen vorbehalten! Subject to modifications! Sous réserve de modifications techniques!

Référence
11084413
EAN 4251394605654
25.09.2026
Version: P

Illustrations

Raccordements

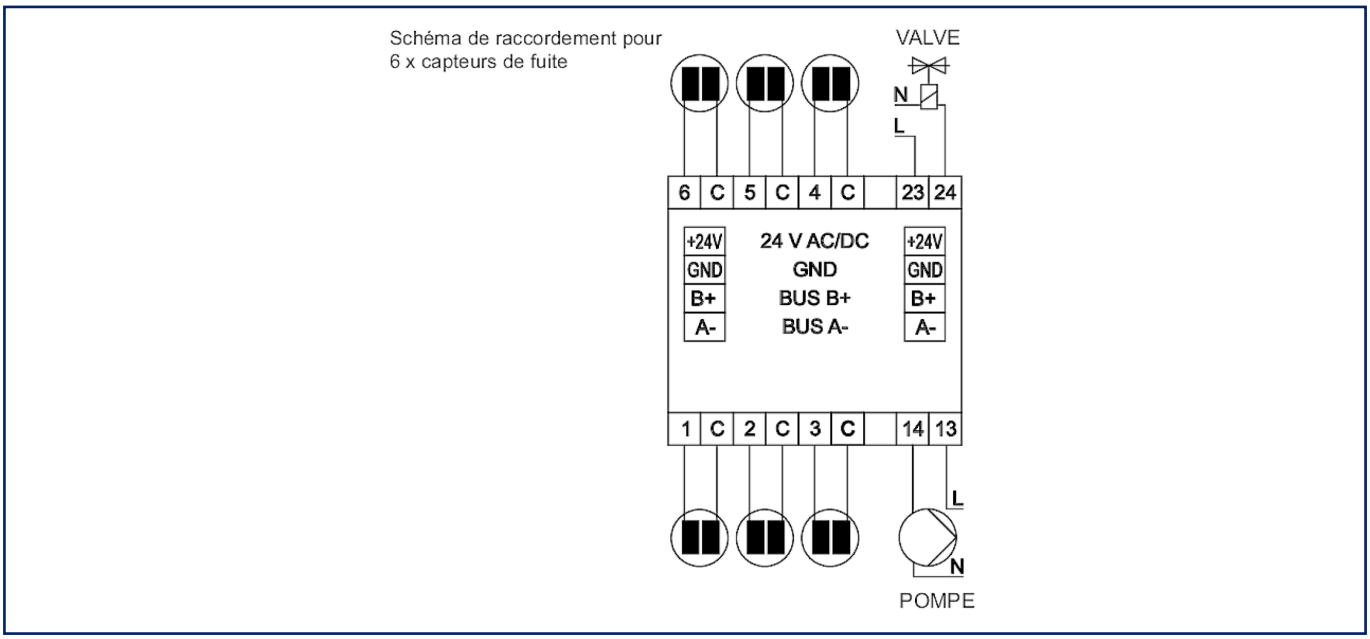

Schéma de principe

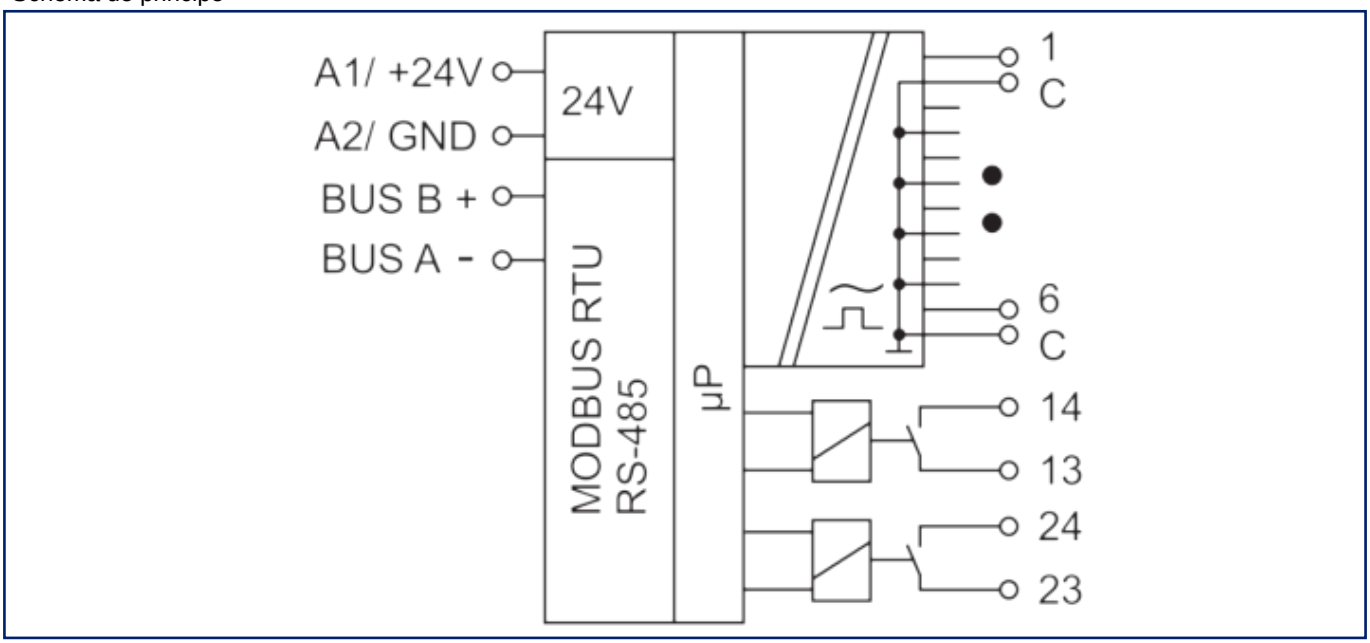

© 2026 METZ CONNECT - Technische Änderungen vorbehalten! Subject to modifications! Sous réserve de modifications techniques!