Fiche de spécifications

KRS-E08 HRP 24 V CA/CC

Référence
110666

EAN 4250184122968
23.09.2026
Version: H

Illustrations

Schéma dimensionnel

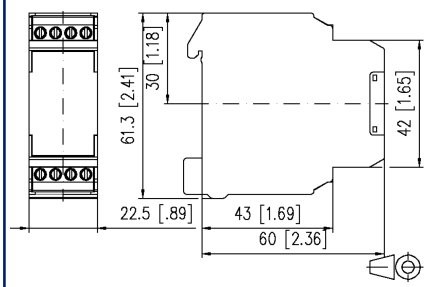

Raccordements

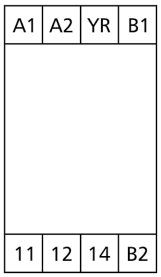

A1 - A2
tension de service
24 V AC/DC
B1 - B2
signal de retour
manuel
YR
signal d'entrée
11 - 12 - 14
contact de sortie
1 inverseur

Voir schéma aggrandi en fin du document

Description du produit

Le commutateur de seuil sert à commuter des agrégats, des pompes, des ventilateurs, des brûleurs etc. Dès que la tension d'entrée atteint le seuil de commutation, le relais s'enclenche. Si la tension d'entrée tombe sous le seuil de coupure du circuit, le relais se déclenche de nouveau.

- Raccordement avec borniers à vis
- avec fonction de commande manuelle
- tension de mise en circuit et hystérésis réglables

© 2026 METZ CONNECT - Technische Änderungen vorbehalten! Subject to modifications! Sous réserve de modifications techniques!

Référence
110666
EAN 4250184122968
23.09.2026
Version: H

Caractéristiques

Alimentation	
Tension de service	24 V CA/CC -10% ... +10%
Consommation électrique AC (max)	80 mA
Consommation électrique DC (max)	16 mA
Fonctionnement permanent	100 %
Réponse typique	20 ms
Durée de retombée typique	20 ms
Fonction de commande manuelle	
Endurance mécanique	$3x10^4$ commutations
Capacité de commutation (max)	24 V CA/CC / 1 A
Entrées	
seuil valeur tension réglable	1 ... 10 V CC
Hystérésis réglable	5 ... 75 %
Consommation	
Consommation à 10 V DC	1 mA
Sorties	
Contacts	1 inverseur
Matériau du contact	$AgSnO_2$
Tension de commutation (max.)	250 V CA
Courant continu	6 A
Fréquence de commutation	1200 cycles de fonctionnement/h
Pouvoir de coupure (charge résistive)	
Durée de vie mécanique	$1x10^7$ cycles de fonctionnement
Durée de vie électrique	$1x10^5$ cycles de fonctionnement
Affichage	DEL verte
Bobine d`isolation - jeu de contacts	
Tension nominale du système d'alimentation électrique	230 / 400 V CA
Catégorie de surtension	III | II
Degré d'encrassement	2 | 2
Tension d'essai	4 kV | 2,5 kV
Forme d'isolation	isolation basique | isolation renforcée

© 2026 METZ CONNECT - Technische Änderungen vorbehalten! Subject to modifications! Sous réserve de modifications techniques!

Référence
110666
EAN 4250184122968
23.09.2026
Version: H

Caractéristiques

Boîtier	
Dimensions	
Dimension (L x H x P)	22,5 mm x 61,3 mm x 60 mm
Dimension (L x H x P)	0,886 in. x 2,413 in. x 2,362 in.
Poids	70 g
Type de montage	Rail DIN TH35
Position de montage	tout
Juxtaposition	sans espacement
Type de connexion	Borniers à vis
Borniers	
Section de raccordement solide	0,34 mm² - 2,5 mm² / AWG 22-12
Section de raccordement multibrins	0,25 mm² - 2,5 mm² / AWG 22-12
Section de raccordement avec embout de fil	0,25 mm² - 2,5 mm² / AWG 22-12
Couple de la vis (max)	0,5 Nm
Longueur de dénudage (min)	8 mm
Matériel	
Matériau - Boîtier	Polyamid 6.6 V0
Couleur	gris
Matériau - blocs de jonction	Polyamid 6.6 V0
Matériau - Cache	Polyamid 6.6 V0
Degré de protection selon IEC 60529	
Degré de protection - boîtier (selon IEC 60529)	IP40
Degré de protection - borniers (selon IEC 60529)	IP20
Données Climatiques	
Service	
Température - Service °C	-10 °C - 50 °C
Température - Service °F	14 °F - 122 °F
Humidité relative	max. 85 % non condensé
Stockage	
Température - Stockage °C	-25 °C - 70 °C
Température - Stockage °F	-13 °F - 158 °F

© 2026 METZ CONNECT - Technische Änderungen vorbehalten! Subject to modifications! Sous réserve de modifications techniques!

Référence
110666

EAN 4250184122968
23.09.2026
Version: H

Caractéristiques

Perte de puissance	
Perte de puissance (typique)	1,2 W
Classifications	
ETIM 7.0	EC001437
ETIM 8.0	EC001437
ETIM 9.0	EC001437
ETIM 10.0	EC001437

Note d'utilisation

Ce produit est un produit standard de METZ CONNECT. METZ CONNECT n'a pas connaissance de l'utilisation spécifique prévue des marchandises par le client ou tout autre client du client. Le client garantit qu'il a entièrement et suffisamment testé l'utilisation des biens et toutes les modifications du produit, les changements du produit ou les améliorations du produit en ce qui concerne l'utilisation spécifique prévue conformément à l'état de l'art ou de toute autre manière.

© 2026 METZ CONNECT - Technische Änderungen vorbehalten! Subject to modifications! Sous réserve de modifications techniques!

Référence
110666
EAN 4250184122968
23.09.2026
Version: H

Illustrations

Schéma dimensionnel

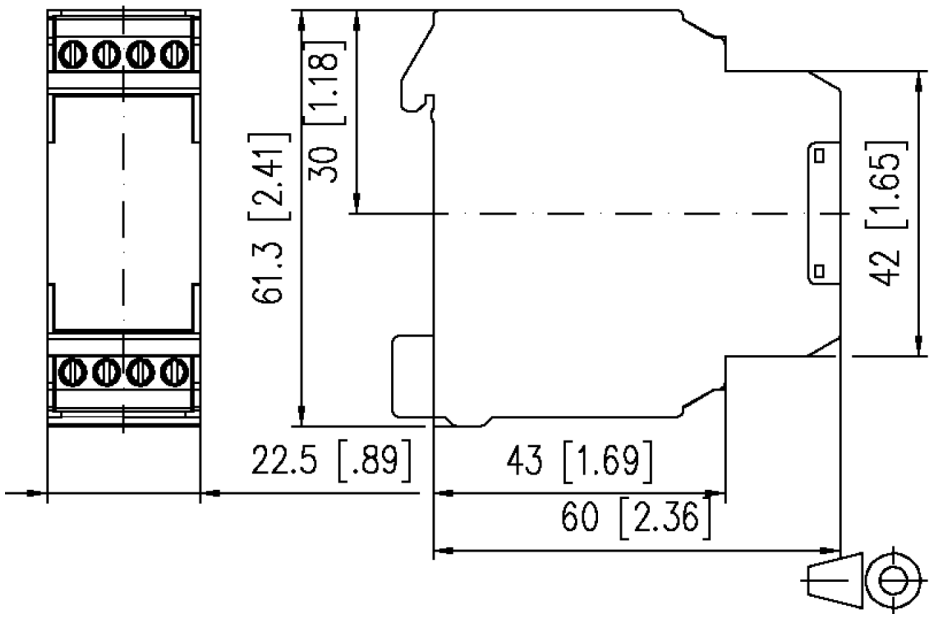

Raccordements

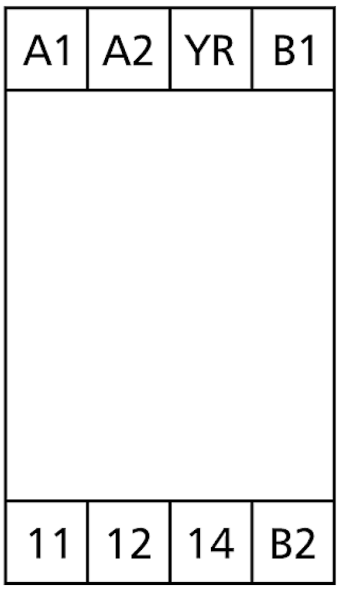

A1 - A2
tension de service
24 V AC/DC
B1 - B2
signal de retour
manuel
YR
signal d'entrée
11 - 12 - 14
contact de sortie
1 inverseur

© 2026 METZ CONNECT - Technische Änderungen vorbehalten! Subject to modifications! Sous réserve de modifications techniques!

Référence
110666
EAN 4250184122968
23.09.2026
Version: H

Illustrations

Schéma de circuit

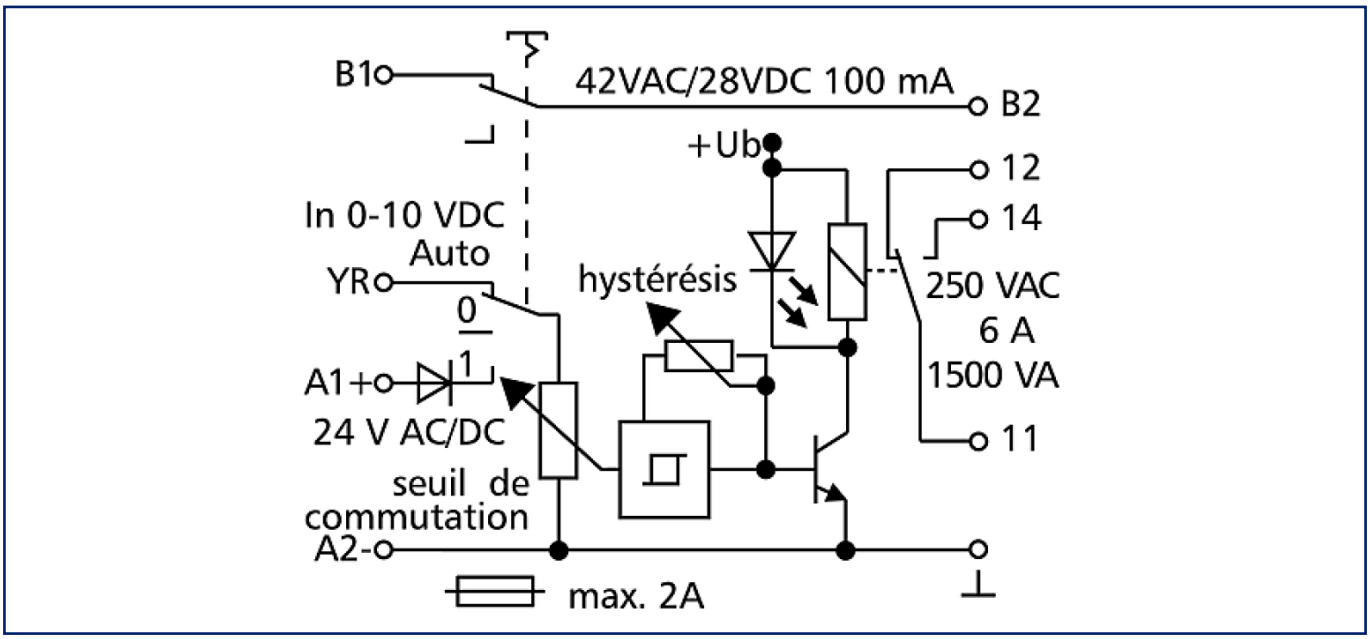

Diagramme fonctionnel

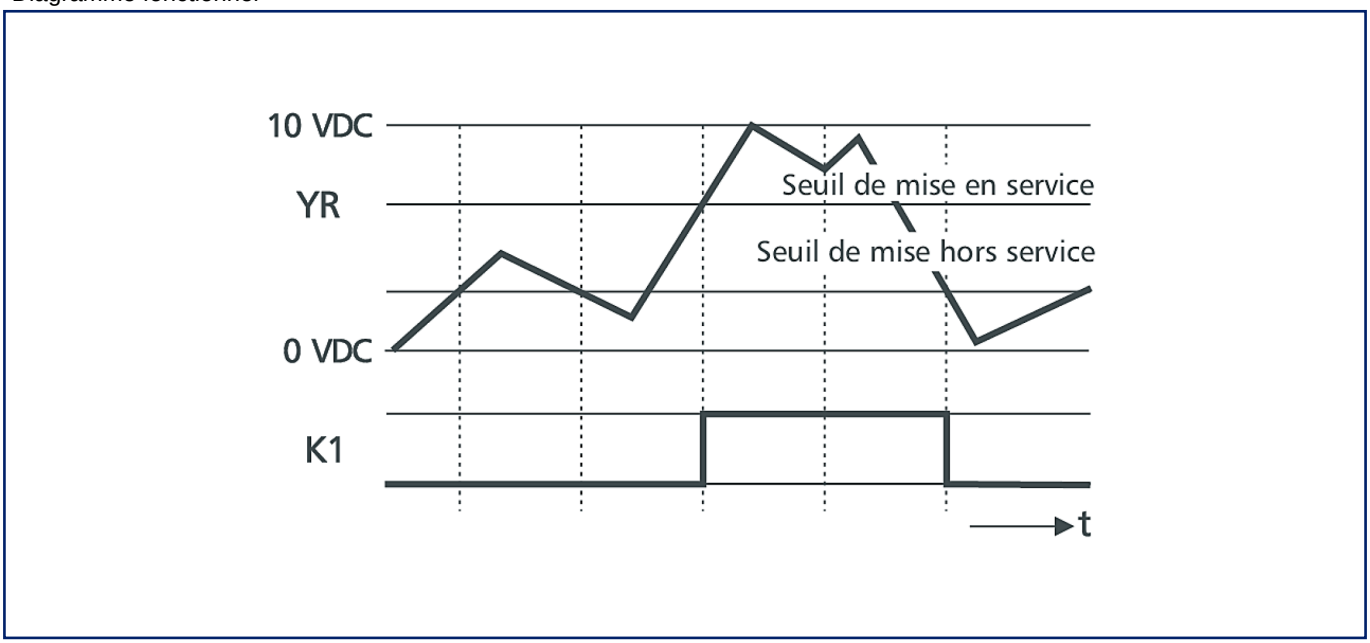

© 2026 METZ CONNECT - Technische Änderungen vorbehalten! Subject to modifications! Sous réserve de modifications techniques!