# Fiche de spécifications

## KD-S12/11A



**Référence**
**110628**

**EAN 4250184122753**
24.09.2026
Version: H

## Illustrations

Schéma dimensionnel

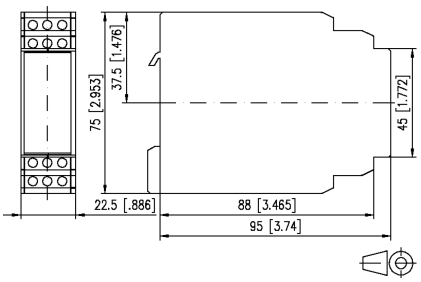


Raccordements

Voir schéma aggrandi en fin du document

## Description du produit

Le module à diodes est équipé de 11 diodes et les anodes des diodes sont toutes reliées entre elles. Le module est utilisé dans le domaine de la technique de signalisation des dérangements (contrôle des témoins).

- Anode commune
- Raccord avec des bornes à vis

© 2026 METZ CONNECT - Technische Änderungen vorbehalten! Subject to modifications! Sous réserve de modifications techniques!

METZ CONNECT GmbH | Im Tal 2 | 78176 Blumberg | Germany
Phone +49 7702 533-0 | Fax +49 7702 533-433 | info@metz-connect.com

# Fiche de spécifications
# KD-S12/11A



**Référence**
**110628**

**EAN 4250184122753**
24.09.2026
Version: H

## Caractéristiques

| | |
|---|---|
| **Boîtier** | |
| Dimensions | |
| Dimension (L x H x P) | 22,5 mm x 75 mm x 95 mm |
| Dimension (L x H x P) | 0,886 in. x 2,953 in. x 3,74 in. |
| Poids | 20 g |
| Type de montage | Rail DIN TH35 |
| Position de montage | tout |
| Juxtaposition | sans espacement |
| Type de connexion | Borniers à vis |
| **Borniers** | |
| Section de raccordement solide | 0,2 mm² - 2,5 mm² / AWG 22-12 |
| Section de raccordement multibrins | 0,25 mm² - 2,5 mm² / AWG 22-12 |
| Section de raccordement avec embout de fil | 0,25 mm² - 2,5 mm² / AWG 22-12 |
| Couple de la vis (max) | 0,5 Nm |
| Longueur de dénudage (min) | 8 mm |
| **Matériel** | |
| Matériau - Boîtier | Polyamid 6.6 V0 |
| Couleur | gris |
| Matériau - blocs de jonction | Polyamid 6.6 V0 |
| Matériau - Cache | Polyamid 6.6 V0 |
| **Degré de protection selon IEC 60529** | |
| Degré de protection - boîtier (selon IEC 60529) | IP40 |
| Degré de protection - borniers (selon IEC 60529) | IP20 |
| **Données Climatiques** | |
| Service | |
| Température - Service °C | -10 °C - 50 °C |
| Température - Service °F | 14 °F - 122 °F |
| Humidité relative | max. 85 % non condensé |
| Stockage | |
| Température - Stockage °C | -25 °C - 70 °C |
| Température - Stockage °F | -13 °F - 158 °F |

© 2026 METZ CONNECT - Technische Änderungen vorbehalten! Subject to modifications! Sous réserve de modifications techniques!

**Référence**
**110628**

**EAN 4250184122753**
24.09.2026
Version: H

## Caractéristiques

### Classifications

| | |
|---|---|
| ETIM 7.0 | EC002878 |
| ETIM 8.0 | EC002878 |
| ETIM 9.0 | EC002878 |
| ETIM 10.0 | EC002878 |

### Note d'utilisation

Ce produit est un produit standard de METZ CONNECT. METZ CONNECT n'a pas connaissance de l'utilisation spécifique prévue des marchandises par le client ou tout autre client du client. Le client garantit qu'il a entièrement et suffisamment testé l'utilisation des biens et toutes les modifications du produit, les changements du produit ou les améliorations du produit en ce qui concerne l'utilisation spécifique prévue conformément à l'état de l'art ou de toute autre manière.

© 2026 METZ CONNECT - Technische Änderungen vorbehalten! Subject to modifications! Sous réserve de modifications techniques!

**Référence**
**110628**

**EAN 4250184122753**
24.09.2026
Version: H

## Illustrations

Schéma dimensionnel

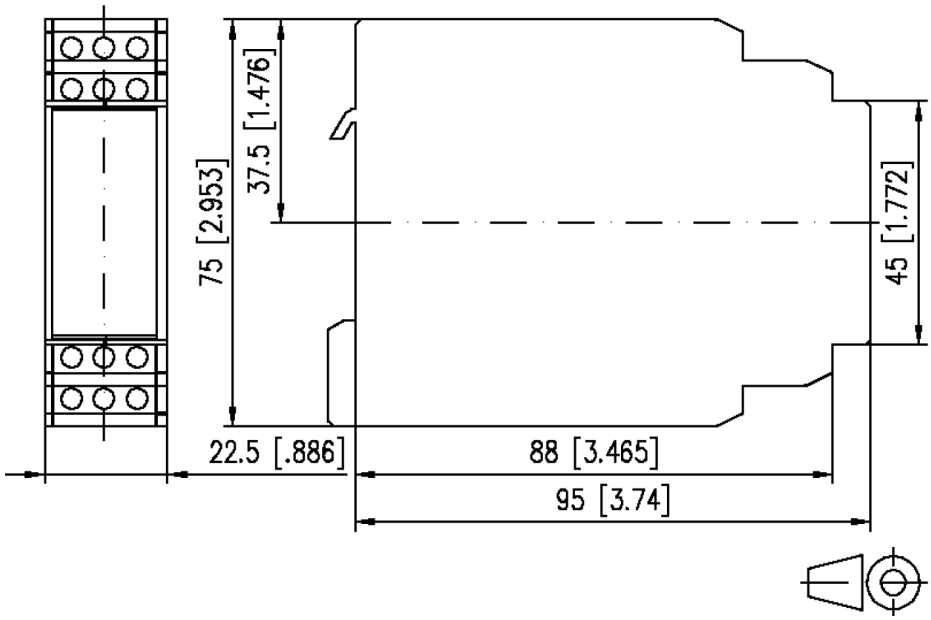


Raccordements

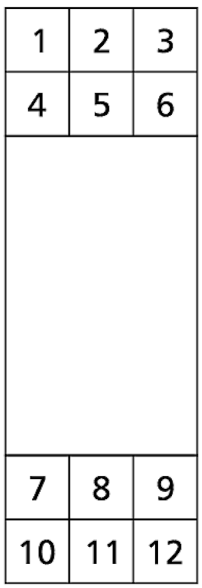


© 2026 METZ CONNECT - Technische Änderungen vorbehalten! Subject to modifications! Sous réserve de modifications techniques!

**Référence**
**110628**

**EAN 4250184122753**
24.09.2026
Version: H

## Illustrations

Schéma de circuit

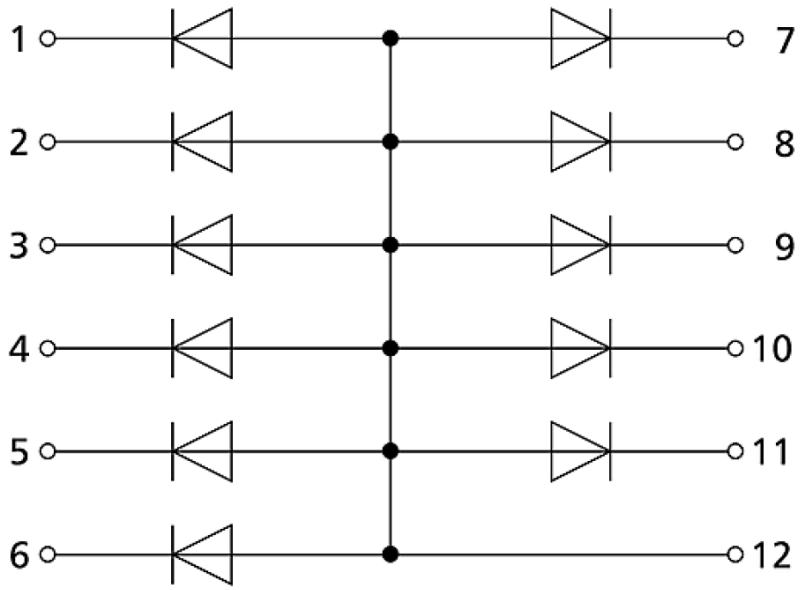


© 2026 METZ CONNECT - Technische Änderungen vorbehalten! Subject to modifications! Sous réserve de modifications techniques!