Fiche de spécifications

KRA-S-M6/21, 1 inverseurs, 24 V CA/CC

Référence
11061213

EAN 4250184122579
23.09.2026
Version: I

Illustrations

Schéma dimensionnel

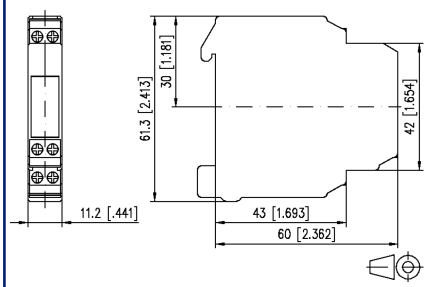

Raccordements

A1 - A2
tension de service
A2 - A3
tension de service
11 - 12 - 14
contact de sortie
1 inverseur

Voir schéma aggrandi en fin du document

Description du produit

Les modules de couplage servent à couper le potentiel en toute entre la logique et la charge.

- Raccord avec des bornes à vis
- Série compacte fermée
- Circuit de protection intégré
- avec commande manuelle

© 2026 METZ CONNECT - Technische Änderungen vorbehalten! Subject to modifications! Sous réserve de modifications techniques!

Référence
11061213
EAN 4250184122579
23.09.2026
Version: I

Caractéristiques

Alimentation	
Tension de service	24 V CA/CC -10% ... +10%
Consommation électrique (max)	13 mA
Réponse typique	10 ms
Durée de retombée typique	5 ms
Fonction de commande manuelle	
Endurance mécanique	$6x10^4$ commutations
Sorties	
Contacts	1 inverseur
Matériau du contact	$AgSnO_2$
Tension de commutation (max.)	250 V CA/CC
Courant de démarrage	8 A
Courant continu	6 A
Fréquence de commutation	600 cycles de fonctionnement/h
Pouvoir de coupure (charge résistive)	
Durée de vie mécanique	$2x10^7$ cycles de fonctionnement
Durée de vie électrique	$1x10^5$ cycles de fonctionnement
Affichage	DEL rouge
Bobine d`isolation - jeu de contacts	
Tension nominale du système d'alimentation électrique	230 / 400 V CA
Catégorie de surtension	III | II
Degré d'encrassement	2 | 2
Tension d'essai	4 kV | 2,5 kV
Forme d'isolation	isolation basique | isolation renforcée
Boîtier	
Dimensions	
Dimension (L x H x P)	11,2 mm x 61,3 mm x 60 mm
Dimension (L x H x P)	0,441 in. x 2,413 in. x 2,362 in.
Poids	45 g
Type de montage	Rail DIN TH35
Position de montage	tout
Juxtaposition	sans espacement
Type de connexion	Borniers à vis

© 2026 METZ CONNECT - Technische Änderungen vorbehalten! Subject to modifications! Sous réserve de modifications techniques!

Référence
11061213
EAN 4250184122579
23.09.2026
Version: I

Caractéristiques

Borniers	
Section de raccordement solide	0,2 mm² - 2,5 mm² / AWG 22-12
Section de raccordement multibrins	0,25 mm² - 2,5 mm² / AWG 22-12
Section de raccordement avec embout de fil	0,25 mm² - 2,5 mm² / AWG 22-12
Couple de la vis (max)	0,5 Nm
Longueur de dénudage (min)	8 mm
Matériel	
Matériau - Boîtier	Polyamid 6.6 V0
Couleur	gris
Matériau - blocs de jonction	Polyamid 6.6 V0
Degré de protection selon IEC 60529	
Degré de protection - boîtier (selon IEC 60529)	IP40
Degré de protection - borniers (selon IEC 60529)	IP20
Données Climatiques	
Service	
Température - Service °C	-20 °C - 55 °C
Température - Service °F	-4 °F - 131 °F
Humidité relative	max. 85 % non condensé
Stockage	
Température - Stockage °C	-25 °C - 70 °C
Température - Stockage °F	-13 °F - 158 °F
Perte de puissance	
Perte de puissance de la bobine (typique)	300 mW
Jeu de contacts de perte de puissance (typique)	500 mW
Classifications	
ETIM 7.0	EC001437
ETIM 8.0	EC001437
ETIM 9.0	EC001437
ETIM 10.0	EC001437

© 2026 METZ CONNECT - Technische Änderungen vorbehalten! Subject to modifications! Sous réserve de modifications techniques!

Caractéristiques

Note d'utilisation

Ce produit est un produit standard de METZ CONNECT. METZ CONNECT n'a pas connaissance de l'utilisation spécifique prévue des marchandises par le client ou tout autre client du client. Le client garantit qu'il a entièrement et suffisamment testé l'utilisation des biens et toutes les modifications du produit, les changements du produit ou les améliorations du produit en ce qui concerne l'utilisation spécifique prévue conformément à l'état de l'art ou de toute autre manière.

© 2026 METZ CONNECT - Technische Änderungen vorbehalten! Subject to modifications! Sous réserve de modifications techniques!

Accessoires

Référence	Désignation
820234-01-9	Plaque de marquage blanc
850349-02	Pont de connexion 10 pôles

© 2026 METZ CONNECT - Technische Änderungen vorbehalten! Subject to modifications! Sous réserve de modifications techniques!

Référence
11061213
EAN 4250184122579
23.09.2026
Version: I

Illustrations

Schéma dimensionnel

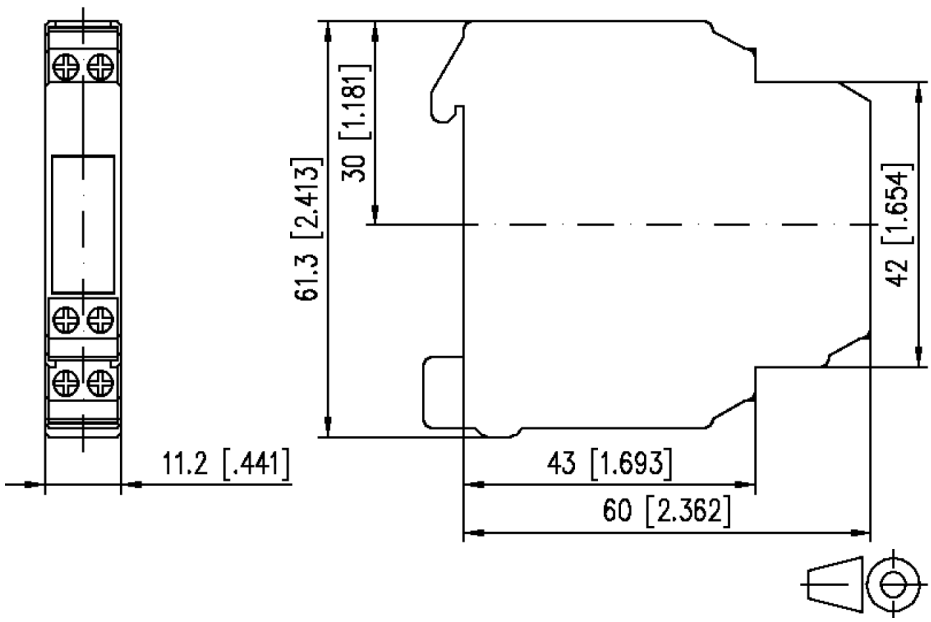

Raccordements

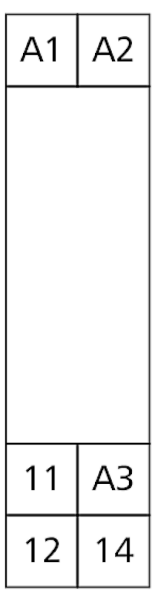

A1 - A2
tension de service

A2 - A3
tension de service

11 - 12 - 14
contact de sortie
1 inverseur

© 2026 METZ CONNECT - Technische Änderungen vorbehalten! Subject to modifications! Sous réserve de modifications techniques!

Référence
11061213
EAN 4250184122579
23.09.2026
Version: I

Illustrations

Schéma de circuit

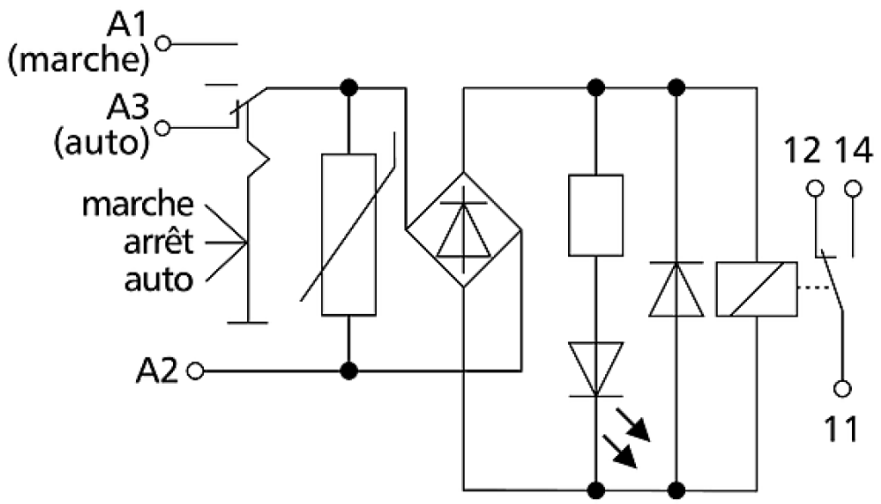

© 2026 METZ CONNECT - Technische Änderungen vorbehalten! Subject to modifications! Sous réserve de modifications techniques!