Fiche de spécifications

RM 21-21 24 V CC

Référence
11050725

EAN 4250184122272
23.09.2026
Version: H

Illustrations

Schéma dimensionnel

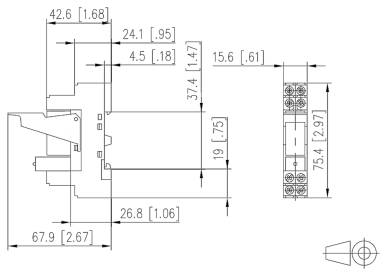

Raccordements

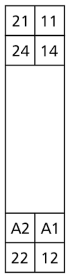

A1 - A2
tension de service
11 -12 - 14
21 -22 -24
contacts de sortie
2 inverseurs

Voir schéma aggrandi en fin du document

Description du produit

Module relais pour l'isolation électrique entre logique et charge.

- Raccord avec des bornes à vis
- Socle à relais à 2 étages
- Relais enfichable
- Avec champ d'écriture, socle à relais, étriers de maintien et module LED

© 2026 METZ CONNECT - Technische Änderungen vorbehalten! Subject to modifications! Sous réserve de modifications techniques!

METZ CONNECT GmbH | Im Tal 2 | 78176 Blumberg | Germany
Phone +49 7702 533-0 | Fax +49 7702 533-433 | info@metz-connect.com

Fiche de spécifications
RM 21-21 24 V CC

Référence
11050725
EAN 4250184122272
23.09.2026
Version: H

Caractéristiques

Alimentation	
Tension de service	24 V CC
Consommation électrique (max)	17 mA
Bobine de puissance	1,44 kiloohms
Bobine de puissance nominale	0,4 W
Sorties	
Contacts	2 inverseurs
Matériau du contact	AgNi 90/10
Tension de commutation (max.)	250 V CA
Charge de commutation (min)	5 V CC / 10 mA
Capacité de commutation AC-1	2000 VA
Courant de démarrage	15 A
Courant continu	8 A
Fréquence de commutation	360 cycles de fonctionnement/h
Pouvoir de coupure (charge résistive)	
Durée de vie mécanique	$30x10^6$ cycles de fonctionnement
Durée de vie électrique	$1x10^6$ cycles de fonctionnement
Tension d'essai bobine / contact	5.000 V_{eff}
Tension d'essai contact ouvert	1.000 V_{eff}
Affichage	DEL rouge
Bobine d`isolation - jeu de contacts	
Tension nominale du système d'alimentation électrique	230 / 400 V CA
Catégorie de surtension	III | II
Degré d'encrassement	2 | 2
Tension d'essai	4 kV | 2,5 kV
Forme d'isolation	isolation basique | isolation renforcée
Boîtier	
Dimensions	
Dimension (L x H x P)	15,5 mm x 75 mm x 65 mm
Dimension (L x H x P)	0,61 in. x 2,953 in. x 2,559 in.
Poids	95 g
Type de montage	Rail DIN TH35
Position de montage	tout

© 2026 METZ CONNECT - Technische Änderungen vorbehalten! Subject to modifications! Sous réserve de modifications techniques!

Référence
11050725

EAN 4250184122272
23.09.2026
Version: H

Caractéristiques

Boîtier	
Juxtaposition	sans espacement
Type de connexion	Borniers à vis
Borniers	
Section de raccordement solide	0,2 mm² - 2,5 mm² / AWG 22-12
Section de raccordement multibrins	0,25 mm² - 2,5 mm² / AWG 22-12
Section de raccordement avec embout de fil	0,25 mm² - 2,5 mm² / AWG 22-12
Couple de la vis (max)	0,5 Nm
Longueur de dénudage (min)	8 mm
Matériel	
Couleur	noir
Données Climatiques	
Service	
Température - Service °C	-20 °C - 55 °C
Température - Service °F	-4 °F - 131 °F
Humidité relative	max. 85 % non condensé
Stockage	
Température - Stockage °C	-25 °C - 70 °C
Température - Stockage °F	-13 °F - 158 °F
Perte de puissance	
Perte de puissance (typique)	2,3 W
Classifications	
ETIM 7.0	EC001437
ETIM 8.0	EC001437
ETIM 9.0	EC001437
ETIM 10.0	EC001437

Note d'utilisation

Ce produit est un produit standard de METZ CONNECT. METZ CONNECT n'a pas connaissance de l'utilisation spécifique prévue des marchandises par le client ou tout autre client du client. Le client garantit qu'il a entièrement et suffisamment testé l'utilisation des biens et toutes les modifications du produit, les changements du produit ou les améliorations du produit en ce qui concerne l'utilisation spécifique prévue conformément à l'état de l'art ou de toute autre manière.

© 2026 METZ CONNECT - Technische Änderungen vorbehalten! Subject to modifications! Sous réserve de modifications techniques!

Référence
11050725
EAN 4250184122272
23.09.2026
Version: H

Accessoires

Référence	Désignation
11017905	RC Module 230 V CA
11017910	RC Module 24 V CA

© 2026 METZ CONNECT - Technische Änderungen vorbehalten! Subject to modifications! Sous réserve de modifications techniques!

Référence
11050725
EAN 4250184122272
23.09.2026
Version: H

Illustrations

Schéma dimensionnel

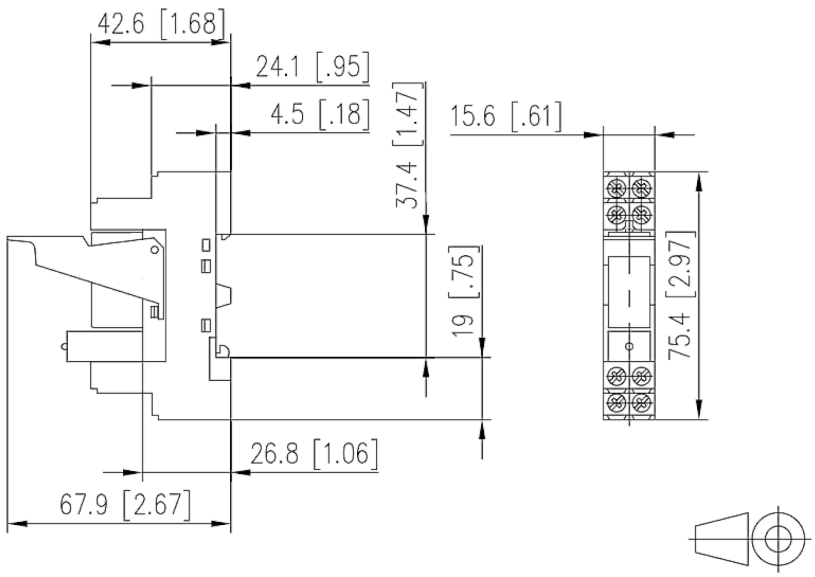

Raccordements

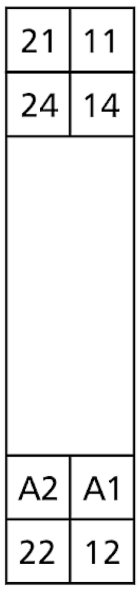

A1 - A2
tension de service
11 -12 - 14
21 -22 -24
contacts de sortie
2 inverseurs

© 2026 METZ CONNECT - Technische Änderungen vorbehalten! Subject to modifications! Sous réserve de modifications techniques!

Référence
11050725
EAN 4250184122272
23.09.2026
Version: H

Illustrations

Schéma de circuit

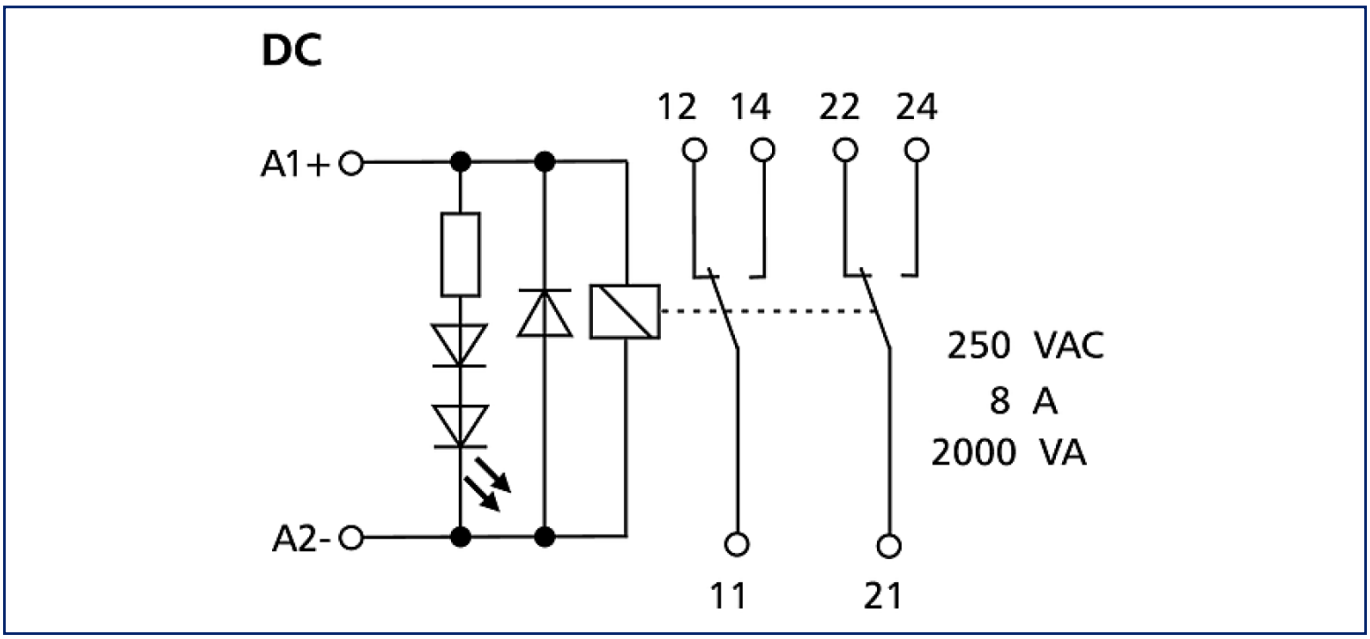

© 2026 METZ CONNECT - Technische Änderungen vorbehalten! Subject to modifications! Sous réserve de modifications techniques!