Fiche de spécifications

DUW-C12

Référence
110271

EAN 4250184120964
24.09.2026
Version: L

Illustrations

Schéma dimensionnel

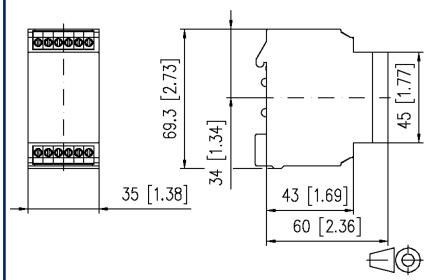

Raccordements

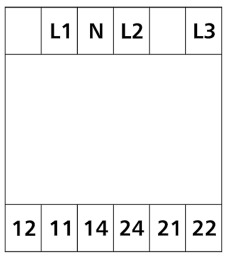

L1 - L2 - L3
raccordement des phases
N
raccordement du neutre
11 - 12 - 14
21 - 22 - 24
contacts de sortie 2 inverseurs

Voir schéma aggrandi en fin du document

Description du produit

Détection de sous-tension dans des réseaux trois phases (chaque phase par rapport au neutre) avec seuil et hystérésis constants et touche de test intégrée. Elle a été conçue spécialement pour les installations d'éclairage de secours selon DIN VDE 0108. L'appareil peut aussi être utilisé pour la surveillance sur une seule phase. Toutes les entrées non assignées doivent être reliées à la phase raccordée. S'il existe une tension de retour venant du consommateur qui est supérieure au seuil réglé, aucun message d'erreur n'est émis. Message OK : Le relais est excité (contacts 11 à 14 et 21 à 24 fermés), la DEL est éteinte. Message de défaut : Le relais est désexcité (contacts 11 à 14 et 21 à 24 ouverts), la DEL est allumée. Pression sur la touche : le relais retombe (contacts 11 à 14 et 21 à 24 ouverts), la DEL s'allume.

- Raccordement avec borniers à vis

© 2026 METZ CONNECT - Technische Änderungen vorbehalten! Subject to modifications! Sous réserve de modifications techniques!

Référence
110271

EAN 4250184120964
24.09.2026
Version: L

Caractéristiques

Alimentation	
Tension de service	3N 400/230 V -10% ... +10%
Gamme fréquentielle	50 Hz
Consommation	80 mA
Temps de récupération	< 300 ms
Entrées	
Seuil valeur tension fixée	fixe, 195 V CA (UN x 0,85)
Précision élémentaire	+/- 4 %
Répétabilité	+/- 1 %
Tension de surveillance (L1, L2, L3)	3 x 230/400 V CA, 50 Hz
Tension de chute	< 85 % de la tension d'alimentation
Délai de déclenchement de l'obturateur	fixe, env. 100 ms
Hystérésis de commutation	fixe, env. 5 %
Erreur de température	0,1 %/°C
Sorties	
Contacts	2 inverseurs
Matériau du contact	AgNi
Tension de commutation (max.)	250 V CA
Courant continu	4 A / inverseurs (DPDT)
Fréquence de commutation	360 cycles de fonctionnement/h
Durée de vie mécanique	$3x10^7$ cycles de fonctionnement
Durée de vie électrique	$2x10^5$ cycles de fonctionnement
Affichage	DEL verte, rouge
Bobine d`isolation - jeu de contacts	
Tension nominale du système d'alimentation électrique	230 / 400 V CA
Catégorie de surtension	III | II
Degré d'encrassement	2 | 2
Tension d'essai	4 kV | 2,5 kV
Forme d'isolation	isolation basique | isolation renforcée

© 2026 METZ CONNECT - Technische Änderungen vorbehalten! Subject to modifications! Sous réserve de modifications techniques!

Référence
110271

EAN 4250184120964
24.09.2026
Version: L

Caractéristiques

Boîtier	
Dimensions	
Dimension (L x H x P)	35 mm x 69,3 mm x 60 mm
Dimension (L x H x P)	1,378 in. x 2,728 in. x 2,362 in.
Poids	110 g
Type de montage	Rail DIN TH35
Position de montage	tout
Juxtaposition	sans espacement
Type de connexion	Borniers à vis
Borniers	
Section de raccordement solide	0,34 mm² - 2,5 mm² / AWG 22-12
Section de raccordement multibrins	0,25 mm² - 2,5 mm² / AWG 22-12
Section de raccordement avec embout de fil	0,25 mm² - 2,5 mm² / AWG 22-12
Couple de la vis (max)	0,5 Nm
Longueur de dénudage (min)	8 mm
Matériel	
Matériau - Boîtier	Polyamid 6.6 V0
Couleur	gris
Matériau - blocs de jonction	Polyamid 6.6 V0
Matériau - Cache	Polycarbonat
Degré de protection selon IEC 60529	
Degré de protection - boîtier (selon IEC 60529)	IP40
Degré de protection - borniers (selon IEC 60529)	IP20
Données Climatiques	
Service	
Température - Service °C	-5 °C - 55 °C
Température - Service °F	23 °F - 131 °F
Humidité relative	max. 85 % non condensé
Stockage	
Température - Stockage °C	-20 °C - 70 °C
Température - Stockage °F	-4 °F - 158 °F

© 2026 METZ CONNECT - Technische Änderungen vorbehalten! Subject to modifications! Sous réserve de modifications techniques!

Référence
110271

EAN 4250184120964
24.09.2026
Version: L

Caractéristiques

Perte de puissance	
Perte de puissance (typique)	2,3 W
Classifications	
ETIM 7.0	EC001441
ETIM 8.0	EC001441
ETIM 9.0	EC001441
ETIM 10.0	EC001441

Note d'utilisation

Ce produit est un produit standard de METZ CONNECT. METZ CONNECT n'a pas connaissance de l'utilisation spécifique prévue des marchandises par le client ou tout autre client du client. Le client garantit qu'il a entièrement et suffisamment testé l'utilisation des biens et toutes les modifications du produit, les changements du produit ou les améliorations du produit en ce qui concerne l'utilisation spécifique prévue conformément à l'état de l'art ou de toute autre manière.

© 2026 METZ CONNECT - Technische Änderungen vorbehalten! Subject to modifications! Sous réserve de modifications techniques!

Référence
110271
EAN 4250184120964
24.09.2026
Version: L

Illustrations

Schéma dimensionnel

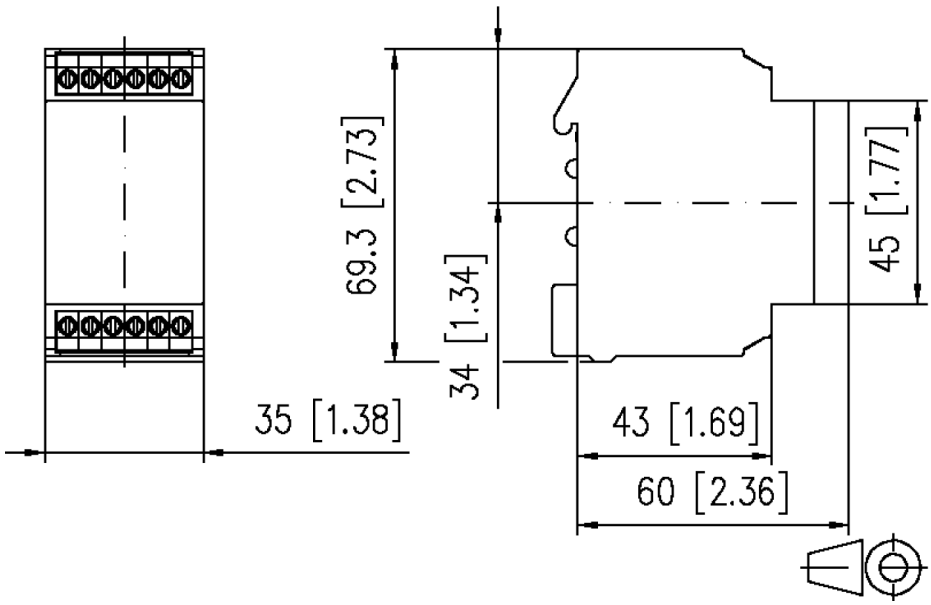

Raccordements

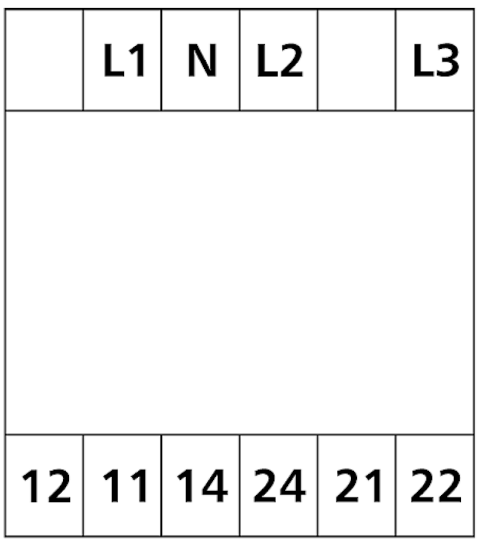

L1 - L2 - L3
raccordement
des phases
N
raccordement
du neutre
11 - 12 - 14
21 - 22 - 24
contacts de sortie
2 inverseurs

© 2026 METZ CONNECT - Technische Änderungen vorbehalten! Subject to modifications! Sous réserve de modifications techniques!

Référence
110271

EAN 4250184120964
24.09.2026
Version: L

Illustrations

Schéma de principe

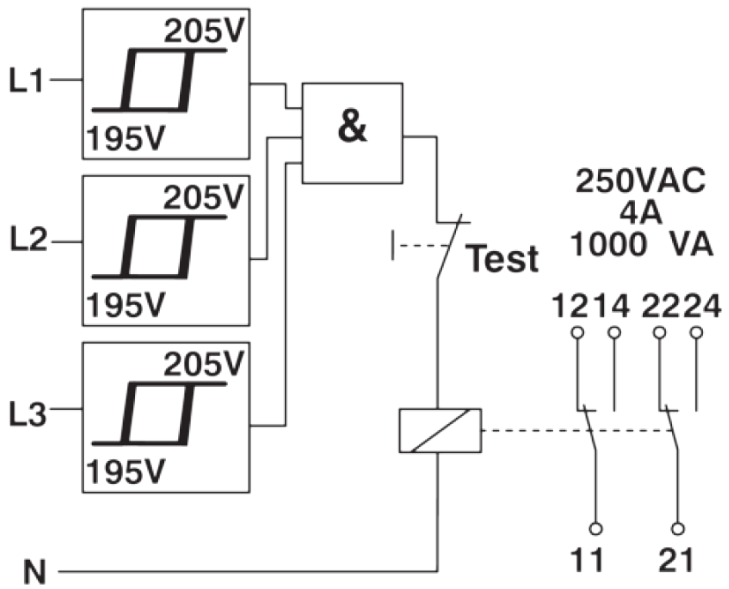

Diagramme fonctionnel

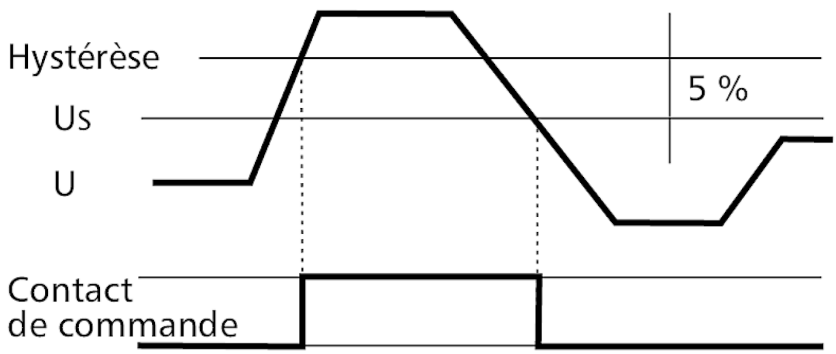

© 2026 METZ CONNECT - Technische Änderungen vorbehalten! Subject to modifications! Sous réserve de modifications techniques!